DEWALT®



DWV905M
DWV905H

www.DEWALT.com

Dansk *(oversat fra original brugsvejledning)* 4

Deutsch *(Übersetzung der Originalanweisung)* 13

English ***(original instructions)*** 23

Español *(traducido de las instrucciones originales)* 31

Français *(traduction de la notice d'instructions originale)* 40

Italiano *(tradotto dalle istruzioni originali)* 49

Nederlands *(vertaald vanuit de originele instructies)* 59

Norsk *(oversatt fra de originale instruksjonene)* 68

Português *(traduzido das instruções originais)* 76

Suomi *(käännetty alkuperäisestä käyttöohjeesta)* 85

Svenska *(översatt från de ursprungliga instruktionerna)* 93

Türkçe *(orijinal talimatlardan çevrilmiştir)* 102

Ελληνικά *(μετάφραση από τις πρωτότυπες οδηγίες)* 110

Copyright DEWALT

Fig. A

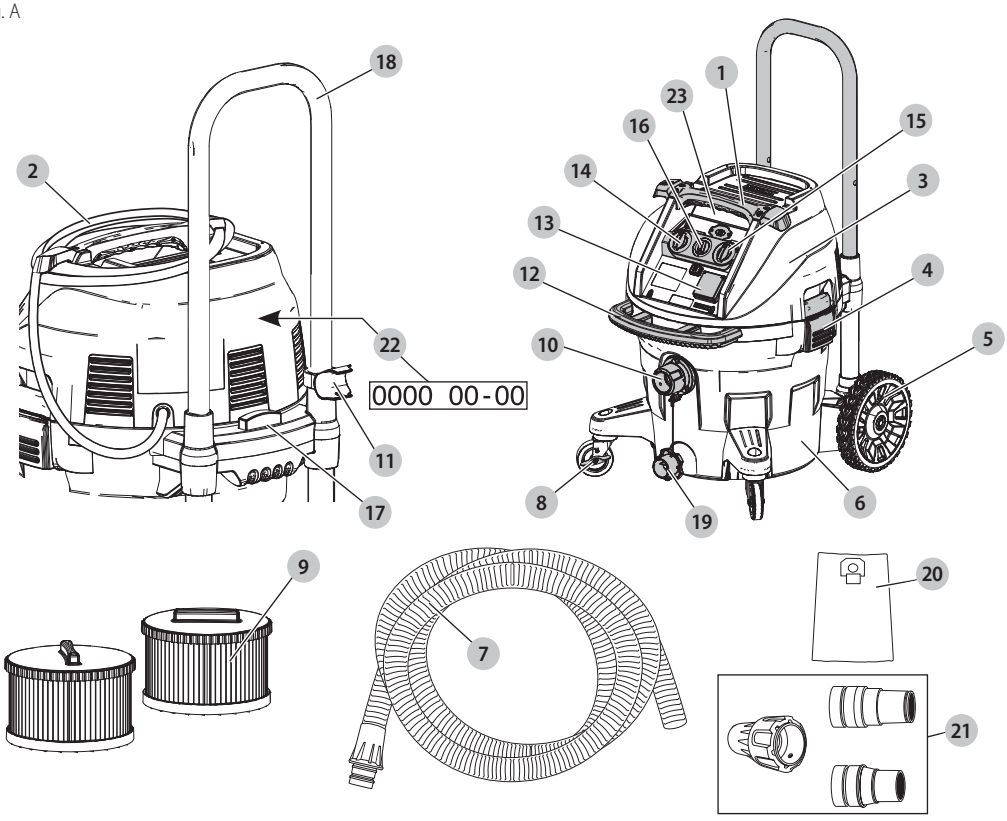

Fig. B

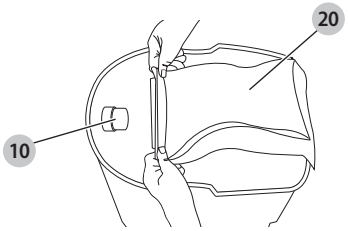

Fig. C

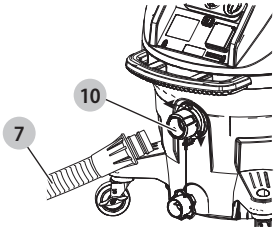

Fig. D

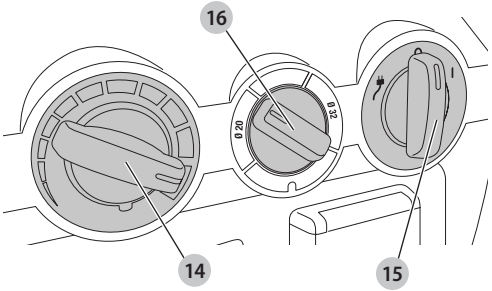

Fig. E

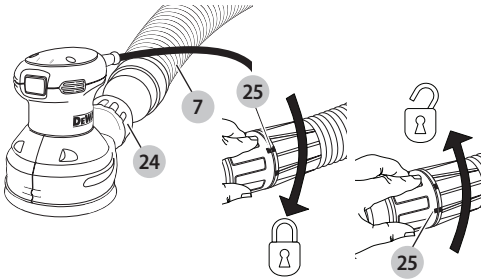

Fig. F

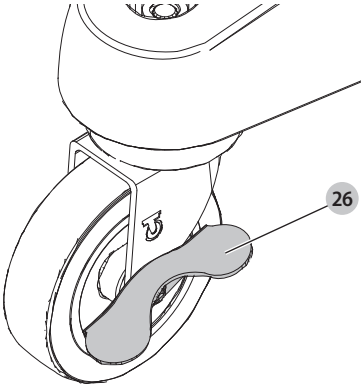

Fig. G

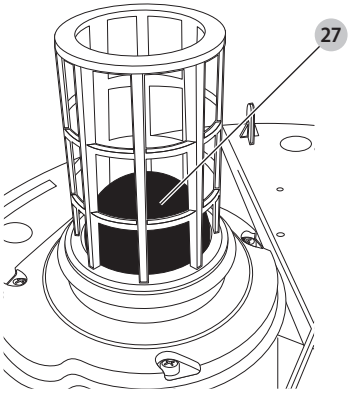

Fig. H

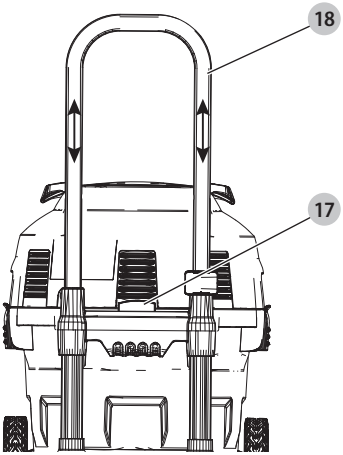

Fig. I

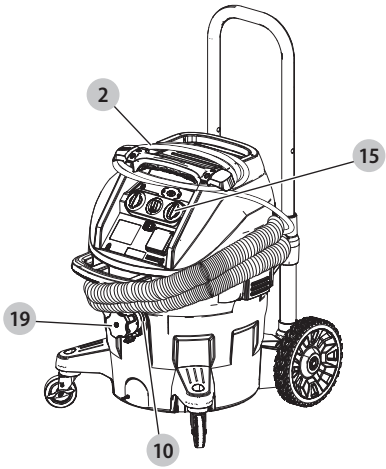

Fig. J

DWV905H Only

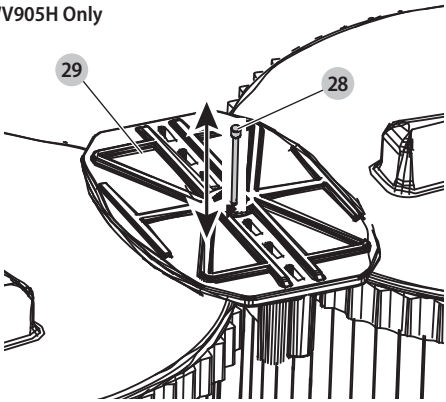

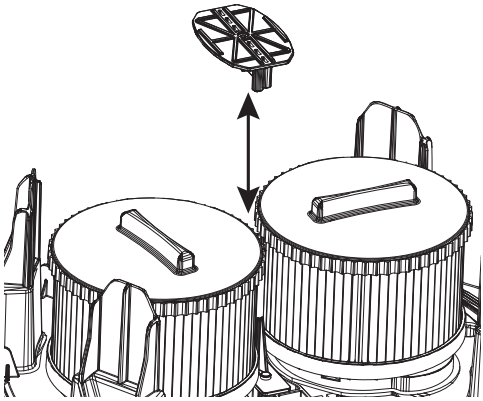

Fig. K

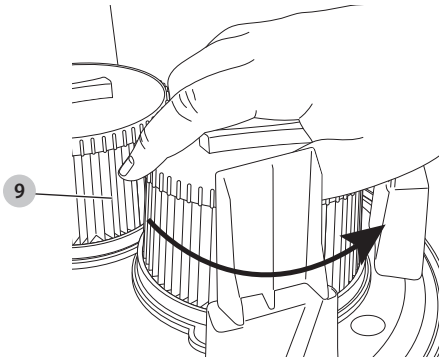

Fig. L

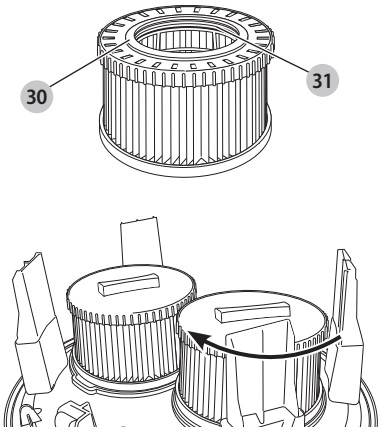

Fig. M

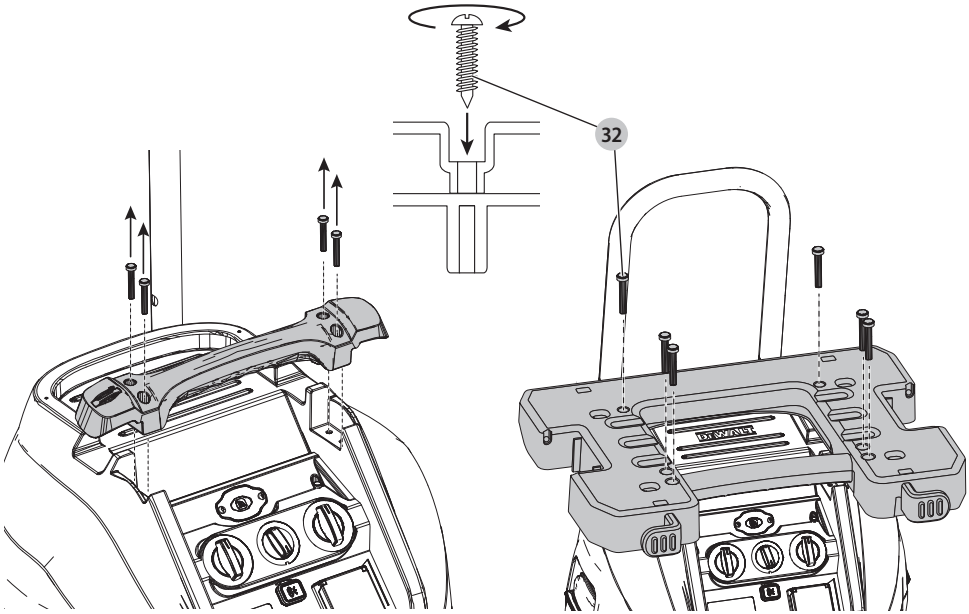

EKSTRA KRAFTIG BYGGEPLADSSTØVSUGER DWV905M, DWV905H

Tillykke!

Du har valgt et DEWALT-værktøj. Mange års erfaring, ihærdig produktudvikling og innovation gør DEWALT én af de mest pålidelige partnere for professionelle brugere af elværktøj.

Tekniske Data

		DWV905M DWV905H QS/GB	DWV905M DWV905H LX
Spænding	V_{AC}	230	115
UK og Irland	V_{AC}	230	115
Type		1	1
Nominel effekt	W	1400	1400
Maks. effekt	W	3600/3000	1840
Frekvens	Hz	50	50
Beskyttelsesklasse		IPX4	IPX4
Beholderkapacitet	l	38	38
Fyldningsmængde (væske)	l	18,4	18,4
Strømningshastighed (maks. ved blæser)	l/s	75	71
Negativt tryk (maks. ved blæser)	kPa	25	24
Strømningshastighed (EN60335-2-69)	l/s	41	39
Negativt tryk (EN60335-2-69)	kPa	22,6	21,6
Filteroverflade	m^2	0,3	0,3
Elværktøjets effektforbindelsesdata	W	2200/1600	440
Slangelængde	m	4,6	4,6
Slangediameter	mm	32	32
Vægt	kg	15	15

Støjværdier og/eller vibrationsværdier (triax vector sum) i henhold til EN60335-2-69:

L_{PA}	(emissionslydtrykniveau)	dB (A)	72	72
L_{WA}	(lydeffektniveau)	dB (A)	85	86
K	(usikkerhed med hensyn til det givne lydniveau)	dB (A)	2	2

EF-overensstemmelseserklæring

Maskindirektiv

CE

Universal støvopsamler DWV905M, DWV905H

DEWALT erklærer, at produkterne beskrevet under ***Tekniske data*** er i overensstemmelse med:
2006/42/EF, EN 60335-1:2012 + AC:2014 + A11:2014 + A13:2017 + A1:2019 + A2:2019 + A14:2019 + A15:2021; EN60335-2-69:2012.

Disse produkter er endvidere i overensstemmelse med direktiv 2014/30/EU og 2011/65/EU. Få flere oplysninger ved at kontakte DEWALT på følgende adresse eller se bag på vejledningen.

Undertegnede er ansvarlig for kompilering af den tekniske fil og udsteder denne erklæring på vegne af DEWALT.



Markus Rompel
Vice-President Engineering, PTE-Europe
DEWALT, Richard-Klinger-Straße 11,
D-65510, Idstein, Tyskland
14.10.2022

OVERENSSTEMMELSESERKLÆRING FORSKRIFTERNE OM LEVERING AF MASKINER (SIKKERHED) 2008

UK CA

Universal støvopsamler DWV905M, DWV905H

DEWALT erklærer, at produkterne beskrevet under ***Tekniske data*** er i overensstemmelse med:

Forskrifterne om levering af maskiner (sikkerhed), 2008, S.I. 2008/1597 (som ændret), EN 60335-1:2012 + AC:2014 + A11:2014 + A13:2017 + A1:2019 + A2:2019 + A14:2019 + A15:2021; EN60335-2-69:2012.

Disse produkter er i overensstemmelse med de følgende britiske forskrifter:

Forskrifter om elektromagnetisk kompatibilitet, 2016, S.I.2016/1091 (som ændret).

Forskrifterne for begrænsning af brugen af visse farlige stoffer i elektrisk og elektronisk udstyr 2012, S.I. 2012/3032 (som ændret).

For yderligere oplysninger, kontakt venligst DEWALT på følgende adresse eller se på bagsiden af vejledningen.

Undertegnede er ansvarlig for kompilering af den tekniske fil og udsteder denne erklæring på vegne af DEWALT.



Karl Evans
Vicedirektør for professionelle elværktøjer EANZ GTS
DEWALT UK, 270 Bath Road, Slough
Berkshire, SL1 4DX

England
14.10.2022



ADVARSEL: *Læs instruktionsvejledningen for at reducere risikoen for personskader.*

Definitioner: sikkerhedsretningslinjer

Nedenstående definitioner beskriver sikkerhedsniveauet for hvert enkelt signalord. Læs vejledningen og vær opmærksom på disse symboler.



FARE: *Angiver en umiddelbart farlig situation, der medmindre den undgås,* ***vil*** *resultere i* ***død eller alvorlig personskade****.*



ADVARSEL: *Angiver en potentielt farlig situation, der medmindre den undgås,* ***kunne*** *resultere i* ***død eller alvorlig personskade****.*



FORSIGTIG: *Angiver en potentielt farlig situation, der medmindre den undgås,* ***kan*** *resultere i* ***mindre eller moderat personskade****.*

BEMÆRK: *Angiver en handling, der* ***ikke er forbundet med personskade****, men som* ***kan*** *resultere i* ***produktskade****.*



Angiver risiko for elektrisk stød.



Angiver brandfare.

Vigtige sikkerhedsinstruktioner



ADVARSEL! Læs alle sikkerhedsadvarsler og alle instruktioner. *Manglende overholdelse af advarsler og instruktioner kan medføre elektrisk stød, brand og/eller alvorlig personskade.*

GEM ALLE ADVARSLER OG INSTRUKTIONER FOR FREMTIDIG REFERENCE

LÆS OG FØLG ALLE INSTRUKTIONER FØR ANVENDELSE AF DETTE APPARAT.



ADVARSEL: *Operatører skal være tilstrækkeligt instrueret i anvendelse af disse apparater.*



ADVARSEL: *Sådan reduceres risikoen for elektrisk chok. Udsæt den ikke for regn. Opbevar indendørs.*

- *Før brug skal operatører informeres, instrueres og oplæres i brugen af apparatet og de materialer, der skal bruges, inklusive den sikre metode til at fjerne og bortskaffe indsamlet materiale.*
- *Operatørerne skal overholde alle de sikkerhedsregulativer, som gælder for det bearbejdede materiale.*
- *Denne enhed kan indeholde støv, der er sundhedsskadeligt. Rengørings- og vedligeholdelsesarbejde, herunder bortskaffelse af filtre, støvposer og tømning af støvopsamlingsbeholderen, må kun udføres af faguddannet personale, der er iført passende beskyttelsesudstyr.*
- *Forlad ikke apparatet, når det er tilsluttet til en strømkilde. Træk stikket ud af kontakten, når det ikke bruges, og før servicearbejder.*
- *Støvsug aldrig uden filtre, undtagen som beskrevet i afsnittet Vådopsamlingsopgaver.*
- *Dette produkt er ikke beregnet til brug af personer (herunder børn), der lider af formindskede fysiske, sensoriske eller mentale evner; manglende erfaring og viden.*
- *Børn skal overvåges for at sikre, at de ikke leger med udstyret.*
- *Brug KUN dette apparat som beskrevet i betjeningsvejledningen. Brug kun tilbehør anbefalet af DEWALT.*
- *Hvis apparatet ikke virker korrekt, eller hvis det har været tabt eller er beskadiget, returnér det til et servicecenter.*
- *Håndter ikke stikket eller apparatet med våde hænder.*
- *Stik ikke nogen genstande ind i åbningerne på apparatet. Anvend aldrig apparatet med blokerede åbninger; hold det fri for støv, bomuldshår, hår og alt, som kan nedsætte luftstrømmen.*
- *Hold dit hår, løst tøj, fingre og alle dele af kroppen på afstand af åbninger og bevægelige dele.*
- *Slå strømmen fra før du trækker stikket ud af apparatet.*
- *Vær ekstra forsigtig ved rengøring på trapper.*
- *Apparatet må ikke anvendes til at opsamle brændbare eller letantændelige væsker som fx benzin eller bruge det i områder, hvor der findes brændbare eller letantændelige væsker.*
- *Der kan opstå statiske chok i tørre områder, hvor den relative luftfugtighed er lav. Dette sker kun midlertidigt og påvirker ikke anvendelsen af vakuum.*
- *Du kan undgå selvantændelse ved at tømme tankindholdet efter hver brug.*
- *Sluk og træk støvopsamlerens stik ud i usikre situationer.*

GEM DISSE INSTRUKTIONER

Ekstra sikkerhedsregler

- *Saml aldrig noget op som brænder eller ryger som fx cigaretter, tændstikker eller varm aske.*
- *Dette værktøj er stænksikkert ifølge beskyttelsesklasse IPX4. Nedsænk ikke værktøjet i vand.*
- *Må ikke anvendes til støvsugning af brændbare eksplosive materialer som fx kul, korn eller andet findelt brandbart materiale.*
- *Må ikke anvendes til støvsugning af giftige eller kræftfremkaldende stoffer som fx asbest eller pesticid.*
- *Noget træ indeholder konserveringsmidler, som kan være giftige. Vær ekstra forsigtig med at undgå indånding og hudkontakt, når du arbejder med disse materialer. Rådfør dig med og følg alle sikkerhedsoplysninger fra din materialeleverandør.*
- *Brug ikke støvsugeren som en trappestige.*
- *Anbring ikke tunge genstande på støvsugeren.*
- For støvopsamlere er det nødvendigt at sørge for en tilstrækkelig luftudskiftningshastighed L i rummet, hvis udsugningsluften føres tilbage til rummet. (***BEMÆRK:*** Henvisning til nationale bestemmelser er nødvendig.)

El-sikkerhed

Elmotoren er kun designet til én spænding. Kontrollér altid, at strømforsyningen svarer til spændingen på mærkepladen.

Hvis forsyningsledningen er beskadiget, må den kun udskiftes af DEWALT eller en autoriseret serviceorganisation.

Når du bruger støvopsamleren i et fugtigt miljø, skal du bruge en strømforsyning, der er beskyttet med fejlstrømsafbryder (RCD). Brugen af en fejlstrømsafbryder reducerer risikoen for elektrisk stød.

Brug af forlængerledning

Hvis du har brug for en forlængerledning, brug en godkendt 3-koret forlængerledning, der passer til dette værktøjs effektforbrug (se ***Tekniske data***).Den minimale lederstørrelse er 1,5 mm^2; den maksimale længde
er 30 m.

Ved brug af en ledningstromle skal ledningen altid rulles helt ud.

Pakkens indhold

Pakken indeholder:

1 Støvopsamler
1 Slange; diameter 32 mm
1 Konnektorsæt
2 Filtre
1 Brugsanvisning

- *Kontroller for eventuelle skader på værktøjet, dele og tilbehør, der kan være opstået under transport.*
- *Tag dig god tid til grundigt at læse og forstå denne brugsanvisning før brug.*

Markeringer på støvopsamleren

Følgende piktogrammer er vist på apparatet:



Læs brugsanvisningen før brug.



ADVARSEL: *Dette apparat indeholder skadeligt støv. Tømning og vedligeholdelse, herunder fjernelse af støvposen, må kun udføres af uddannet personale iført passende beskyttelsesudstyr. Tænd ikke før hele filtersystemet er blevet installeret.*

DWV905M



DWV905H

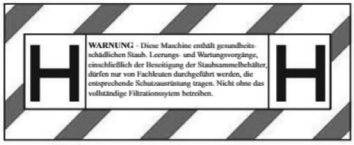

Beskrivelse (Fig. A)

ADVARSEL: *Modificér aldrig elektrisk apparat eller nogle dele heraf. Det kan medføre skade eller personskade.*

1 Tophåndtag/ledningsophæng
2 Netledning
3 Støvsugerhoved
4 Beholderlås
5 Hjul
6 Beholder
7 Sugeslange
8 Kuglehjul (den ene udstyret med en parkeringsbremse)
9 Filtre
10 Slangeindgang med drejelås
11 Slangeclips
12 Forreste håndtag
13 Stikkontakt til elværktøjer
14 Variabel sugedrejeknap
15 Værktøjets on/off-kontakt
16 Slangediametervælger
17 Udløsningsknap for teleskophåndtag
18 Teleskophåndtag
19 Indgangsstik (kun klasse M- og klasse H-modeller)
20 Pose
21 DWV9210-XJ konnektorsæt (omfatter DWV9000, DWV9120, DWV9130)
22 Datokode
23 Advarselsetikette om støvklasse

Tilsigtet anvendelse

Denne industrielle støvopsamlingsrenser er beregnet til våde og tørre støvsugningsanvendelser.

DWV905M

Dette apparat kan bruges som industristøvsuger og støvopsamler til mobile opgaver til opsamling af alle typer af tørt, ikke-brændbart støv op til støvklasse M med grænseværdier for erhvervsmæssig eksponering, der er højere end 0,1 mg/m^3.

DWV905H

Dette apparat kan bruges som industristøvsuger og støvopsamler til mobile opgaver til opsamling af alle typer af tørt, ikke-brændbart støv op til støvklasse H med grænseværdier for erhvervsmæssig eksponering, der er lavere end 0,1 mg/m^2.

Må **IKKE** anvendes under våde forhold eller i nærheden af brændbare væsker eller gasser.

Disse kraftige støvsugere er til professionel brug.

LAD IKKE børn komme i kontakt med værktøjet. Uerfarne brugere må ikke anvende dette værktøj uden opsyn.

BRUG IKKE støvopsamleren til brændbart støv.

Brug **IKKE** støvopsamleren i eksplosive atmosfærer.

BEMÆRK: Dette apparat er velegnet til kommerciel anvendelse, fx på hoteller, skoler, hospitaler, fabrikker, butikker, kontorer, udlejningsfirmaer og på byggepladser.

- **Små børn og svagelige personer.** Dette værktøj er ikke beregnet til at blive brugt af små børn og personer med fysisk eller psykisk funktionsnedsættelse uden opsyn.
- Dette produkt er ikke beregnet til at blive brugt af personer (inklusive børn) med nedsatte fysiske, sensoriske eller mentale evner, eller som mangler erfaring, kendskab eller færdigheder, medmindre de er under opsyn af en person, der er ansvarlig for deres sikkerhed. Børn må aldrig efterlades alene med dette produkt.

Datokodeposition (Fig. A)

Datokoden **22**, der også inkluderer produktionsåret, er tryk på huset.

Eksempel:

2021 XX XX

Produktionsår

SAMLING OG JUSTERINGER

ADVARSEL: For at mindske risikoen for kvæstelser, skal apparatet slukkes og strømforsyningen til apparatet afbrydes før montering og afmontering af tilbehør, før justering eller ændring af konfiguration eller ved udførelse af reparationer. *En utilsigtet start kan forårsage kvæstelser.*

Før ibrugtagning

- Åbn beholderlåsene **4** og fjern maskinens støvsugerhoved **3**.
- Fjern tilbehøret fra beholderen **6** og emballagen!
- DWV905H: Dæk tekstfeltet på advarselsetiketten om støvklasse **23** med den medfølgende selvklæbende etiket på sproget i dit land.

ADVARSEL: *Filtrene **9** skal altid være på plads under støvsugning, undtagen som beskrevet under* **Vådopsamlingsopgaver** *under* ***Drift****. Ved støvsugning af fint støv kan du også bruge en ekstra papirpose eller en skindpose for at tømme beholderen lettere.*

ADVARSEL: *Støvopsamlingsposer skal bruges til støvklasse M. Til klasse H skal støvopsamlingspose DWV9400 bruges, men den kan kombineres med DWV9402 fleecepose.*

1. Hvis du anvender en valgfri pose af papir, plast eller fleece **20**, skal den isættes som vist på figur B. Se afsnittet **Tilbehør** for at vælge det rette filter.
   BEMÆRK: Pas på ikke at rive posen i stykker. Anbring posen korrekt på indgang **10** for at tilvejebringe en tæt forsegling for maksimal støvopsamling.
2. Anbring støvsugerhovedet **3** på beholderen og fastgør den ved at lukke beholderens låse **4**.
3. Indsæt enden på slangen **7** i slangens indgangsdrejelås og drej den mod uret for at låse den på plads som vist i figur C.

DRIFT

Tørstøvsugning (Fig. D)

ADVARSEL: *Overhold altid sikkerhedsinstruktionerne og de gældende regler.*

ADVARSEL: For at mindske risikoen for kvæstelser, skal apparatet slukkes og strømforsyningen til apparatet afbrydes før montering og afmontering af tilbehør, før justering eller ændring af konfiguration eller ved udførelse af reparationer. *En utilsigtet start kan forårsage kvæstelser.*

1. Sæt strømledningen i en passende stikkontakt.
2. Stil justeringen af slangediameter **16** på den tilsluttede slanges diameter.
3. Drej værktøjets on/off- kontakt **15** til ON position ▮).
4. Indstil den variable sugedrejeknap **14** til den ønskede position. Denne funktion giver brugeren mulighed for at styre støvsugerens effekt, sugeevne og støjniveau.
   BEMÆRK: Denne indstilling styrer også sugeniveauet. Dette er meget nyttigt ved opgaver, støvsugningen skaber uacceptable niveauer af træk ved arbejdsemnet.
5. Følg vejledningen under **Tilslutning til elværktøjer** for tilslutning til det elværktøj, der skal bruges.

Behandling af filtre

Klasse H-filtre må ikke rengøres manuelt. Hvis filteret er tilstoppet, skal det bortskaffes.

De filtre, som følger med denne støvsuger, er filtre med lang levetid. For at være effektive til at minimere støvrecirkulation SKAL filtrene installeret korrekt og være i god stand.

ADVARSEL: *Du bør anvende passende personligt beskyttelsesudstyr som fx støvmaske og handsker under håndtering af filtrene.*

ADVARSEL: *Bortskaf det brugte filter i overensstemmelse med lovbestemmelserne.*

Justering af slangediameter (Fig. D)

Justér styringen af slangediameter **16** til den indvendige diameterstørrelse (32 mm eller 20 mm) eller tilbehørsdiameter for den korrekte slange (eller rør) efter den største del. Den valgte diameter på justeringsstyringen skal være lig med eller større end den største diameter på den anvendte slange / rør / tilbehør. Den leverede slange har en indvendig diameter på 32 mm. Du vil høre en akustisk alarm, hvis flowet falder til under 20 m/s. Systemet har en tidsforsinkelse til at reducere uønskede alarmer.

BEMÆRK: Stil kun regulatoren til slangediameter på de gule diameterområder på den tilsluttede sugeslange.

Hvis alarmen udsendes, når der tilsyneladende ikke er nogen blokering:

1. Sørg for, at justeringskontrollen er indstillet til den korrekte diameter.
2. Hvis væskemængdejusteringen er indstillet til under maksimum, skal dette niveau øges, indtil en tilstrækkelig

gennemstrømning gennem slangen får alarmen til at standse.

3. Hvis alarmen fortsat bliver udsendt, skal du fjerne slangen og kontrollere, at den er åben. Fjern støvposen og udskift den, hvis den er fuld eller blokeret, og kontrollér filterets tilstand, og udskift det om nødvendigt.

Kontakt din lokale DEWALT servicerepræsentant, hvis alarmen fortsat bliver udsendt.

Tilslutning til elværktøjer (Fig. C, E)

ADVARSEL: *Brug kun udgangen til formål, der er specificeret i vejledningen.*

ADVARSEL: *Inden kontakten stilles i positionen "Værktøjskontrol", skal du sikre dig, at det tilsluttede værktøj er slukket.*

ADVARSEL: *El-værktøjets maksimale belastning må ikke overskride stikkontaktens nominelle maksimale effekt.*

BEMÆRK: Nogle børsteløse AC-værktøjer kan starte støvsugeren i automatisk tilstand uden at tænde for elværktøjet.

1. Sæt støvsugerledningen i en passende stikkontakt.
2. Slut elværktøjet til stikkontakten **13**.
   BEMÆRK: Se **Strømtilslutningsdata for elværktøj** under ***Tekniske data*** for strømtolerancerne for det værktøj, der skal tilsluttes stikkontakten.
3. Drej værktøjets on/off-kontakt **15** til AKTIVERINGS position . På denne måde kan støvsugeren slås automatisk til og fra af elværktøjet. Værktøjets minimumseffekt skal være over 250 watt, for at støvsugeren kan styres via stikkontakten.
   BEMÆRK: Støvsugeren starter automatisk inden for 0,5 sekunder og fortsætter med at køre r 7 sekunder, efter elværktøjet er blevet slået fra. Efterløb kan variere, når den bruges med en strømgenerator.
4. Du skifter tilbage til manuel funktion ved at dreje værktøjets on/off-kontakt **15** til ON position ▌). I manuel funktion slås værktøjet og støvsugeren til og fra uafhængigt af hinanden.
5. Din DEWALT byggepladsstøvopsumer er udstyret med DEWALT AirLock-forbindelsessystemet. AirLock giver mulighed for en hurtig, sikker tilslutning mellem sugeslange **7** og elværktøjet. AirLock konnektor **24** tilsluttes direkte til DEWALT kompatible værktøjer eller ved hjælp af en AirLock-adapter (kan fås hos din lokale DEWALT leverandør). Se afsnittet ***Tilbehør*** for nærmere informationer om de adaptere, der findes.**BEMÆRK:** Hvis du bruger en adapter, kontrollér at den er ordentligt fastgjort til værktøjets kontakt, før du følger trinene nedenfor.
   a. Kontrollér at kraven på luftslusekonnektoren står i ulåst position. Ret kærvene **25** på kraven og luftslusekonnektoren ind som vist for ulåste og låste positioner.
   b. Skub luftslusekonnektoren på adapterens konnektorpunkt.
   c. Drej kraven til den låste position.
   BEMÆRK: Kuglelejerne inde i kraven låses ind i kærven og fastgør tilslutningen. Elværktøjet er nu sluttet korrekt til støvopsamleren.

Automatisk filterrengøringssystem

Denne støvsuger har et meget effektivt filterrensesystem, der minimerer tilstopning af filteret. Hvert 30. sekund renses et af de to filtre automatisk. Rensesprocessen skifter mellem filtrene og fortsætter under hele enhedens levetid.

BEMÆRK: Når støvsugeren er startet, renses begge filtre inden for de første 15 sekunder.

BEMÆRK: Det er normalt at høre en klikkelyd under denne proces.

BEMÆRK: Efter mange driftstimer er det muligt, at det automatiske filterrensesystem ikke er effektivt. Når dette sker, bedes du se afsnittet **Filter** under ***Vedligeholdelse***.

Parkeringsbremse (Fig. F)

Parkeringsbremsen vil låse et hjul for at forhindre, at støvsugeren ruller.

1. Du aktiverer parkeringsbremsen ved at trykke på bremsen **26** for at smække bremsen ind i låst position.
2. Du deaktiverer parkeringsbremsen ved at trykke på bremseknappen, og bremsen vil smække i ulåst position.

Isæt støvopsamlingspose (Fig. B)

Når du isætter plastikposen, skal du sørge for at fjerne luften mellem tanken og posen så meget som muligt. Forsøg at undgå store rynker i tætningen mellem hovedet og tanken.

Fjern / udskift brugt støvopsamlingspose

ADVARSEL: *Du bør anvende passende personligt beskyttelsesudstyr som fx støvmaske og handsker under håndtering af brugte støvsugerposer.*

1. Slå støvsugeren fra og træk ledningen ud af kontakten.
2. Du fjerner sugeslangen ved at lukke slangeindgangen med drejelås **10** med indgangsstikket **19**.
3. Lås beholderlåsene **4** op og fjern støvsugerhovedet **3**
4. Træk forsigtigt støvopsamlingsposen ud fra indgangen.
5. Forsegl opsamlingsposens åbning tæt med klæbende tape eller et kabelbånd (medfølger ikke), når du fjerner den fra maskinen.
6. Bortskaf opsamlingsposen i en passende beholder i henhold til lovbestemmelser.

Vådopsamlingsopgaver (Fig. G)

ADVARSEL: *Slut IKKE elværktøjer til kontakten, **13** når du bruger støvsugeren til vådopsamling.*

ADVARSEL: *Tilslut støvsugeren til en stikkontakt med fejlstrømsafbryder (RCD), når støvsugeren bruges til vådopsamling.*

ADVARSEL: *Hvis der løber skum eller væske ud af maskinen, afbryd den omgående.*

FORSIGTIG: *Rengør jævnligt enheden til begrænsning af vandniveauet og undersøg den for tegn på beskadigelse.*

BEMÆRK: *Fjern IKKE kugleflyderen, **27** da dette vil forårsage beskadigelse af støvsugeren. Kugleflyderen forhindrer vandet i at trænge ind i motoren.*

Før anvendelse af støvsugeren til vådopsamling:

1. Slå støvsugeren fra og træk netledningen **2** ud af kontakten.

2. Lås beholderlåsene 4 op og fjern støvsugerhovedet.
3. Fjern støvposen 20 (se afsnittet **Fjern / udskift brugt støvopsamlingspose**).
4. Fjern filteret (se afsnittet "Fjernelse af filter").
5. Tør beholderens inderside med en fugtig klud.
6. Udskift motorhovedet og luk låsene.
7. Tilslut støvsugeren til en stikkontakt med fejlstrømsafbryder.

ADVARSEL: *Anvend ikke maskinen med denne opsætning til støvklasse M og H.*

Sådan tømmes beholderen (Fig. G)

Kuglesvømmerventil 27 vil blokere luften til motoren, når beholderen er fuld, og lyden af motoren vil med det samme ændres. Når motoren har en højfrekvent lyd og luft-/vandflowet stopper, tøm beholderen.

1. Slå støvsugeren fra og træk ledningen ud af kontakten.
2. Lås beholderlåsene 4 op og fjern støvsugerhovedet 3.
3. Tøm indholdet i beholderen 6 over i en passende beholder eller afløb.

Sådan konverterer du tilbage til tørstøvsugning

1. Tøm beholder, se instruktionerne om **Tømning af beholder**.
2. Anbring beholderen på hovedet, indtil den er tør. Brug ALDRIG en vådbeholder til tøropsamling.
3. Anbring støvsugerhovedet 3 på en plan overflade, indtil det er tørt.
4. Geninstallér filtrene når støvsugerhovedet er tørt. Se **Filtre** under ***Vedligeholdelse***.
5. Når beholderen er tør, anbring støvsugerhovedet på beholderen og fastgør den ved at lukke beholderens låse 4.

Teleskophåndtag (Fig. H)

Tryk på udløserknappen 17 for at hæve og sænke teleskophåndtaget 18.

Nedlukning (Fig. D)

1. Drej værktøjets on/off-kontakt 15 til OFF position (O).
2. Tag stikket ud af enheden

Transport (Fig. I)

FORSIGTIG: *Risiko for personskade og beskadigelse! Vær opmærksom på enhedens vægt, når du transporterer den. Sørg for at sikre enheden mod utilsigtede bevægelser.*

1. Med henblik på støvfri transport skal du fjerne støvposerne fra beholderen eller dræne væsker fra beholderen efter opsugning af væsker.
2. Fjern slangen og luk slangeindgangen med drejelås 10 med indgangsstikket 19.
3. Sæt sugeslangens ender sammen for at forhindre, at snavspartikler slipper ud.
4. Opbevar netledningen 2 og sugeslangen.
5. Når maskinen transporteres i køretøjer, skal den sikres mod bevægelser og mod at vælte.

VEDLIGEHOLDELSE

Dit DEWALT apparat er designet til at fungere i lang tid med minimal vedligeholdelse. Vedvarende tilfredstillende funktion er afhængig af, om værktøjet plejes korrekt og rengøres regelmæssigt.

Hvis du oplever tab af sugeevne på grund af et tilstoppet filter, skal du slukke for enheden, lukke slangeindgangen med drejelås 10 med indgangsstikket 19, starte enheden og vente 15 sekunder, indtil du hører en kliklyd fra filterrensningen to gange. Hvis sugeevnen stadig ikke er tilstrækkelig god, skal filtrene udskiftes.

FARE: *Støv er farligt for helbredet. Bær altid affaldsbeklædning og åndedrætsværn af klasse P2 eller højere, når du udfører vedligeholdelsesarbejde (f.eks. udskiftning af filtre).*

ADVARSEL: For at mindske risikoen for kvæstelser, skal apparatet slukkes og strømforsyningen til apparatet afbrydes før montering og afmontering af tilbehør, før justering eller ændring af konfiguration eller ved udførelse af reparationer. *En utilsigtet start kan forårsage kvæstelser.*

ADVARSEL: *Når brugeren skal udføre service, skal maskinen skilles ad, rengøres og vedligeholdes, så vidt det er praktisk muligt, uden at forårsage risiko for det personale og andre, som står for vedligeholdelsen. Egnede forholdsregler omfatter dekontaminering før demontering, mulighed for lokal filtreret punktudsugning, hvor maskinen demonteres, rengøring af vedligeholdelsesområdet og passende personlig beskyttelse.*

- *Producenten eller en uddannet person skal udføre en teknisk inspektion mindst én gang årligt, fx bestående af inspektion af filteret for skader, maskinens lufttæthed og korrekt funktion af styremekanismen.*
- *Derudover skal maskinens filtreringsevne testes på klasse H-maskiner mindst en gang om året eller oftere som specificeret af nationale krav. Testmetoden, der kan bruges til at verificere maskinens filtreringsevne, er specificeret i 22.AA.201.2. Hvis testen mislykkes, skal den gentages med et nyt filter.*
- *Ved udførelse af service eller reparationer skal alle forurenede genstande, som ikke kan rengøres tilfredsstillende, bortskaffes. Sådanne genstande skal bortskaffes i uigennemtrængelige poser i overensstemmelse med alle gældende bekendtgørelser for bortskaffelse af sådant affald.*
- *Fjern maskinens yderside. Den skal dekontamineres ved hjælp af støvsugemetoder og skal aftørres eller behandles med fugemasse, inden den tages ud af et farligt område. Alle maskindele skal betragtes som forurenede, når de er fjernet fra det farlige område, og der skal tages passende foranstaltninger for at forhindre, at støvet spredes.*

Filter

Sådan fjernes filtre (Fig. J, K)

1. Drej værktøjets on/off-kontakt **15** til OFF position (**O**) og træk ledningen ud af stikkontakten.
2. Udløs beholderlåsene **4** og fjern støvsugerhovedet **3** fra beholderen. Anbring støvsugerhovedet på hovedet på en plan overflade.
3. På DWV905H skal du løsne 2,5 mm sekskantskruen **28** med en T-10 bit og derefter fjerne filterpladen **29** fra filtrene som vist i fig. J. Genbrug ikke Klasse H-hovedfilterelementet, efter at det er blevet fjernet fra enheden.
4. Drej hvert filter **9** mod uret ved at tage fat på det på plastikendedækslet som vist i figur K, og fjern det forsigtigt fra hovedet, idet du sikrer, at der ikke falder snavs ind i monteringshullet.
   BEMÆRK: Vær forsigtig så du ikke ødelægger filtermaterialet.
5. Hvis den nederste side af vakuumhovedet skal rengøres, skal du bruge en klud fugtet med vand og mild sæbe og lade det tørre. Bortskaf kluden i en passende beholder.
6. Inspicér filtre for slitage eller anden beskadigelse.

ADVARSEL: *Hvis der er nogen tvivl om filtrenes tilstand, SKAL de udskiftes. Fortsæt ALDRIG med at bruge filtrene, hvis de er beskadigede. Klasse H-filtre bør ikke rengøres manuelt uden for enheden.*

ADVARSEL: *Brug aldrig komprimeret luft eller en børste til at rense filteret, ellers kan filtermembranen blive beskadiget, og dette kan medføre, at der kommer støv ind i filteret. Hvis det er nødvendigt, bank dem let imod en hård overflade eller skyl dem med vand med rumtemperatur og lad dem lufttørre. Rensning af filtre er normalt unødvendigt, også selvom filteret er dækket af støv. Det automatiske filterrensesystem vil opretholde maksimal ydelse og vil fortsætte med at virke. Hvis der er en visuel beskadigelse på filtermembranen, udskift filtrene. Levetiden for filtre er typisk mellem seks og tolv måneder afhængigt af brug og vedligeholdelse.*

Sådan isættes filtre (Fig. J, L)

1. Kontrollér at filterpakning **30** er på plads og er sikret
2. Stil filtergevindene **31** op på en linje og støvsug hovedgevindene med moderat kraft, drej filtrene med uret. indtil de sidder fast.
   BEMÆRK: Vær forsigtig så du ikke ødelægger filtermaterialet.
3. På DWV905H skal du sætte filterpladen **29** på plads og stramme filterskruen **28** oven på pladen.
4. Fastgør den ved at sætter filterstangen **28** på plads som vist i fig. J.
5. Anbring støvsugerhovedet **3** på beholderen og fastgør den ved at lukke beholderens låse **4**.

Smøring

Din støvopsamler skal ikke smøres yderligere.

Rengøring

ADVARSEL: *Brug aldrig opløsningsmidler eller andre kraftige kemikalier til at rengøre apparatets ikke metalliske dele. Disse kemikalier kan svække de materialer, der anvendes i disse dele. Lad aldrig væske trænge ind i maskinen og nedsænk aldrig nogen del af produktet i væske.*

1. Støvsug den udvendige side på støvopsamleren. Brug til yderligere rengøring en klud fugtet med vand og mild sæbe, hvis det er nødvendigt.
2. Bortskaf efter brug kluden i en passende beholder.

Opbevaring (Fig. I)

1. Tøm beholderen, se **Sådan tømmes beholderen** under ***Drift***.
2. Rengør støvsugeren indvendigt og udvendigt.
3. Rengør eller udskift filtre, se **Filtre**.
4. Fjern slangen **7** fra slangeindgangen med drejelås **10** og luk indgangen med indgangsstikket **19**
5. Sæt sugeslangens ender sammen for at forhindre, at snavspartikler slipper ud.
6. Opbevar sugeslangen og ledningen som vist på illustrationen. Placér enheden i et tørt rum, og sikr det mod uautoriseret brug.
   BEMÆRK: Sæt indgangsstik i indgangen for at holde snavs inde i beholderen, når sugeslangen fjernes. Du kan også binde enderne af slangen sammen og låse dem sammen med drejelåsenden.
   BEMÆRK: Efter vådanvendelser skal de indvendige dele af væskebeholderen tørres før opbevaring.

Tilbehør

ADVARSEL: *Da andet tilbehør end det, som stilles til rådighed af DEWALT, ikke er afprøvet med dette produkt, kan det være farligt at bruge sådant tilbehør med dette apparat. For at reducere risikoen for kvæstelser, må dette produkt kun anvendes med tilbehør, som anbefales af DEWALT.*

TILBEHØR

DWV9340-XJ	Støvklasse M-filter
DWV9345-XJ	Støvklasse H-filter
DWV9315-XJ	Trykfast slange
DWV9316-XJ	Antistatisk slange; diameter 32 mm
DWV9401-XJ	Papirpose
DWV9400-XJ	Plastforing
DWV9402-XJ	Skindpose

DWV9500-XJ	Vac Rack
DWV9345-XJ	ToughSystem®, TSTAK® Vac Rack

DEWALT AirLock-system

DWV9000	Drejelås tilslutning
DWV9110	29-35 mm konisk gummiadapter
DWV9120	35-38 mm trindelt gummiadapter
DWV9130	35 mm OD adapter
DWV9150	35 mm OD vinkeladapter

Installation af Vac Rack (Fig. M)

1. Fjern de 4 bærehåndtagsskruer vha. et T-25 stjernebor, og fjern bærehåndtaget.
2. Installér vac rack'et ved at genbruge bærehåndtagsskruerne. Sæt dem tilbage i deres oprindelige huller, og stram.
3. Brug de 2 medfølgende skruer **32** ved at placere dem i de bageste huller af vac rack'et. Skub hver skrue ned og drej den for at bryde gennem materialet og ind i det skjulte skruenav nedenunder. Stram.

FORSIGTIG: *Overskrid ikke 9 kg (30 kg for model DWV9510) i hver 14 liters opbevaringsenhed, højst 2 opbevaringsenheder pr. støvopsamler. Overskrid ikke 18 kg i en 28 liters opbevaringsenhed, 1 opbevaringsenhed pr. støvopsamler. Hvis den anbefalede højde og/eller vægt overskrides, kan det resultere i en ustabil støvudskiller, som kan forårsage personskader eller beskadigelse. På model DWV9510 er den anbefalede højde 40 cm.*

FORSIGTIG: *Bær ikke støvopsamleren i håndtagene på de monterede opbevaringsenheder.*

BEMÆRK: *Fjern ikke støvudskillerhovedet fra tanken, mens T-stak-opbevaringsenhederne er påmonteret. Ellers kan det resultere i beskadigelse af støvopsamlerfilteret.*

BEMÆRK: *Bærehåndtaget skal opbevares til eventuel demontering.*

Hvis stativet skal fjernes igen, skal det gøres i omvendt rækkefølge. Håndtaget skal monteres igen, og de to bagerste skruer **32** *skal skrues tilbage i motorhovedets kabinet for at lukke skruehullerne.*

Fastgørelse af ledningen til slangen (Fig. A)

Ledningen **2** kan fastgøres til sugeslangen **7** ved hjælp af D279058CL slangeclips (kan fås hos din lokale DEWALT leverandør).

Ret henvendelse til din forhandler vedr. yderligere oplysninger mhp. det passende tilbehør.

Fejlsøgning

Problem	Løsning
Motoren kører ikke	Kontrollér ledning, stik og udgang.
	Kontrollér at værktøjets on/off-kontakt står i ON position ▮).
Sugekapaciteten falder	Fjern blokeringer i sugemundstykket, sugerør, sugeslange eller filtre.
	Udskift papir- eller fleecepose.
	Kontrollér, at filtrene er korrekt installeret.
	Rengør eller udskift filtrene.
	Tøm beholderen, se **Tøm beholder** under ***Drift***.
Støvsugeren stopper	Termisk overbelastning er blevet udløst: 1. Slå støvsugeren fra og frakobl den fra strømkilden. 2. Tøm om nødvendigt beholderen. 3. Lad enheden køle af. 4. Sæt ledningen i en passende stikkontakt og drej værktøjets on/off-kontakt til ON position ▮) for at teste. Hvis støvsugeren ikke vil genstarte, kontakt din forhandler eller den nærmeste autoriserede DEWALT reparatør i DEWALT kataloget eller kontakt dit DEWALT kontor på den adresse, der er angivet i denne vejledning.
Der kommer støv ud under støvsugning	Kontrollér, at filtrene er korrekt installeret.
	Kontrollér, at filtrene ikke er beskadigede; udskift dem om nødvendigt.
	Kontrollér, at filterpakningerne er på plads og er sikret.
Den automatiske filterrensning virker ikke	Lyt, indtil magnetventilen klikker, for at sikre, at filterrensningsmekanismen fungerer.
Elværktøjet tændes ikke.	Kontrollér at værktøjets on/off-kontakt står i AKTIVERINGS position ⇉.

Miljøbeskyttelse

Særskilt bortskaffelse. Produkter mærket med dette symbol må ikke bortskaffes sammen med normalt husholdningsaffald.

Produkter indeholder materialer, der kan blive gendannet eller genanvendt og således reducere efterspørgslen efter råvarer. Genbrug venligst elektriske produkter i henhold til lokale regulativer. Yderligere informationer findes på **www.2helpU.com**.

Service

BEMÆRK: Hvis støvopsamleren skal sendes til reparation:

1. Kontakt DEWALT *servicecenter før indsendelse af udstyr for at få afklaret eventuelle farer fra farlige materialer, der er blevet opsuget.*
2. *Overhold følgende instruktioner for personlig beskyttelse under transport og i servicecenteret:*
   a. Rengør enheden grundigt indvendigt og udvendigt.
   b. Fjern filteret/affaldsposen.
   c. Pak om relevant enheden lufttæt i plastikposen.
   d. Vedhæft en liste over opsugede farlige materialer på ydersiden af den lufttætte emballage.

SCHWERLAST-BAUSTAUBSAUGER DWV905M, DWV905H

Herzlichen Glückwunsch!

Sie haben sich für ein Gerät von DEWALT entschieden. Langjährige Erfahrung, sorgfältige Produktentwicklung und Innovation machen DEWALT zu einem zuverlässigen Partner für professionelle Anwender von Elektrowerkzeugen.

Technische Daten

		DWV905M DWV905H QS/GB	DWV905M DWV905H LX
Spannung	V_{AC}	230	115
GB & Irland	V_{AC}	230	115
Typ		1	1
Nennleistung	W	1400	1400
Maximale Leistung	W	3600/3000	1840
Frequenz	Hz	50	50
Schutzklasse		IPX4	IPX4
Behälterkapazität	l	38	38
Füllmenge (Flüssigkeit)	l	18,4	18,4
Durchflussmenge (max. am Gebläse)	l/s	75	71
Unterdruck (max. am Gebläse)	kPa	25	24
Durchflussmenge (EN60335-2-69)	l/s	41	39
Negativer Druck (EN60335-2-69)	kPa	22,6	21,6
Filterfläche	m^2	0,3	0,3
Stromanschlussdaten des Elektrowerkzeugs	W	2200/1600	440
Schlauchlänge	m	4,6	4,6
Schlauchdurchmesser	mm	32	32
Gewicht	kg	15	15

Lärmwerte bzw. Vibrationswerte (Triax-Vektorsumme) gemäß EN60335-2-69:			
L_{PA} (Emissions-Schalldruckpegel)	dB(A)	72	72
L_{WA} (Schallleistungspegel)	dB(A)	85	86
K (Unsicherheitsfaktor für den angegebenen Schallpegel)	dB(A)	2	2

EG-Konformitätserklärung

Maschinenrichtlinie

CE

Universal-Staubsauger
DWV905M, DWV905H

DEWALT erklärt, dass diese unter ***Technische Daten*** beschriebenen Geräte übereinstimmen mit: 2006/42/EC, EN 60335-1:2012 + AC:2014 + A11:2014 + A13:2017 + A1:2019 + A2:2019 + A14:2019 + A15:2021; EN60335-2-69:2012.

Diese Produkte entsprechen außerdem den Richtlinien 2014/30/EU und 2011/65/EU. Für weitere Informationen kontaktieren Sie bitte DEWALT unter der folgenden Adresse, oder beachten Sie die Rückseite der Anleitung.

Der Unterzeichnete ist verantwortlich für die Zusammenstellung des technischen Dossiers und gibt diese Erklärung im Namen von DEWALT ab..



Markus Rompel
Vice-President Engineering, PTE-Europe
DEWALT, Richard-Klinger-Straße 11,
D-65510, Idstein, Deutschland
14.10.2022

KONFORMITÄTSERKLÄRUNG THE SUPPLY OF MACHINERY (SAFETY) REGULATIONS 2008

UK CA

Universal-Staubsauger
DWV905M, DWV905H

DEWALT erklärt hiermit, dass diese unter ***Technische Daten*** beschriebenen Produkte die folgenden Vorschriften erfüllen:

The Supply of Machinery (Safety) Regulations, 2008, S.I. 2008/1597 (in der jeweils gültigen Fassung), EN 60335-1:2012 + AC:2014 + A11:2014 + A13:2017 + A1:2019 + A2:2019 + A14:2019 + A15:2021; EN60335-2-69:2012.

Diese Produkte entsprechen den folgenden britischen Vorschriften:

Electromagnetic Compatibility Regulations, 2016, S.I.2016/1091 (in der jeweils gültigen Fassung).

The Restriction of the Use of Certain Hazardous Substances in Electrical and Electronic Equipment Regulations 2012, S.I. 2012/3032 (in der jeweils gültigen Fassung).

Für weitere Informationen wenden Sie sich bitte an DEWALT unter der folgenden Adresse oder schauen Sie auf der Rückseite dieser Betriebsanleitung nach.

Der Unterzeichnete ist verantwortlich für die Zusammenstellung des technischen Dossiers und gibt diese Erklärung im Namen von DEWALT ab.



Karl Evans
Vice President Professional Power Tools EANZ GTS
DEWALT UK, 270 Bath Road, Slough
Berkshire, SL1 4DX
England
14.10.2022



WARNUNG: *Zur Reduzierung der Verletzungsgefahr bitte die Bedienungsanleitung lesen.*

Definitionen: Sicherheitsrichtlinien

Im Folgenden wird die Relevanz der einzelnen Warnhinweise erklärt. Bitte lesen Sie das Handbuch und achten Sie auf diese Symbole.



GEFAHR: *Weist auf eine unmittelbar drohende gefährliche Situation hin, die, sofern nicht vermieden,* ***zu*** *tödlichen* ***oder schweren Verletzungen führt****.*



WARNUNG: *Weist auf eine möglicherweise gefährliche Situation hin, die, sofern nicht vermieden,* ***zu*** *tödlichen oder* ***schweren Verletzungen führen kann****.*



VORSICHT: *Weist auf eine möglicherweise gefährliche Situation hin, die, sofern nicht vermieden,* ***u. U. zu*** *leichten oder* ***mittelschweren Verletzungen führen kann.***

HINWEIS: *Weist auf ein Verhalten hin, das* ***nichts mit Verletzungen zu tun hat****, aber, wenn es* ***nicht vermieden wird****, zu* ***Sachschäden führen kann****.*



Weist auf ein Stromschlagrisiko hin.



Weist auf eine Brandgefahr hin.

Wichtige Sicherheitshinweise



WARNUNG! Lesen Sie alle Sicherheitswarnhinweise und alle Anweisungen. *Das Nichtbeachten von Warnhinweisen und Anweisungen kann zu elektrischem Schlag, Brand und/oder schweren Verletzungen führen.*

BEWAHREN SIE ALLE WARNHINWEISE UND ALLE ANWEISUNGEN AUF.

LESEN UND BEACHTEN SIE ALLE ANWEISUNGEN, BEVOR SIE DIESES GERÄT VERWENDEN



WARNUNG: *Bediener müssen ausreichend über den Gebrauch dieser Geräte geschult sein.*



WARNUNG: *Dadurch wird das Risiko eines Stromschlags reduziert. Nicht Regen aussetzen. Nicht im Freien lagern.*

- *Vor der Verwendung müssen die Bediener Informationen, Anweisungen und Schulung in Bezug auf die Verwendung des Geräts und die Substanzen, für die es zu verwenden ist, erhalten; dies schließt die sichere Sammlung und Entsorgung der aufgenommenen Materialien ein.*
- *Die Bediener müssen jegliche Sicherheitsbestimmungen in Bezug auf die Materialien, mit denen umgegangen wird, beachten.*
- *Dieses Gerät kann gesundheitsgefährdenden Staub enthalten. Reinigungs- und Wartungsarbeiten, einschließlich der Entsorgung der Filter, der Staubbeutel und der Entleerung des Staubsammelbehälters, dürfen nur von Fachleuten mit entsprechender Schutzausrüstung durchgeführt werden.*
- *Das Gerät nicht unbeaufsichtigt lassen, solange es an eine Stromquelle angeschlossen ist. Netzstecker abziehen, wenn Sie das Gerät nicht benutzen und bevor Sie Wartungsarbeiten vornehmen.*
- *Den Staubsauger nicht ohne eingebaute Filter verwenden, außer wie im Abschnitt „Nasssauganwendungen" beschrieben.*
- *Dieses Gerät darf nicht von Personen (einschließlich Kindern) mit eingeschränkten physischen, sensorischen oder mentalen Fähigkeiten oder ohne ausreichende Erfahrung oder Kenntnisse verwendet werden.*
- *Lassen Sie nicht zu, dass Kinder mit dem Gerät spielen.*
- *Das Gerät NUR wie im Handbuch beschrieben verwenden. Nur von DEWALT empfohlene Anbauteile verwenden.*
- *Wenn das Gerät nicht richtig arbeitet oder wenn es fallen gelassen oder beschädigt wurde, ist es einem Kundendienstzentrum zu übergeben.*
- *Berühren Sie den Stecker oder das Gerät nicht mit nassen Händen.*
- *Stecken Sie keine Gegenstände in die Öffnungen des Geräts. Verwenden Sie das Gerät nicht, wenn Öffnungen blockiert sind; entfernen Sie Staub, Flusen, Haare und alles, was den Luftstrom behindern kann.*
- *Halten Sie Haare, locker sitzende Kleidung, Finger und alle Körperteile von Öffnungen und beweglichen Teilen entfernt.*
- *Schalten Sie vor dem Abziehen des Netzsteckers alle Bedienelemente aus.*
- *Lassen Sie beim Reinigen von Treppen besondere Vorsicht walten.*
- *Verwenden Sie das Gerät niemals, um entzündliche oder brennbare Flüssigkeiten, z. B. Benzin, aufzusaugen, und nicht in Bereichen, wo solche Stoffe vorhanden sein können.*
- *In trockenen Bereichen oder bei niedriger Luftfeuchtigkeit sind Entladungen statischer Elektrizität möglich. Diese treten nur vorübergehend auf und beeinträchtigen die Verwendung des Staubsaugers nicht.*
- *Entleeren Sie den Tankinhalt nach jeder Verwendung, um spontane Entzündungen zu vermeiden.*
- *Schalten Sie den Staubsauger in unsicheren Situationen aus und ziehen Sie den Netzstecker.*

BEWAHREN SIE DIESE ANWEISUNGEN AUF

Zusätzliche Sicherheitshinweise

- *Saugen Sie keine brennenden oder rauchenden Gegenstände wie z. B. Zigaretten oder Streichhölzer sowie keine heiße Asche auf.*

- *Dieses Gerät ist gemäß Schutzklasse IPX4 rundum spritzwassergeschützt. Tauchen Sie das Gerät niemals in Wasser ein.*
- *Nicht zum Aufsaugen brennbarer und explosiver Materialien verwenden, wie z. B. Kohle, Getreide, oder andere fein verteilte brennbare Materialien.*
- *Nicht zum Aufsaugen giftiger oder krebserregender Materialien wie Asbest oder Pestizide verwenden.*
- *Einige Holzarten enthalten Konservierungsstoffe, die giftig sein können. Vermeiden Sie beim Umgang mit solchen Materialien das Einatmen von Stäuben und den Hautkontakt. Beschaffen Sie Sicherheitsinformationen vom Lieferanten dieser Materialien und befolgen Sie diese.*
- *Verwenden Sie den Staubsauger nicht als Trittstufe.*
- *Legen Sie keine schweren Gegenstände auf den Staubsauger.*
- Für Staubabsaugungen ist es erforderlich, eine ausreichende Luftaustauschrate L im Raum sicherzustellen, wenn die Abluft in den Raum zurückgeleitet wird. (***HINWEIS:*** Hierzu sind nationale Richtlinien einzuhalten.)

Elektrische Sicherheit

Der Elektromotor wurde für eine einzige Spannung konstruiert. Überprüfen Sie immer, dass die Stromversorgung der Spannung auf dem Typenschild entspricht.

Wenn das Netzkabel beschädigt ist, darf es nur von DEWALT oder einer autorisierten Kundendienststelle ausgetauscht werden.

Wenn Sie den Staubsauger in einer feuchten Umgebung betreiben, muss eine durch einen Fehlerstromschutzschalter (FI-Schalter) geschützte Stromversorgung verwendet werden. Der Einsatz eines Fehlerstromschutzschalters mindert die Gefahr eines elektrischen Schlages.

Verwendung eines Verlängerungskabels

Wenn ein Verlängerungskabel erforderlich ist, verwenden Sie ein zugelassenes, dreiadriges Verlängerungskabel, das für den Eingang dieses Werkzeugs geeignet ist (siehe ***Technische Daten***). Der Mindestquerschnitt der Adern beträgt 1,5 mm^2; die maximale Länge beträgt 30 m.

Wenn Sie eine Kabeltrommel verwenden, wickeln Sie das Kabel vollständig ab.

Packungsinhalt

Die Packung enthält:

1 Staubsauger
1 Schlauchdurchmesser; 32 mm
1 Anschluss-Set
2 Filter
1 Betriebsanleitung

- *Prüfen Sie das Gerät, die Teile oder Zubehörteile auf Beschädigungen, die beim Transport entstanden sein könnten.*
- *Nehmen Sie sich Zeit, die Betriebsanleitung vor Inbetriebnahme sorgfältig zu lesen.*

Markierungen am Staubabsaugsystem

Die folgenden Bildzeichen sind am Gerät sichtbar angebracht:

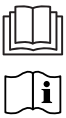

Vor der Verwendung die Betriebsanleitung lesen.

WARNUNG: *Dieses Gerät enthält gefährlichen Staub. Die Entleerung und Wartung, einschließlich der Entnahme des Staubbeutels, darf nur durch geschultes Personal durchgeführt werden, das geeignete Schutzausrüstung trägt. Nicht einschalten, bevor das vollständige Filtersystem eingebaut wurde.*

DWV905M



DWV905H

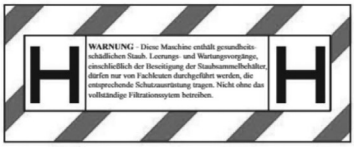

Beschreibung (Abb. [Fig.] A)

WARNUNG: *Nehmen Sie niemals Änderungen am Gerät oder dessen Teilen vor. Dies könnte zu Schäden oder Verletzungen führen.*

1 Oberer Handgriff/Kabelaufwicklung
2 Stromversorgungskabel
3 Saugkopf
4 Behälterverschluss
5 Laufrolle
6 Behälter
7 Saugschlauch
8 Rollen (eine davon mit Feststellbremse)
9 Filter
10 Schlaucheinlassstück mit Drehverriegelung
11 Schlauchhalteklemme
12 Vorderer Handgriff
13 Steckdose für Elektrowerkzeuge
14 Stufenloser Saugstärkeregler
15 Ein/Aus/Werkzeugschalter
16 Schlauchdurchmesserwähler
17 Teleskopgriff-Lösetaster
18 Teleskopgriff
19 Einlassstopfen (nur Modelle der Klassen M und H)
20 Beutel

21 DWV9210-XJ Anschluss-Set (umfasst DWV9000, DWV9120, DWV9130)

22 Datumscode

23 Warnhinweis zur Staubklasse

Verwendungszweck

Dieser Industriestaubsauger ist zum Nass- und Trockensaugen geeignet.

DWV905M

Dieses Gerät kann als Industriestaubsauger und Staubabsauggerät zur Absaugung aller Arten von trockenen, nicht brennbaren Stäuben bis zur Staubklasse M mit Arbeitsplatzgrenzwerten von mehr oder gleich 0,1 mg/m^3 verwendet werden.

DWV905H

Dieses Gerät kann als Industriestaubsauger und Staubabsauggerät zur Absaugung aller Arten von trockenen, nicht brennbaren Stäuben bis zur Staubklasse H mit Arbeitsplatzgrenzwerten von weniger als 0,1 mg/m^2 verwendet werden.

NICHT in nasser Umgebung oder in der Nähe von entflammbaren Flüssigkeiten oder Gasen verwenden.

Diese Schwerlaststaubsauger sind für den professionellen Einsatz gebaut.

LASSEN SIE NICHT ZU, dass Kinder in Kontakt mit dem Werkzeug kommen. Wenn unerfahrene Personen dieses Gerät verwenden, sind diese zu beaufsichtigen.

Verwenden Sie den Staubsauger **NICHT** für brennbare Stäube.

Verwenden Sie den Staubsauger **NICHT** in explosionsfähigen Atmosphären.

HINWEIS: Dieses Gerät eignet sich für die kommerzielle Verwendung z. B. in Hotels, Schulen, Krankenhäusern, Fabriken, Werkstätten, Büros, Vermietungsfirmen und auf Baustellen.

- **Kleine Kinder und behinderte Personen.** Dieses Gerät ist nicht zur Verwendung durch kleine Kinder oder behinderte Personen ohne Aufsicht gedacht.
- Dieses Gerät darf nicht von Personen (einschließlich Kindern) mit eingeschränkten physischen, sensorischen oder mentalen Fähigkeiten oder ohne ausreichende Erfahrung oder Kenntnisse verwendet werden, außer wenn diese Personen von einer Person, die für ihre Sicherheit verantwortlich ist, bei der Verwendung des Geräts beaufsichtigt werden. Lassen Sie nicht zu, dass Kinder mit diesem Produkt allein gelassen werden.

Lage des Datumscodes (Abb. A)

Der Datumscode **22**, der auch das Herstelljahr enthält, ist in das Gehäuse geprägt.

Beispiel:

2021 XX XX
Herstelljahr

ZUSAMMENBAUEN UND EINSTELLEN

WARNUNG: Um die Gefahr schwerer Verletzungen zu mindern, schalten Sie das Gerät aus und trennen Sie es vom Netz, bevor Sie Einstellungen vornehmen oder Anbaugeräte oder Zubehör anbringen oder entfernen. *Ungewolltes Anlaufen kann Verletzungen verursachen.*

Vor der Erstinbetriebnahme

- Öffnen Sie den Behälterverschluss **4** und nehmen Sie den Saugkopf **3** vom Gerät ab.
- Nehmen Sie das Zubehör aus dem Behälter **6** und der Verpackung!
- DWV905H: Überdecken Sie das Textfeld des Staubklassen-Warnschildes **23** mit dem mitgelieferten Klebeetikett in Ihrer Landessprache.

WARNUNG: *Die Filter* **9** *müssen beim Staubsaugen immer montiert sein, außer wie unter* ***Nasssauganwendungen*** *im Abschnitt* ***Betrieb*** *beschrieben. Beim Aufsaugen von Feinstaub können Sie auch einen zusätzlichen Papier- oder Filzbeutel verwenden, um das Entleeren des Behälters zu vereinfachen.*

WARNUNG: *Für die Staubklasse M müssen Staubsammelbeutel verwendet werden. Für die Staubklasse H muss der Staubsammelbeutel DWV9400 verwendet werden, der jedoch mit dem Filzbeutel DWV9402 kombiniert werden kann.*

1. Wenn optionale Papier-, Kunststoff- oder Filzbeutel **20** verwendet werden sollen, sind diese gemäß Abbildung B einzusetzen. Lesen Sie den Abschnitt **Zubehör**, um den richtigen Filter auszuwählen.
   HINWEIS: Den Beutel nicht zerreißen. Den Beutel vorsichtig auf den Einlass **10** positionieren, um einen dichten Sitz zu erreichen, was maximale Staubsammelleistung garantiert.
2. Den Saugkopf **3** auf den Behälter setzen und durch Schließen der Behälterverschlüsse **4** sichern.
3. Das Schlauchende **7** in den Schlaucheinlass mit Drehverriegelung einführen und gegen den Uhrzeigersinn bis zum Anschlag drehen, siehe Abbildung C.

BETRIEB

Trockensaugbetrieb (Abb. D)

WARNUNG: *Beachten Sie immer die Sicherheitsanweisungen und die geltenden Vorschriften.*

WARNUNG: Um die Gefahr schwerer Verletzungen zu mindern, schalten Sie das Gerät aus und trennen Sie es vom Netz, bevor Sie Einstellungen vornehmen oder Anbaugeräte oder Zubehör anbringen oder entfernen. *Ungewolltes Anlaufen kann Verletzungen verursachen.*

1. Stecken Sie den Netzstecker in eine geeignete Steckdose ein.
2. Stellen Sie den Schlauchdurchmesserwähler **16** auf den Durchmesser des angeschlossenen Schlauchs ein.

3. Stellen Sie den Ein/Aus/Werkzeugschalter **15** auf die Position ON .▌
4. Stellen Sie den stufenlosen Saugstärkeregler **14** auf die gewünschte Position. Mit dieser Funktion kann der Bediener die Saugkraft und die Lautstärke des Geräts einstellen. **HINWEIS:** Diese Einstellung steuert außerdem die Saugstärke. Dies ist bei Anwendungen sehr hilfreich, bei denen eine zu hohe Saugstärke das Werkstück zu stark belasten würde.
5. Beachten Sie zum Anschluss an das zu verwendende Elektrowerkzeug die Anweisungen unter **Anschluss an Elektrowerkzeuge**.

Filterpflege

Filter der Klasse H dürfen nicht manuell gereinigt werden. Wenn der Filter verstopft ist, muss er entsorgt werden.

Die in diesem Staubsauger verwendeten Filter sind Langzeitfilter. Um bei der Minimierung der Staubzirkulation effektiv sein zu können, MÜSSEN die Filter richtig eingebaut und in gutem Zustand sein.

WARNUNG: *Beim Umgang mit den Filtern müssen geeignete Schutzausrüstungen wie z. B. Staubmaske und Handschuhe getragen werden.*

WARNUNG: *Entsorgen Sie gebrauchte Filter gemäß den gesetzlichen Bestimmungen.*

Einstellung des Schlauchdurchmessers (Abb. D)

Stellen Sie den Schlauchdurchmesserwähler **16** auf den richtigen Innendurchmesser des Schlauchs (oder Rohres) (32mm oder 20mm) oder den Durchmesser des Zubehörteils ein (in Bezug auf den größten Querschnitt). Der gewählte Durchmesser der Einstellung muss größer oder gleich dem größten Durchmesser des verwendeten Rohres/Schlauches/Zubehörteiles sein. Der mitgelieferte Schlauch hat einen Innendurchmesser von 32 mm. Wenn die Durchflussrate auf unter 20 m/s fällt, wird ein akustischer Alarm ausgegeben. Das System verfügt über eine Zeitverzögerung, um ungewollte Alarme zu reduzieren.

HINWEIS: Stellen Sie den Schlauchdurchmesserwähler nur auf die gelb markierten Durchmesserbereiche des angeschlossenen Saugschlauchs ein.

Falls der Alarm ertönt, wenn keine offensichtliche Blockade vorliegt:

1. Stellen Sie sicher, dass die Anpassungsregelung auf den richtigen Durchmesser eingestellt ist.
2. Wenn die Fließgeschwindigkeit unter das Maximum eingestellt ist, erhöhen Sie den Pegel, bis eine ausreichende Strömung durch den Schlauch den Alarm beendet.
3. Wenn der Alarm weiterhin ertönt, entfernen Sie den Schlauch und überprüfen Sie, dass er frei ist. Entfernen und ersetzen Sie den Staubbeutel, wenn er voll oder verstopft ist, und überprüfen Sie den Filterzustand und ersetzen Sie ihn, falls nötig.

Wenn der Alarm weiterhin ertönt, wenden Sie sich an Ihren DEWALT-Kundendienst.

Anschluss an Elektrowerkzeuge (Abb. C, E)

WARNUNG: *Verwenden Sie den Auslass nur für in der Beschreibung angegebene Zwecke.*

WARNUNG: *Vergewissern Sie sich, dass das angeschlossene Werkzeug ausgeschaltet ist, bevor Sie den Schalter auf die Position „Werkzeugkontrolle" stellen.*

WARNUNG: *Die maximale Belastung des Elektrowerkzeugs darf die Nennausgangsleistung an der Steckdose nicht überschreiten.*

HINWEIS: Einige bürstenlose Wechselstromgeräte können den Staubsauger im Automatikmodus starten, ohne dass das Elektrowerkzeug eingeschaltet wird.

1. Stecken Sie den Netzstecker des Staubsaugers in eine geeignete Steckdose ein.
2. Schließen Sie das Elektrowerkzeug an die Steckdose **13** an. **HINWEIS:** Die maximale Leistungsaufnahme des an die Steckdose anzuschließenden Werkzeugs finden Sie unter **Anschlussdaten des Elektrowerkzeugs** unter ***Technische Daten***.
3. Drehen Sie den Ein/Aus/Werkzeugschalter **15** auf die Position ACTIVATION. Dadurch wird der Staubsauger automatisch mit dem Elektrowerkzeug ein- und ausgeschaltet. Die Mindestleistung des Werkzeugs muss größer als 250 Watt sein, damit der Staubsauger über die Steckdose betrieben werden kann. **HINWEIS:** Der Staubsauger startet automatisch innerhalb von 0,5 Sekunden und läuft nach Ausschalten des Elektrowerkzeugs 7 Sekunden nach. Die Nachlaufzeit kann bei Verwendung eines Stromgenerators variieren.
4. Zum Umschalten auf den manuellen Modus den Ein/Aus/Werkzeugschalter **15** auf die Position ON stellen.▌ Im manuellen Modus sind das Werkzeug und der Staubsauger unabhängig voneinander ein- und ausschaltbar.
5. Ihr DEWALT-Baustaubsauger ist mit dem DEWALT AirLock-Anschlusssystem ausgerüstet. AirLock ermöglicht einen schnellen, sicheren Anschluss zwischen Saugschlauch **7** und Elektrowerkzeug. Der AirLock-Anschluss **24** wird direkt oder über einen AirLock-Adapter (erhältlich bei Ihrem lokalen DEWALT-Lieferanten) an DEWALT-kompatible Werkzeuge angeschlossen. Einzelheiten zu verfügbaren Adaptern finden Sie im Abschnitt ***Zubehör***. **HINWEIS:** Falls ein Adapter verwendet wird, stellen Sie dessen sichere Befestigung am Werkzeug sicher, bevor Sie die nachfolgenden Schritte ausführen.
   a. Stellen Sie sicher, dass sich der Ring am AirLock-Anschluss in der entsperrten Position befindet. Richten Sie die Kerben **25** am Ring und am AirLock-Anschluss wie abgebildet aus, um die Elemente in die entsperrte und gesperrte Position zu bringen.
   b. Drücken Sie den AirLock-Anschluss auf den Adapteranschlusspunkt.
   c. Drehen Sie den Ring in die gesperrte Position. **HINWEIS:** Führen Sie die Kugellager im Bundverschluss in den Schlitz ein und sichern Sie die Verbindung. Das Elektrowerkzeug ist jetzt sicher mit dem Staubsauger verbunden.

Automatisches Filterreinigungssystem

Dieser Staubsauger verfügt über ein hocheffektives Filtersystem, das Filterverstopfungen minimiert. Alle 30 Sekunden wird einer der beiden Filter automatisch gereinigt. Der Reinigungsprozess wird während der gesamten Lebensdauer des Gerätes abwechselnd an beiden Filtern durchgeführt.

HINWEIS: Nach dem Einschalten des Staubsaugers werden beide Filter innerhalb der ersten 15 Sekunden gereinigt.

HINWEIS: Ein Klickgeräusch ist während dieses Prozesses normal.

HINWEIS: Nach vielen Betriebsstunden ist das automatische Filtersystem möglicherweise nicht mehr effektiv. Wenn dies der Fall ist, siehe Abschnitt **Filter** unter ***Wartung***.

Feststellbremse (Abb. F)

Die Feststellbremse blockiert ein Rad, um ein Wegrollen des Staubsaugers zu verhindern.

1. Zum Betätigen der Feststellbremse drücken Sie auf die Bremstaste **26**, um die Bremse in die blockierte Position zu bringen.
2. Zum Lösen der Feststellbremse drücken Sie erneut auf die Bremstaste; die Bremse springt in die geöffnete Position zurück.

Einsetzen des Staubsammelbeutels (Abb. B)

Achten Sie beim Einsetzen des Kunststoffbeutels darauf, dass zwischen Tank und Beutel möglichst viel Luft entfernt wird. Versuchen Sie, große Falten in der Dichtung zwischen Kopf und Tank zu vermeiden.

Gebrauchte Staubsammelbeutel entfernen/ wechseln

WARNUNG: *Beim Umgang mit gebrauchten Staubbeuteln müssen geeignete Schutzausrüstungen wie z. B. Staubmaske und Handschuhe getragen werden.*

1. Staubsauger ausschalten und Netzstecker abziehen.
2. Zum Entfernen des Saugschlauchs schließen Sie das Schlaucheinlassstück mit Drehverriegelung **10** am Schlaucheinlassstopfen **19**.
3. Behälterverriegelungen **4** lösen und Saugkopf **3** abnehmen
4. Sammelbeutel vorsichtig vom Einlass abziehen.
5. Verschließen Sie die Öffnung des Sammelbeutels gut mit Klebeband oder einem Kabelbinder (nicht im Lieferumfang enthalten), wenn Sie ihn aus dem Gerät nehmen.
6. Sammelbeutel in geeignetem Behälter vorschriftsgemäß entsorgen.

Nasssauganwendungen (Abb. G)

WARNUNG: *KEINE Elektrowerkzeuge an den Auslass anschließen, wenn der Staubsauger zum Nasssaugen verwendet wird.* **13**

WARNUNG: *Staubsauger für Nasssaugbetrieb an mit Fehlerstrom-Schutzschalter abgesicherte Steckdose anschließen.*

WARNUNG: *Wenn Schaum oder Flüssigkeiten aus der Maschine austreten, Maschine sofort ausschalten.*

VORSICHT: *Die Wasserbegrenzungsvorrichtung regelmäßig reinigen und auf Schäden prüfen.*

HINWEIS: *Die Schwimmerkugel NICHT entfernen, anderenfalls kann der Staubsauger beschädigt werden.* **27** *Die Schwimmerkugel verhindert ein Eindringen von Wasser in den Motor.*

Vor dem Nasssaugbetrieb des Staubsaugers:

1. Staubsauger ausschalten und Netzstecker **2** abziehen.
2. Behälterverriegelungen **4** lösen und Saugkopf abnehmen.
3. Staubbeutel entfernen **20** (siehe Abschnitt **Gebrauchte Staubsammelbeutel entfernen/wechseln**).
4. Filter entfernen (siehe Abschnitt „Filter entfernen").
5. Das Innere des Behälters mit einem feuchten Tuch abwischen.
6. Den Motorkopf wieder aufsetzen und die Verriegelungen schließen.
7. Staubsauger an eine mit Fehlerstrom-Schutzschalter abgesicherte Steckdose anschließen.

WARNUNG: *Das Gerät in dieser Einrichtung nicht für Staubklassen M und H verwenden.*

Leeren des Behälters (Abb. G)

Das Schwimmerkugelventil **27** blockiert die Luftzufuhr zum Motor, sobald der Behälter voll ist, und das Motorgeräusch ändert sich sofort. Leeren Sie den Behälter, wenn der Klang des Motors höher wird und der Durchfluss von Luft/Wasser stoppt.

1. Staubsauger ausschalten und Netzstecker abziehen.
2. Behälterverriegelungen **4** lösen und Saugkopf **3** abnehmen.
3. Inhalt des Behälters **6** in ein geeignetes Gefäß bzw. einen geeigneten Abfluss geben.

Zurückrüstung auf trockenen Staubsaugbetrieb

1. Behälter leeren, siehe Anweisungen unter **Leeren des Behälters**.
2. Behälter mit der Öffnung nach unten aufstellen, bis er vollständig getrocknet ist. Für den trockenen Staubsaugbetrieb KEINEN feuchten Behälter verwenden.
3. Den Saugkopf **3** auf eine ebene Fläche legen, bis er trocken ist.
4. Sobald der Unterdruckknopf trocken ist, Filter wieder einbauen. Siehe **Filter** unter ***Wartung***.
5. Sobald der Behälter trocken ist, den Saugkopf auf den Behälter setzen und durch Schließen der Behälterverschlüsse **4** sichern.

Teleskopgriff (Abb. H)

Lösetaster **17** drücken, um den Teleskopgriff **18** aus- und einzufahren.

Abschalten (Abb. D)

1. Drehen Sie den Ein/Aus/Werkzeugschalter **15** auf die Position OFF .
2. Ziehen Sie den Netzstecker.

Transport (Abb. I)

VORSICHT: *Es besteht Verletzungs- und Beschädigungsgefahr! Achten Sie beim Transport des Geräts auf dessen Gewicht. Sichern Sie das Gerät gegen ungewollte Bewegungen.*

1. Für einen staubfreien Transport entfernen Sie die Staubbeutel aus dem Behälter oder lassen Sie nach dem Absaugen von Flüssigkeiten die Flüssigkeiten aus dem Behälter ab.
2. Entfernen Sie den Schlauch und schließen Sie das Schlaucheinlassstück mit Drehverriegelung **10** mit dem Einlassstopfen **19**.
3. Die Enden des Saugschlauchs zusammenstecken, damit keine Schmutzpartikel austreten können.
4. Bewahren Sie das Netzkabel **2** und den Saugschlauch auf.
5. Beim Transport in Fahrzeugen ist das Gerät gegen Verschieben und Umkippen zu sichern.

WARTUNG

Ihr DEWALT-Gerät wurde für langfristigen Betrieb mit minimalem Wartungsaufwand konstruiert. Ein kontinuierlicher, zufriedenstellender Betrieb hängt von der richtigen Pflege des Geräts und seiner regelmäßigen Reinigung ab.

Wenn die Saugleistung aufgrund eines verstopften Filters nachlässt, schalten Sie das Gerät aus, verschließen Sie den Schlaucheinlass **10** mit dem Einlassstopfen **19**, starten das Gerät und warten 15 Sekunden, bis Sie zweimal das Klicken der Filterreinigung hören. Wenn die Saugleistung immer noch nicht ausreicht, müssen die Filter gewechselt werden.

GEFAHR: *Gesundheitsschädlicher Staub. Tragen Sie bei der Durchführung von Wartungsarbeiten (z. B. Filterwechsel) stets Einwegkleidung und Atemschutzgeräte der Klasse P2 oder höher.*

WARNUNG: Um die Gefahr schwerer Verletzungen zu mindern, schalten Sie das Gerät aus und trennen Sie es vom Netz, bevor Sie Einstellungen vornehmen oder Anbaugeräte oder Zubehör anbringen oder entfernen. *Ungewolltes Anlaufen kann Verletzungen verursachen.*

WARNUNG: *Bei einer Instandhaltung durch den Benutzer muss die Maschine soweit wie vernünftigerweise durchführbar zerlegt, gereinigt und instandgesetzt werden, ohne dass dabei Risiken für das Wartungspersonal und andere Personen entstehen. Angemessene Sicherheitsmaßnahmen umfassen die Reinigung vor der Zerlegung, lokale Abluftfilterung am Zerlegeort, Reinigung des Wartungsbereichs und geeignete persönliche Schutzausrüstung.*

- *Der Hersteller oder eine unterwiesene Person führen mindestens in jährlichen Intervallen eine technische Prüfung durch, die z. B. aus einer Prüfung des Filters auf Schäden, der Luftdichtheit der Maschine sowie der ordnungsgemäßen Funktion des Steuermechanismus besteht.*
- *Darüber hinaus sollte bei Maschinen der Klasse H die Filtrationsleistung der Maschine mindestens einmal jährlich oder entsprechend den nationalen Anforderungen auch häufiger geprüft werden. Die Prüfmethode, die zur Überprüfung der Filtereffizienz der Maschine verwendet werden kann, ist in 22.AA.201.2 beschrieben. Schlägt die Prüfung fehl, ist sie mit einem neuen Filter zu wiederholen.*
- *Bei der Durchführung von Instandhaltungs- oder Reparaturarbeiten sind alle verschmutzten Gegenstände, die nicht zufriedenstellend gereinigt werden können, zu entsorgen; solche Gegenstände sind in undurchlässigen Beuteln sowie gemäß aller entsprechenden Entsorgungsvorschriften zu entsorgen.*
- *Entfernen Sie das Äußere der Maschine. Es muss mittels eines Staubsaugers gereinigt werden und saubergewischt oder mit einem Versiegelungsmittel behandelt werden, bevor das Gerät aus dem Gefahrenbereich herausgebracht wird. Sämtliche Maschinenteile gelten bei dem Herausbringen aus einem Gefahrenbereich als kontaminiert; es sind geeignete Maßnahmen gegen die Verbreitung von Staub zu treffen.*

Filter

Entfernen der Filter (Abb. J, K)

1. Drehen Sie den Ein/Aus/Werkzeugschalter **15** auf die Position OFF und ziehen Sie den Netzstecker ab.
2. Behälterverriegelungen **4** lösen und Saugkopf **3** abnehmen. Saugkopf umgekehrt auf eine ebene Fläche ablegen.
3. Lösen Sie für Modell DWV905H die 2,5-mm-Innensechskantschraube **28** mit einem T-10-Bit und nehmen Sie dann die Filterplatte **29** von den Filtern ab, wie in Abb. J gezeigt. Verwenden Sie das Hauptfilterelement der Klasse H nicht wieder, nachdem es aus dem Gerät entfernt wurde.
4. Jeden Filter **9** wie in Abb. K dargestellt an der Kunststoffendabdeckung gegen den Uhrzeigersinn drehen und vorsichtig vom Kopf abnehmen; dabei darauf achten, dass keine Stücke in die Montageöffnung fallen.
   HINWEIS: Achten Sie darauf, das Filtermaterial nicht zu beschädigen.
5. Wenn die Unterseite des Saugkopfes gereinigt werden muss, verwenden Sie dazu ein feuchtes Tuch und milde Seife und lassen Sie den Kopf anschließend gut trocknen. Entsorgen Sie das Tuch in einen geeigneten Behälter.
6. Filter auf Verschleiß, Risse und andere Schäden prüfen.

WARNUNG: *Bei Zweifel über den Zustand der Filter sind die Filter zu wechseln. Beschädigte Filter NICHT weiter verwenden. Filter der Klasse H sollten nicht manuell außerhalb des Geräts gereinigt werden.*

WARNUNG: *Verwenden Sie zur Filterreinigung niemals Druckluft oder Bürsten, da sonst Schäden an der Filtermembran entstehen, wodurch Staub durch den Filter eindringen kann. Falls notwendig leicht gegen eine harte Fläche klopfen oder mit Wasser ausspülen, das Raumtemperatur hat, und an der Luft trocknen lassen. Das Reinigen der Filter ist gewöhnlich unnötig, auch wenn der Filter von Staub bedeckt ist. Das automatische Filterreinigungssystem bewahrt die optimale Leistung und funktioniert auch weiterhin. Falls die Filtermembran sichtbar beschädigt ist, sind die Filter auszutauschen. Filter halten je nach Beanspruchung und Pflege zwischen sechs und zwölf Monate.*

Einsetzen der Filter (Abb. J, L)

1. Die Filterdichtung **30** muss eingebaut und sicher befestigt sein
2. Filtergewinde **31** zum Gewinde des Saugkopfes ausrichten und den Filter handfest im Uhrzeigersinn anziehen.
   HINWEIS: Achten Sie darauf, das Filtermaterial nicht zu beschädigen.
3. Für Modell DWV905H setzen Sie die Filterplatte **29** wieder ein und ziehen Sie die Filterschraube **28** oben auf der Platte fest.
4. Sichern Sie sie, indem Sie den Filterstab **28** wie in Abb. J gezeigt wieder einsetzen.
5. Den Saugkopf **3** auf den Behälter setzen und durch Schließen der Behälterverschlüsse **4** sichern.

Schmierung

Ihr Staubabsaugsystem benötigt keine zusätzliche Schmierung.

Reinigung

WARNUNG: *Verwenden Sie niemals Lösungsmittel oder andere scharfe Chemikalien für die Reinigung der nichtmetallischen Teile des Gerätes. Diese Chemikalien können das in diesen Teilen verwendete Material aufweichen. Achten Sie darauf, dass niemals Flüssigkeiten in die Maschine eindringen. Tauchen Sie niemals irgendein Teil des Geräts in eine Flüssigkeit.*

1. Reinigen Sie die Außenseite des Staubsaugers mit einem Staubsauger. Verwenden Sie für die weitere Reinigung ein nur mit Wasser und einer milden Seife befeuchtetes Tuch.
2. Entsorgen Sie das Tuch in einen geeigneten Behälter.

Lagerung (Abb. I)

1. Behälter leeren, siehe Anweisungen zu **Leeren des Behälters** unter ***Betrieb***.
2. Den Staubsauger innen und außen reinigen.
3. Filter reinigen bzw. ersetzen, siehe **Filter**.
4. Den Schlauch **7** aus dem Schlaucheinlassstück mit Drehverriegelung **10** entfernen und den Einlass mit dem Einlassstopfen **19** verschließen.
5. Die Enden des Saugschlauchs zusammenstecken, damit keine Schmutzpartikel austreten können.
6. Den Saugschlauch und das Netzkabel wie im Bild dargestellt verstauen. Lagern Sie das Gerät in einem trockenen Raum und sichern Sie es vor unbefugter Benutzung.
   HINWEIS: Stecken Sie den Einlassstopfen in den Einlass, damit Schmutz bei abgenommenem Saugschlauch im Behälter bleibt. Sie können die Enden des Schlauches auch mit der Drehverriegelung miteinander verbinden.
   HINWEIS: Nach Nassanwendungen müssen die Innenteile des Flüssigkeitsbehälters vor der Aufbewahrung getrocknet werden.

Zubehör

WARNUNG: *Da Zubehör, das nicht von DEWALT angeboten wird, nicht mit diesem Produkt geprüft worden ist, kann die Verwendung von solchem Zubehör an diesem Gerät gefährlich sein. Um das Verletzungsrisiko zu mindern, sollte mit diesem Produkt nur von DEWALT, empfohlenes Zubehör verwendet werden.*

ZUBEHÖR

DWV9340-XJ	Filter der Staubklasse M
DWV9345-XJ	Filter der Staubklasse H
DWV9315-XJ	Druckfester Schlauch
DWV9316-XJ	Antistatischer Schlauch; Durchmesser 32 mm
DWV9401-XJ	Papierbeutel
DWV9400-XJ	Kunststoffauskleidung
DWV9402-XJ	Filzbeutel
DWV9500-XJ	Staubsaugerhalterung
DWV9345-XJ	ToughSystem®, TSTAK®-Staubsaugerhalterung

DEWALT AirLock System

DWV9000	Drehverriegelungsanschluss
DWV9110	konischer Gummiadapter, 29–35 mm
DWV9120	gestufter Gummiadapter, 35–38 mm
DWV9130	OD-Adapter, 35 mm
DWV9150	OD-Winkeladapter, 35 mm

Staubsaugerhalterung, Installation (Abb. M)

1. Entfernen Sie die 4 Schrauben des Transportgriffs mit einem T-25-Sterne-Bit und entfernen Sie den Transportgriff.
2. Bringen Sie die Staubsaugerhalterung mit Hilfe der Schrauben des Transportgriffs an. Setzen Sie sie wieder in die ursprünglichen Löcher und ziehen Sie sie fest.
3. Setzen Sie die 2 mitgelieferten Schrauben **32** in die hinteren Löcher der Staubsaugerhalterung. Drehen Sie alle Schrauben mit etwas Druck nach unten, damit sie das

Material durchbricht und in den verborgenen Schraubdom eindringt. Festziehen.

VORSICHT: *Sie dürfen pro 14-Liter-Speicher 9 kg (30kg für Modell DWV9510) nicht überschreiten, maximal 2 Speicher pro Staubsauger sind zulässig. Sie dürfen pro 28-Liter-Speicher 18 kg nicht überschreiten, maximal 1 Speicher pro Staubsauger ist zulässig. Das Überschreiten der empfohlenen Höhe und/oder des Gewichts könnte zu einer instabilen Staubabsaugung führen und Verletzungen oder Schäden verursachen. Für das Modell DWV9510 beträgt die empfohlene Höhe 40 cm.*

VORSICHT: *Tragen Sie den Staubsauger nicht an den Griffen der montierten Lagereinheiten.*

HINWEIS: *Entfernen Sie das Kopfteil des Staubsaugers nicht vom Tank, wenn die T-förmigen Speicheraufhängungen angebracht sind. Anderenfalls kann der Staubsaugerfilter beschädigt werden.*

HINWEIS: *Der Tragegriff sollte für eine eventuelle Demontage aufbewahrt werden.*

Wenn die Halterung wieder entfernt werden soll, geschieht dies in umgekehrter Reihenfolge. Der Griff muss wieder angebracht werden und die beiden hinteren Schrauben müssen wieder in das Motorkopfgehäuse geschraubt werden, um die Schraubenlöcher zu verschließen. **32**

Befestigung des Netzkabels am Schlauch (Abb. A)

Das Netzkabel **2** kann mit dem Schlauchclip D279058CL (erhältlich bei Ihrem lokalen DEWALT-Händler) am Saugschlauch **7** befestigt werden.

Fragen Sie Ihren Händler nach weiteren Informationen zu geeignetem Zubehör.

Fehlerbehebung

Problem	Lösung
Motor läuft nicht	Netzkabel, Stecker und Steckdose prüfen.
	Der Ein/Aus/Werkzeugschalter muss sich in der Position ON befinden .
Saugkapazität lässt nach	Blockierungen in der Saugdüse, im Saugrohr, im Saugschlauch oder in den Filtern beseitigen.
	Den Papier- oder Filzbeutel wieder einsetzen.
	Richtigen Einbau der Filter prüfen.
	Filter reinigen oder austauschen.
	Behälter leeren, siehe **Leeren des Behälters** unter ***Betrieb***.
Der Staubsauger geht aus	Es wurde eine thermische Überlast ausgelöst: 1. Schalten Sie den Staubsauger aus und trennen Sie ihn vom Netz. 2. Leeren Sie den Behälter, falls erforderlich. 3. Lassen Sie das Gerät abkühlen. 4. Stecken Sie das Netzkabel in eine geeignete Steckdose ein und stellen Sie den Ein/Aus/Werkzeugschalter auf die Position ON , um das Gerät zu prüfen. Wenn der Staubsauger nicht gestartet werden kann, setzen Sie sich mit Ihrem Händler in Verbindung; die nächste DEWALT-Kundendienstwerkstatt finden Sie im DEWALT-Katalog, oder setzen Sie sich mit der DEWALT-Geschäftsstelle unter der in dieser Betriebsanleitung angegebenen Adresse in Verbindung.
Beim Staubsaugen tritt Staub aus	Richtigen Einbau der Filter prüfen.
	Die Filter dürfen nicht beschädigt sein; falls erforderlich, ersetzen.
	Die Filterdichtungen müssen eingebaut und sicher befestigt sein
Die automatische Filterreinigung funktioniert nicht	Achten Sie auf das Klicken der Elektromagneten, die anzeigen, dass der Filterreinigungsmechanismus arbeitet.
Das Elektrowerkzeug lässt sich nicht einschalten.	Der Ein/Aus/Werkzeugschalter muss sich in der Position ACTIVATION befinden.

Umweltschutz

Abfalltrennung. Produkte mit diesem Symbol dürfen nicht mit dem normalen Hausmüll entsorgt werden.

Produkte enthalten Materialien, die zurückgewonnen oder recycelt werden können und die Nachfrage nach Rohstoffen reduzieren. Bitte recyceln Sie Elektroprodukte gemäß den lokalen Bestimmungen. Weitere Informationen finden Sie auf **www.2helpU.com**.

Service

HINWEIS: Wenn der Staubabscheider zur Reparatur eingeschickt werden muss:

1. Kontaktieren Sie das DEWALT-Kundendienstzentrum bevor Sie das Gerät einschicken, um mögliche Gefahren durch extrahierte Gefahrstoffe abzuklären.
2. *Beachten Sie die folgenden Hinweise zum persönlichen Schutz beim Transport und im Kundendienstzentrum:*
   a. Reinigen Sie das Gerät innen und außen gründlich.
   b. Entfernen Sie den Filter-/Einwegbeutel.
   c. Verpacken Sie das Gerät gegebenenfalls luftdicht in einer Plastiktüte.
   d. Bringen Sie eine Liste der extrahierten Gefahrstoffe an der Außenseite der luftdichten Verpackung an.

HEAVY-DUTY CONSTRUCTION DUST EXTRACTOR DWV905M, DWV905H

Congratulations!

You have chosen a DEWALT tool. Years of experience, thorough product development and innovation make DEWALT one of the most reliable partners for professional power tool users.

Technical Data

		DWV905M DWV905H QS/GB	DWV905M DWV905H LX
Voltage	V_{AC}	230	115
UK & Ireland	V_{AC}	230	115
Type		1	1
Rated power	W	1400	1400
Max power	W	3600/3000	1840
Frequency	Hz	50	50
Protective class		IPX4	IPX4
Container capacity	l	38	38
Filling quantity (liquid)	l	18.4	18.4
Flow rate (max at blower)	l/s	75	71
Negative pressure (max at blower)	kPa	25	24
Flow rate (EN60335-2-69)	l/s	41	39
Negative pressure (EN60335-2-69)	kPa	22.6	21.6
Filter surface	m^2	0.3	0.3
Power connection data of power tool	W	2200/1600	440
Hose length	m	4.6	4.6
Hose diameter	mm	32	32
Weight	kg	15	15

Noise values and/or vibration values (triax vector sum) according to EN60335-2-69:

L_{PA} (emission sound pressure level)	dB(A)	72	72
L_{WA} (sound power level)	dB(A)	85	86
K (uncertainty for the given sound level)	dB(A)	2	2

EC-Declaration of Conformity

Machinery Directive

CE

Universal Dust Extractor DWV905M, DWV905H

DEWALT declares that these products described under ***Technical Data*** are in compliance with:
2006/42/EC, EN 60335-1:2012 + AC:2014 + A11:2014 + A13:2017 + A1:2019 + A2:2019 + A14:2019 + A15:2021; EN60335-2-69:2012.

These products also comply with Directive 2014/30/EU; and 2011/65/EU. For more information, please contact DEWALT at the following address or refer to the back of the manual.

The undersigned is responsible for compilation of the technical file and makes this declaration on behalf of DEWALT.



Markus Rompel
Vice-President Engineering, PTE-Europe
DEWALT, Richard-Klinger-Straße 11,
D-65510, Idstein, Germany
14.10.2022

DECLARATION OF CONFORMITY THE SUPPLY OF MACHINERY (SAFETY) REGULATIONS 2008

UK CA

Universal Dust Extractor DWV905M, DWV905H

DEWALT declares that these products described under ***Technical Data*** are in compliance with:

The Supply of Machinery (Safety) Regulations, 2008, S.I. 2008/1597 (as amended), EN 60335-1:2012 + AC:2014 + A11:2014 + A13:2017 + A1:2019 + A2:2019 + A14:2019 + A15:2021; EN60335-2-69:2012.

These products conform to the following UK Regulations:

Electromagnetic Compatibility Regulations, 2016, S.I.2016/1091 (as amended).

The Restriction of the Use of Certain Hazardous Substances in Electrical and Electronic Equipment Regulations 2012, S.I. 2012/3032 (as amended).

For more information, please contact DEWALT at the following address or refer to the back of the manual.

The undersigned is responsible for compilation of the technical file and makes this declaration on behalf of DEWALT.



Karl Evans
Vice President Professional Power Tools EANZ GTS
DEWALT UK, 270 Bath Road, Slough
Berkshire, SL1 4DX
England
14.10.2022



WARNING: *To reduce the risk of injury, read the instruction manual.*

Definitions: Safety Guidelines

The definitions below describe the level of severity for each signal word. Please read the manual and pay attention to these symbols.



DANGER: *Indicates an imminently hazardous situation which, if not avoided,* ***will*** *result in* ***death or serious injury****.*



WARNING: *Indicates a potentially hazardous situation which, if not avoided,* ***could*** *result in* ***death or serious injury****.*



CAUTION: *Indicates a potentially hazardous situation which, if not avoided,* ***may*** *result in* ***minor or moderate injury****.*

NOTICE: *Indicates a practice* ***not related to personal injury*** *which, if not avoided,* ***may*** *result in* ***property damage****.*



Denotes risk of electric shock.



Denotes risk of fire.

Important Safety Instructions



WARNING! Read all safety warnings and all instructions. *Failure to follow the warnings and instructions may result in electric shock, fire and/or serious injury.*

SAVE ALL WARNINGS AND INSTRUCTIONS FOR FUTURE REFERENCE

BEFORE USING THIS APPLIANCE, READ AND FOLLOW ALL INSTRUCTIONS.



WARNING: *Operators shall be adequately instructed on the use of these appliances.*



WARNING: *To reduce the risk of electric shock. Do not expose to rain. Store indoors.*

- *Before use, operators shall be provided with information, instruction and training for the use of the appliance and the substances for which it is to be used, including the safe method of removal and disposal of the material collected.*
- *Operators should observe any safety regulations appropriate to the materials being handled.*
- *This device may contain dust that is harmful to health. Cleaning and maintenance work, including disposal of the filters, dust bags and emptying of the dust collection container, may only be carried out by professionals wearing the appropriate protective equipment.*
- *Do not leave the appliance when it is connected to a power source. Unplug it from outlet when not in use and before servicing.*
- *Do not use vacuum without filters in place, except as described in the Wet Pickup Application section.*
- *This product is not intended for use by persons (including children) suffering from diminished physical, sensory or mental abilities; lack of experience and knowledge.*
- *Children should be supervised to ensure that they do not play with the appliance.*
- *Use this appliance ONLY as described in the manual. Use only DEWALT recommended attachments.*
- *If the appliance is not working correctly, or if it has been dropped or damaged, return it to a service centre.*
- *Do not handle the plug, or appliance with wet hands.*
- *Do not put any objects into the openings of the appliance. Do not use the appliance with any opening blocked; keep free of dust, lint, hair and anything else that may reduce air flow.*
- *Keep hair, loose clothing, fingers, and all body parts away from the openings and moving parts.*
- *Turn off all controls before unplugging appliance.*
- *Use extra care when cleaning on stairs.*
- *Do not use the appliance to pick up flammable or combustible liquids, such as gasoline, or use in areas where flammable or combustible liquids are present.*
- *Static shocks are possible in dry areas or when the relative humidity of the air is low. This is only temporary and does not affect the use of the vacuum.*
- *To avoid spontaneous combustion, empty tank contents after each use.*
- *Switch OFF and unplug the dust extractor in unsafe situations.*

SAVE THESE INSTRUCTIONS

Additional Safety Rules

- *Do not pick up anything that is burning or smoking, such as cigarettes, matches or hot ashes.*
- *This tool is splashproof according to protection class IPX4. Do not submerge the tool in water.*
- *Do not use to vacuum combustible explosive materials, such as coal, grain or other finely divided combustible material.*
- *Do not use to vacuum toxic or carcinogenic materials, such as asbestos or pesticide.*
- *Some wood contains preservatives which can be toxic. Take extra care to prevent inhalation and skin contact when working with these materials. Request and follow any safety information available from your material supplier.*
- *Do not use vacuum as a step ladder.*
- *Do not place heavy objects on vacuum.*
- For dust extractors it is necessary to provide for an adequate air change rate L in the room if the exhaust air is returned to the room.
  (***NOTE:*** Reference to National Regulations is necessary.)

Electrical Safety

The electric motor has been designed for one voltage only. Always check that the power supply corresponds to the voltage on the rating plate.

If the supply cord is damaged, it must be replaced only by DEWALT or an authorised service organisation.

When operating the dust extractor in a humid environment, use a residual current device (RCD) protected power supply. The use of a residual current circuit breaker reduces the risk of an electric shock.

Mains Plug Replacement (U.K. & Ireland Only)

If a new mains plug needs to be fitted:

- *Safely dispose of the old plug.*
- *Connect the brown lead to the live terminal in the plug.*
- *Connect the blue lead to the neutral terminal.*

Follow the fitting instructions supplied with good quality plugs. Recommended fuse: 13 A.

WARNING: *115 V units have to be operated via a fail-safe isolating transformer with an earth screen between the primary and secondary winding.*

Using an Extension Cable

If an extension cable is required, use an approved 3–core extension cable suitable for the power input of this tool (see ***Technical Data***).The minimum conductor size is 1.5 mm^2; the maximum length is 30 m.

When using a cable reel, always unwind the cable completely.

Package Contents

The package contains:

1 Dust extractor
1 Hose; diameter 32mm
1 Connector kit
2 Filters
1 Instruction manual

- *Check for damage to the tool, parts or accessories which may have occurred during transport.*
- *Take the time to thoroughly read and understand this manual prior to operation.*

Markings on Dust Extractor

The following pictograms are shown on the appliance:

Read instruction manual before use.

WARNING: *This appliance contains harmful dust. The emptying and maintenance, including the removal of the dust bag, may only be executed by trained personnel wearing suitable protection equipment. Do not switch on until the complete filter system has been installed.*

DWV905M



DWV905H

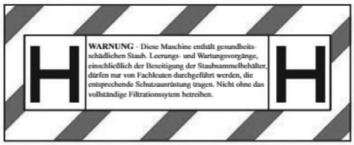

Date Code Position (Fig. A)

The date code **22**, which also includes the year of manufacture, is printed into the housing.

Example:

2022 XX XX

Year and Week of Manufacture

Description (Fig. A)

WARNING: *Never modify the power appliance or any part of it. Damage or personal injury could result.*

1 Top handle/cord wrap
2 Power cord
3 Vacuum head
4 Canister latch
5 Wheel
6 Canister
7 Suction hose
8 Casters (one equipped with parking brake)
9 Filters
10 Twist-lock hose inlet
11 Hose clip
12 Front handle
13 Outlet for power tools
14 Variable suction dial
15 On/off tool control switch
16 Hose diameter selector
17 Telescoping handle release button
18 Telescoping handle
19 Inlet plug (Class M and H Class models only)
20 Bag
21 DWV9210-XJ connector kit (includes DWV9000, DWV9120, DWV9130)
22 Date code
23 Dust class warning label

Intended Use

This industrial dust extractor cleaner is intended for wet and dry vacuum cleaning applications.

DWV905M

This appliance can be used as industrial vacuum cleaner and dust extractor for mobile operations to take up all types of dry, non-combustible dusts up to dust Class M with limit values for occupational exposure greater than or equal to 0.1 mg/m^3.

DWV905H

This appliance can be used as industrial vacuum cleaner and dust extractor for mobile operations to take up all types of dry, non-combustible dusts up to dust Class H with limit values for occupational exposure smaller than 0.1 mg/m^2.

DO NOT use under wet conditions or in the presence of flammable liquids or gases.

These heavy-duty vacuums are for professional use.

DO NOT let children come into contact with the tool. Supervision is required when inexperienced operators use this tool.

DO NOT use the dust extractor for combustible dust.

DO NOT use the dust extractor in explosive atmospheres.

NOTE: This appliance is suited for the commercial use, e.g. in hotels, schools, hospitals, factories, shops, offices, rental companies, and on construction sites.

- **Young children and the infirm.** This appliance is not intended for use by young children or infirm persons without supervision.
- This product is not intended for use by persons (including children) suffering from diminished physical, sensory or mental abilities; lack of experience, knowledge or skills unless they are supervised by a person responsible for their safety. Children should never be left alone with this product.

ASSEMBLY AND ADJUSTMENTS

WARNING: To reduce the risk of injury, turn appliance off and disconnect appliance from power source before installing and removing accessories, before adjusting or changing set-ups or when making repairs. *An accidental start-up can cause injury.*

Before the first commissioning

- Open the canister latches 4 and remove the Vacuum head 3 of the machine.
- Remove the accessories from the canister 6 and the packaging!
- DWV905H: Cover the text field of the dust class warning label 23 with the supplied adhesive label in your national language.

WARNING: *The filters 9 must always be in place while vacuuming, except as described under* **Wet Pick Up Applications** *under* ***Operation****. When vacuuming fine dust, you may also use an additional paper bag or fleece bag to make emptying the canister easier.*

WARNING: *Dust collection bags must be used for dust Class M. For Class H, Dust Collection Bag DWV9400 must be used but can be combined with DWV9402 Fleece Bag.*

1. If optional paper, plastic, or fleece bag 20 is to be used, install as shown in Figure B. Refer to the **Accessory** section to select the correct filter.
   NOTE: Be careful not to tear the bag. Place bag securely onto inlet 10 to provide a tight seal for maximum dust collection performance.
2. Place the vacuum head 3 onto the canister and secure it by closing the canister latches 4.
3. Insert end of hose 7 into twist-lock hose inlet and rotate counterclockwise to lock in place as shown in Figure C.

OPERATION

Dry Vacuum Operation (Fig. D)

WARNING: *Always observe the safety instructions and applicable regulations.*

WARNING: To reduce the risk of injury, turn appliance off and disconnect appliance from power source before installing and removing accessories, before adjusting or changing set-ups or when making repairs. *An accidental start-up can cause injury.*

1. Plug the power cord into an appropriate outlet.
2. Set the hose diameter adjuster 16 to the diameter of the connected hose.
3. Turn the on/off tool control switch 15 to the ON position ▌).
4. Set the variable suction dial 14 to the desired position. This feature allows the user to control the vacuum's power, suction and noise.
   NOTE: This setting also controls the level of suction. This is very useful in applications where the vacuum creates unacceptable levels of drag to the work piece.
5. Follow the direction under **Connecting to Power Tools** to connect to the power tool to be used.

Filter Care

Class H filters must not be cleaned manually. If the filter is clogged, it must be disposed of.

The filters included with this vacuum are long life filters. To be effective in minimizing dust recirculation, the filters MUST be installed correctly and in good condition.

WARNING: *Appropriate personal protective equipment like dust mask and gloves should be used while handling the filters.*

WARNING: *Dispose of the used filter in accordance with the legal regulations.*

Hose Diameter Adjustment (Fig. D)

Adjust the hose diameter control 16 to the correct hose (or tube) inside diameter size (32mm or 20mm) or accessory diameter referring to the largest section. The chosen diameter of the adjustment control must be equal or bigger as the largest diameter of the used hose/tube/ accessories. The hose supplied is 32 mm inside diameter. An acoustic alarm will sound if the flow rate falls below 20 m/s. The system has a time delay to reduce unintended alarms.

NOTE: Set the hose diameter regulator only to the yellow marked diameter ranges of the connected suction hose.

If the alarm sounds when there is no apparent blockage:

1. Ensure that the adjustment control is set to the correct diameter.
2. If the flow rate adjustment is set below the maximum, increase this level until sufficient flow through the hose causes the alarm to stop.

3. If the alarm still continues to sound, remove hose and check that it is clear. Remove and replace dust bag if full or blocked and check filter condition and replace where necessary.

If the alarm continues to sound contact your local DEWALT service agent.

Connecting to Power Tools (Fig. C, E)

WARNING: *Only use the outlet for purposes specified in the instructions.*

WARNING: *Before setting the switch to position "Tool Control", make sure that the connected tool is switched off.*

WARNING: *The maximum load of the power tool shall not exceed the rated maximum outlet power rating at the socket outlet.*

NOTE: Some Brushless AC tools can start the Vacuum in auto mode without turning on the power tool.

1. Plug the vacuum power cord into an appropriate outlet.
2. Plug the power tool into the outlet **13**.
   NOTE: See **Power connection data of power tool** under ***Technical Data*** for the power allowance of the tool to be plugged into the outlet.
3. Turn on/off/tool control switch **15** to the ACTIVATION position . This allows the vacuum to be turned on and off automatically by the power tool. The minimum power of the tool must be larger than 250 watts for the Vacuum to be controlled via the socket?
   NOTE: The vacuum cleaner starts automatically within 0.5 seconds and continues to run for 7 seconds after the power tool has been turned off. Afterrun can vary when used with a power generator.
4. To switch back to manual mode, turn the on/off tool control switch **15** to the ON position). In manual mode the tool and the vacuum are turned on and off independent of each other.
5. Your DEWALT construction dust extractor is fitted with the DEWALT AirLock connection system. The AirLock allows for a fast, secure connection between the suction hose **7** and power tool. The AirLock connector **24** connects directly to DEWALT compatable tools or through the use of an AirLock adapter (available from your local DEWALT supplier). Refer to the ***Accessories*** section for detail on available adapters.
   NOTE: If using an adapter ensure it is firmly attached to the tool outlet before following the steps below.
   a. Ensure the collar on the AirLock connector is in the unlock position. Align notches **25** on collar and AirLock connector as shown for unlock and lock positions.
   b. Push the AirLock connector onto the adapter connector point.
   c. Rotate the collar to the locked position.
   NOTE: The ball bearings inside collar lock into slot and secure the connection.The power tool is now securely connected to the dust extractor.

Automatic Filter Cleaning System

This vacuum has a highly effective filter cleaning system which minimizes filter clogging. Every 30 seconds, one of the two filters gets automatically cleaned. The cleaning process alternates between the filters and continues through the life of the unit.

NOTE: After starting the vacuum, both filters get cleaned within the first 15 seconds.

NOTE: It is normal to hear a clicking sound during this process.

NOTE: After many hours of operation the automatic filter cleaning system may not be effective. When this happens, see clause **Filter** under ***Maintenance***.

Parking Brake (Fig. F)

The parking brake will lock one wheel in place to prevent vacuum from rolling.

1. To engage parking brake, depress the brake **26** to snap the brake into the locked position.
2. To disengage parking brake, depress the brake button and brake will snap into the unlocked position.

Insert Dust Collection Bag (Fig. B)

When you insert the plastic bag, make sure you remove the air between the tank and the bag as much as possible. Try to avoid large wrinkles in the sealing between the head and the tank.

Remove / Change Used Dust Collection Bag

WARNING: *Appropriate personal protective equipment like dust mask and gloves should be used while handling used dust bags.*

1. Turn off vacuum and unplug cord from outlet.
2. To remove the suction hose, close the twist-lock hose inlet **10** with the inlet plug **19**.
3. Unlatch canister latches **4** and remove vacuum head **3**
4. Pull the collection bag carefully from inlet.
5. Seal the collection bag opening tightly with adhesive tape or a cable tie (not included) when removing it from the machine.
6. Dispose of collection bag in appropriate container according to statutory provisions.

Wet Pick Up Applications (Fig. G)

WARNING: *DO NOT connect power tools to outlet* **13** *when using the vacuum for wet pick up.*

WARNING: *Plug vacuum into residual current device (RCD) protected outlet when using the vacuum for wet pick up.*

WARNING: *If foam or liquid escapes from the machine, switch off immediately.*

CAUTION: *Clean the water level limiting device regularly and examine it for signs of damage.*

NOTICE: *DO NOT remove ball float* **27**, *doing so will cause damage to the vacuum. The ball float keeps water from entering the motor.*

Before using the vacuum for wet pick up:

1. Turn off vacuum and unlug power cord **2** from outlet.
2. Unlatch canister latches **4** and remove the vacuum head.
3. Remove the dust bag **20** (see the **Remove / Change Used Dust Collection Bag** section).

4. Remove filter (see clause "To Remove Filter".
5. Wipe the inside of the canister using a damp cloth.
6. Replace the motor head and close the latches.
7. Plug vacuum into a RCD protected outlet.

WARNING: *Do not use the machine with this set up for dust Class M and H.*

To Empty Canister (Fig. G)

The ball float valve **27** will block air to the motor when the canister is full and the sound of the motor will change at once. When the motor has a high pitched sound and air/water flow stops, empty the canister.

1. Turn off vacuum and unplug cord from outlet.
2. Unlatch canister latches **4** and remove vacuum head **3**.
3. Empty contents of canister **6** into a suitable container or drain.

To Convert Back to Dry Vacuum Operation

1. Empty canister, refer to **To Empty Canister** instructions.
2. Place canister upside down position until dry. DO NOT use wet canister for dry pick up.
3. Place vacuum head **3** on a level surface until dry.
4. Reinstall filters when vacuum head is dry. See **Filters** under ***Maintenance***.
5. When canister is dry place the vacuum head onto the canister and secure it by closing the canister latches **4**.

Telescoping Handle (Fig. H)

Press release button **17** to raise and lower the telescoping handle **18**.

Shut Down (Fig. D)

1. Turn on/off tool control switch **15** to the OFF position (**O**).
2. Unplug the unit.

Transporting (Fig. I)

CAUTION: *Risk of injury and damage! Pay attention to the weight of the device when transporting it. Secure the device against unintentional movement.*

1. For dust-free transport, remove the dust bags from the canister or affter suction of liquids, drain liquids from the canister.
2. Remove the hose and close the twist-lock hose inlet **10** with the inlet plug **19**.
3. Put the ends of the suction hose together to prevent dirt particles from escaping.
4. Store the power cord **2** and suction hose.
5. When transporting in vehicles, secure the machine from movement and tip over.

MAINTENANCE

Your DEWALT appliance has been designed to operate over a long period of time with a minimum of maintenance. Continuous satisfactory operation depends upon proper appliance care and regular cleaning.

If you experience a loss of suction perfomance due to a clogged filter, turn the unit off, close the twist-lock hose inlet **10** with the inlet plug **19**, start the unit, and wait 15 seconds until you here the clicking sound of the filter cleaning two times. If the suction performance is still not sufficient, the filters must be changed.

DANGER: *Dust hazardous to health. Always wear disposal clothing and respirators of class P2 or higher Respirators when carrying out maintenance work Maintenance work (e.g. changing filters).*

WARNING: To reduce the risk of injury, turn appliance off and disconnect appliance from power source before installing and removing accessories, before adjusting or changing set-ups or when making repairs. *An accidental start-up can cause injury.*

WARNING: *For user servicing, the machine must be dismantled, cleaned and serviced, as far as is reasonably practicable, without causing risk to the maintenance staff and others. Suitable precautions include, decontamination before dismantling, provision for local filtered exhaust ventilation where the machine is dismantled, cleaning of the maintenance area and suitable personal protection.*

- *The manufacturer, or an instructed person, shall perform a technical inspection at least annually, consisting of, for example, inspection of the filter for damage, air tightness of the machine and proper function of the control mechanism.*
- *In addition, on class H machines, the machine filtration efficiency should be tested at least annually, or more frequently as may be specified by national requirements. The test method that can be used to verify the machine's filter efficiency is specified in 22.AA.201.2. If the test fails, it shall be repeated with a new filter.*
- *When carrying out service or repair operations, all contaminated items which cannot be satisfactorily cleaned, are to be disposed of; such items shall be disposed of in impervious bags in accordance with any current regulation for the disposal of such waste.*
- *Remove the outside of the machine. It should be decontaminated by vacuum cleaning methods and wiped clean or treated with sealant before being taken out of a hazardous area. All the machine parts shall be regarded as contaminated when removed from the hazardous area and appropriate action taken to prevent dust dispersal.*

Filter

To Remove Filters (Fig. J, K)

1. Turn on/off tool control switch **15** to the OFF position (**O**) and unplug cord from outlet.
2. Release canister latches **4** and remove vacuum head **3** from canister. Place vacuum head on a level surface upside down.

3. For DWV905H, loosen the 2.5 mm socket head screw **28** using a T-10 bit, then remove the filter plate **29** from the filters as shown in Fig. J. Do not reuse the Class H main filter element after it has been removed from the unit.
4. Turn each filter **9** counterclockwise by gripping it on the plastic end cover as shown in Fig. K, and carefully remove from head, ensuring debris does not fall into mounting hole. **NOTE**: Use care to not damage filter material.
5. If the bottom side of the vacuum head needs to be cleaned, use a cloth dampened with water and mild soap and allow it to dry. Dispose of cloth in an appropriate container.
6. Inspect filters for wear, tears or other damage.

WARNING: *If there is any doubt on the condition of the filters, they MUST be replaced. DO NOT continue use if filters are damaged. Class H filters should not get cleaned manually outside of the unit.*

WARNING: *Never use compressed air or a brush to clean filters, otherwise damage to the filter membrane will occur which will allow dust to pass through the filter. If needed, gently tap against a hard surface or rinse with room temperature water and let air dry. Cleaning of the filters is typically unnecessary, even if the filter is covered with dust. The automatic filter cleaning system will maintain maximum performance and continue to function. If visual damage to the filter membrane exists, replace filters. Filters typically last between six and twelve months depending on use and care.*

To Install Filters (Fig. J, L)

1. Ensure filter seal **30** is in place and is secure
2. Line up filter threads **31** to vacuum head threads and using moderate force, turn filter clockwise until tight. **NOTE:** Use care to not damage filter material.
3. For DWV905H, replace the filter plate **29** and tighten the filter screw **28** on top of the plate.
4. secure by replacing the filter rod **28** as shown in Fig. J.
5. Place the vacuum head **3** onto the container and secure it by closing the canister latches **4**.

Lubrication

Your dust extractor requires no additional lubrication.

Cleaning

WARNING: *Never use solvents or other harsh chemicals for cleaning the non-metallic parts of the appliance. These chemicals may weaken the materials used in these parts. Never let any liquid get inside the machine; never immerse any part of the appliance into a liquid.*

1. Vacuum the outside of the dust extractor. For further cleaning use a cloth dampened only with water and mild soap if necessary.
2. After use dispose of cloth in an appropriate container.

Storage (Fig. I)

1. Empty the canister, refer to **To Empty Canister** under ***Operation***.
2. Clean the vacuum inside and outside.
3. Clean or replace filters, refer to **Filters**.
4. Remove the hose **7** from the twist-lock hose inlet **10** and close the inlet with the inlet plug **19**
5. Put the ends of the suction hose together to prevent dirt particles from escaping.
6. Store the suction hose and the power cord as shown in the illustration. Place the unit in a dry room and secure it from unauthorized use.
   NOTE: Plug inlet plug into inlet to keep debris inside canister when suction hose is removed. You can also attach the ends of the hose together and lock together with the twist-lock end.
   NOTE: After wet applications, the internal parts of the liquid container must be dried before storage.

Accessories

WARNING: *Since accessories, other than those offered by DEWALT, have not been tested with this product, use of such accessories with this appliance could be hazardous. To reduce the risk of injury, only DEWALT recommended accessories should be used with this product.*

ACCESSORIES

DWV9340-XJ	Dust Class M Filter
DWV9345-XJ	Dust Class H Filter
DWV9315-XJ	Crush-proof hose
DWV9316-XJ	Anti-static hose; diameter 32mm
DWV9401-XJ	Paper bag
DWV9400-XJ	Plastic liner
DWV9402-XJ	Fleece bag
DWV9500-XJ	Vac Rack
DWV9345-XJ	ToughSystem®, TSTAK® Vac Rack

DEWALT AirLock System

DWV9000	Twist-Lock connection
DWV9110	29–35 mm tapered rubber adapter
DWV9120	35–38 mm stepped rubber adapter
DWV9130	35 mm OD adapter
DWV9150	35 mm OD angle adapter

Vac Rack Installation (Fig. M)

1. Remove the 4 carry handle screws using a T-25 star bit and remove the carry handle.
2. Install the vac rack reusing the carry handle screws. Put them back in their original holes and tighten.
3. Use the 2 screws **32** provided by placing them in the rear holes of the vac rack. Push down and turn each screw to

break through the material and into the hidden screw boss below. Tighten.

CAUTION: *Do not exceed 9 kg (30kg for model DWV9510) in each 14 liter storage unit, maximum 2 storage units per dust extractor. Do not exceed 18 kg in a 28 liter storage unit, 1 storage unit per dust extractor. Exceeding the recommended height and/or weight could result in an unstable dust extractor would could cause injury or damage. For model DWV9510, the recommended height is 40 cm.*

CAUTION: *Do not carry the dust extractor at the handles of the mounted storage units.*

NOTICE: *Do not remove dust extractor head from tank with T-stack storage units attached. Doing so could result in damage to the dust extractor filter.*

NOTICE: *The carry handle should be stored for possible dismantling.*

If the rack is to be removed again, this is done in reverse order. The handle must be refitted and the two rear screws **32** *must be screwed back into the motor head enclosure, to close the screw holes.*

Securing the Power Cord to the Hose (Fig. A)

The power cord **2** can be secured to the suction hose **7** using the D279058CL hose clip (available from your local DEWALT supplier).

Consult your dealer for further information on the appropriate accessories.

Troubleshooting

Problem	Solution
Motor does not run	Check power cord, plugs and outlet.
	Ensure the on/off /tool control switch is in the ON position ▮).
Suction capacity decreases	Remove blockages in the suction nozzle, suction tube, suction hose or filters.
	Replace the paper or fleece bag.
	Check for proper installation of the filters.
	Clean or replace the filters.
	Empty canister, refer to **Empty Canister** under ***Operation***.
Vacuum stops running	Thermal overload has been tripped: 1. Turn the vacuum off and disconnect vacuum cleaner from power source. 2. Empty the canister, if needed. 3. Allow the unit to cool. 4. Plug the power cord into an appropriate outlet and turn on/off/tool control switch to the ON position ▮) to test. If vacuum will not restart contact your seller or check the location of your nearest authorised DEWALT repair agent in the DEWALT catalogue or contact your DEWALT office at the address indicated in this manual.
Dust comes out while vacuuming	Check for proper installation of the filters.
	Ensure filters are not damaged; replace if necessary.
	Ensure filter seals are in place and are secure.
Automatic filter cleaning is not working	Listen for the solenoid clicking to ensure the filter cleaning mechanism is working.
Power tool does not turn on.	Ensure the on/off/tool control switch is in the ACTIVATION position ⏻.

Protecting the Environment



Separate collection. Products marked with this symbol must not be disposed of with normal household waste.

Products contain materials that can be recovered or recycled, reducing the demand for raw materials. Please recycle electrical products according to local provisions. Further information is available at **www.2helpU.com**.

Service

NOTE: If the dust extractor has to be sent for repair:

1. Contact *the* DEWALT *service center before sending in equipment to clarify possible hazards from extracted hazardous materials.*
2. *Observe the following instructions for personal protection during transport and in the service center:*
   a. Clean the device thoroughly inside and out.
   b. Remove the filter/disposal bag.
   c. If applicable, pack the device airtight in the plastic bag.
   d. Attach a list of extracted hazardous materials to the outside of the airtight package.

EXTRACTOR DE POLVO DE CONSTRUCCIÓN PARA OPERACIONES PESADAS DWV905M, DWV905H

¡Enhorabuena!

Ha elegido una herramienta DEWALT. Años de experiencia, innovación y un exhaustivo desarrollo de productos hacen que DEWALT sea una de las empresas más fiables para los usuarios de herramientas eléctricas profesionales.

Datos técnicos

		DWV905M DWV905H QS/GB	DWV905M DWV905H LX
Voltaje	V_{CA}	230	115
Reino Unido e Irlanda	V_{CA}	230	115
Tipo		1	1
Potencia nominal	W	1400	1400
Potencia máx.	W	3600/3000	1840
Frecuencia	Hz	50	50
Clase de protección		IPX4	IPX4
Capacidad del contenedor	l	38	38
Cantidad de llenado (líquido)	l	18,4	18,4
Caudal nominal (máx. en soplador)	l/s	75	71
Presión negativa (máx. en soplador)	kPa	25	24
Caudal nominal (EN60335-2-69)	l/s	41	39
Presión negativa (EN60335-2-69)	kPa	22,6	21,6
Superficie del filtro	m^2	0,3	0,3
Datos conexión alimentación herramienta eléctrica	W	2200/1600	440
Longitud de la manguera	m	4,6	4,6
Diámetro de la manguera	mm	32	32
Peso	kg	15	15

Valores de ruido y/o valores de vibración (suma de vectores de tres direcciones) de acuerdo con EN60335-2-69:

L_{PA}	(nivel de presión sonora de emisión)	dB(A)	72	72
L_{WA}	(nivel de potencia sonora)	dB(A)	85	86
K	(incertidumbre del nivel de sonido dado)	dB(A)	2	2

Declaración de conformidad CE

Directiva de máquinas

CE

Extractor de polvo multiuso DWV905M, DWV905H

DEWALT declara que los productos descritos en ***Datos técnicos*** cumplen las siguientes normas:
2006/42/CE, EN 60335-1:2012 + AC:2014 + A11:2014 + A13:2017 + A1:2019 + A2:2019 + A14:2019 + A15:2021; EN60335-2-69:2012.

Estos productos también son conformes a las directivas 2014/30/UE y 2011/65/UE. Contacte con DEWALTpara más información en la siguiente dirección o consulte el reverso del manual.

El abajo firmante es el responsable de la elaboración de la documentación técnica y expide la presente declaración en nombre y representación de DEWALT.



Markus Rompel
Vicepresidente de ingeniería, PTE-Europe
DEWALT, Richard-Klinger-Straße 11,
D-65510, Idstein (Alemania)
14.10.2022

DECLARACIÓN DE CONFORMIDAD REGLAMENTOS SOBRE EL SUMINISTRO DE MÁQUINAS (SEGURIDAD) REGLAMENTOS DE 2008

UK CA

Extractor de polvo multiuso DWV905M, DWV905H

DEWALT declara que los productos descritos en ***Datos técnicos*** son conformes a:

Normas sobre el suministro de máquinas (Seguridad) de 2008, S.I. 2008/1597 (en su versión modificada), EN 60335-1:2012 + AC:2014 + A11:2014 + A13:2017 + A1:2019 + A2:2019 + A14:2019 + A15:2021; EN60335-2-69:2012.

Estos productos son conformes a las siguientes normas del Reino Unido:

Reglamento sobre compatibilidad electromagnética de 2016, S.I. 2016/1091 (en su forma modificada).

Reglamento sobre restricciones a la utilización de determinadas sustancias peligrosas en aparatos eléctricos y electrónicos, de 2012, S.I. 2012/3032 (en su versión modificada).

Si desea más información, póngase en contacto con DEWALT en la dirección indicada a continuación o consulte la parte posterior del manual.

El abajo firmante es el responsable de la elaboración de la documentación técnica y expide la presente declaración en nombre y representación de DEWALT.

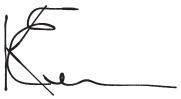

Karl Evans
Vicepresidente de Herramientas Eléctricas Profesionales EANZ GTS
DEWALT UK, 270 Bath Road, Slough
Berkshire, SL1 4DX
Inglaterra
14.10.2022

ADVERTENCIA: *para reducir el riesgo de lesiones, lea el manual de instrucciones.*

Definiciones: normas de seguridad

Las siguientes definiciones describen el nivel de gravedad de las señales. Lea el manual y preste atención a estos símbolos.

PELIGRO: *Indica una situación de peligro inminente, que si no se evita,* ***provocará*** *la* ***muerte o lesiones graves****.*

ADVERTENCIA: *Indica una situación de posible peligro que, si no se evita,* ***podría provocar la muerte o lesiones graves****.*

ATENCIÓN: *Indica una situación de posible peligro que, si no se evita,* ***puede provocar lesiones leves o moderadas****.*

AVISO: *Indica una práctica* ***no relacionada con las lesiones personales*** *que, de no evitarse,* ***puede*** *ocasionar* ***daños materiales****.*

Indica riesgo de descarga eléctrica.

Indica riesgo de incendio.

Instrucciones importantes de seguridad

¡ADVERTENCIA! Lea todas las advertencias de seguridad y todas las instrucciones. *El incumplimiento de las advertencias e instrucciones puede causar una descarga eléctrica, un incendio y/o lesiones graves.*

GUARDE TODAS LAS ADVERTENCIAS E INSTRUCCIONES PARA FUTURAS CONSULTAS.

ANTES DE UTILIZAR ESTE APARATO, LEA Y SIGA TODAS LAS INSTRUCCIONES.

ADVERTENCIA: *Los operadores deberán estar debidamente capacitados para usar estos aparatos.*

ADVERTENCIA: *Para reducir el riesgo de descarga eléctrica. No exponga el producto a la lluvia. Guárdelo en lugares interiores.*

- *Antes de usar el aparato, los operadores deben recibir información, instrucciones y capacitación para usar el aparato y las sustancias con las cuales debe utilizarse, incluyendo el método seguro de retirada y eliminación del material recogido.*
- *Los operadores deben respetar las normas de seguridad correspondientes a los materiales que estén manipulando.*
- *Este dispositivo puede contener polvo nocivo para la salud. Los trabajos de limpieza y mantenimiento, incluida la eliminación de los filtros y las bolsas de recogida de polvo y el vaciado del contenedor de recogida de polvo, deben ser realizados solo por profesionales dotados de un equipo de protección adecuado.*
- *No deje solo el aparato cuando esté conectado a una fuente de alimentación. Desenchúfelo de la toma de corriente cuando no esté en uso y antes de realizar el mantenimiento.*
- *No utilice la aspiradora si no tiene los filtros colocados en su lugar, salvo lo descrito en la sección Aplicaciones de recogida de residuos húmedos.*
- *Este producto no ha sido diseñado para ser utilizado por personas (incluyendo niños) que tengan discapacidades físicas, sensoriales o mentales, o que carezcan de experiencia o conocimientos sobre el uso del aparato.*
- *Los niños deberán permanecer vigilados para asegurarse de que no jueguen con el aparato.*
- *Utilice este aparato SOLO como se describe en este manual. Utilice exclusivamente los accesorios recomendados por DEWALT.*
- *Si el aparato no funciona correctamente, si ha sufrido una caída, ha sido dejado afuera o sumergido en agua, llévelo a un centro de reparaciones.*
- *No manipule el enchufe ni el aparato con las manos mojadas.*
- *No introduzca ningún objeto por las aberturas del aparato. No utilice el aparato si cualquiera de los orificios está bloqueado; manténgalo libre de polvo, pelusa, pelos o cualquier otro elemento que pueda reducir el flujo de aire.*
- *Mantenga el cabello, la ropa suelta, los dedos y todas las partes de su cuerpo alejados de las aberturas y las piezas móviles.*
- *Apague todos los controles antes de desconectar el aparato.*
- *Preste especial atención cuando limpie escaleras.*
- *No utilice el aparato para recoger líquidos inflamables o combustibles, como gasolina, ni en lugares donde haya líquidos combustibles o inflamables.*
- *Es posible que se produzcan descargas estáticas en zonas secas o cuando la humedad relativa del aire es baja. Esto es solo temporal y no afecta al uso de la aspiradora.*
- *Para evitar una combustión espontánea, vacíe el contenido del depósito después de cada uso.*
- *Apague y desenchufe el extractor de polvo en situaciones inseguras.*

GUARDE ESTAS INSTRUCCIONES

Normas de seguridad adicionales

- *No recoja nada que se esté quemando o eche humo, como cigarrillos, cerillas o cenizas calientes.*
- *Esta herramienta es una herramienta a prueba de salpicaduras de conformidad con la clase de protección IPX4. No sumerja la herramienta en agua.*

- *No utilice la aspiradora para aspirar materiales combustibles o explosivos como carbón, granos u otros materiales combustibles finamente divididos.*
- *No utilice la aspiradora para aspirar materiales tóxicos o cancerígenos, como asbesto o pesticidas.*
- *Algunas maderas contienen conservantes que pueden ser tóxicos. Preste especial cuidado para evitar la inhalación y el contacto con la piel cuando trabaje con estos materiales. Solicite cualquier información de seguridad que se encuentre disponible a su proveedor de materiales y póngala en práctica.*
- *No utilice la aspiradora como escalera portátil.*
- *No coloque objetos pesados sobre la aspiradora.*
- Para los extractores de polvo, es necesario suministrar un índice de cambio de aire adecuado L en la habitación cuando el aire de expulsión regresa a la habitación. (***NOTA:*** Deben respetarse las normas nacionales.)

Seguridad eléctrica

El motor eléctrico ha sido diseñado para un solo voltaje. Compruebe siempre que el voltaje suministrado corresponda al indicado en la placa de características.

Si el cable de alimentación está dañado, debe ser sustituido exclusivamente por DEWALT o por un servicio técnico autorizado.

Cuando utilice el extractor de polvo en un entorno húmedo, use una fuente de alimentación protegida con un dispositivo diferencial residual (DDR). El uso de un disyuntor de corriente reduce el riesgo de descarga eléctrica.

Uso de un cable prolongador

Si se necesita un cable de extensión, utilice un alargador de 3 cables homologado e idóneo para la entrada de alimentación de esta herramienta (véase ***Datos técnicos***). El tamaño mínimo del conductor es de 1,5 mm^2; la longitud máxima es de 30 m.

Si utiliza un carrete de cable, desenrolle siempre el cable completamente.

Contenido del embalaje

El embalaje contiene:

1 Extractor de polvo
1 Manguera; 32 mm de diámetro
1 Juego de conectores
2 Filtros
1 Manual de instrucciones

- *Compruebe que la herramienta, las piezas y los accesorios no hayan sufrido ningún daño durante el transporte.*
- *Tómese el tiempo necesario para leer íntegramente y comprender este manual antes de utilizar el producto.*

Marcas en el extractor del polvo

En el aparato se muestran los siguientes pictogramas:



Antes del uso, lea el manual de instrucciones.



ADVERTENCIA: *Este aparato contiene polvo nocivo. El vaciado y el mantenimiento, incluyendo la retirada de la bolsa de polvo, pueden ser realizados solo por personal debidamente formado y que lleve un equipo de protección adecuado. No lo encienda hasta que no esté instalado el sistema de filtro completo.*

DWV905M



DWV905H

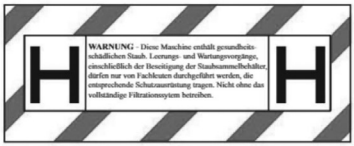

Descripción (Fig. A)

ADVERTENCIA: *Nunca altere el aparato eléctrico ni ninguna de sus piezas. Podrían producirse lesiones personales o daños materiales.*

1 Asa superior/enrrollacable
2 Cable de alimentación
3 Cabezal de la aspiradora
4 Traba del depósito
5 Rueda
6 Depósito
7 Manguera de aspiración
8 Ruedecillas (una equipada con freno de estacionamiento)
9 Filtros
10 Entrada del tubo con acoplamiento de bayoneta
11 Clip del tubo
12 Empuñadura delantera
13 Salida para herramientas eléctricas
14 Botón de aspiración variable
15 Interruptor de control de encendido/apagado/herramienta
16 Selector de diámetro de la manguera
17 Botón de liberación del asa telescópica
18 Manillar telescópico
19 Toma de entrada (solo para modelos clase M y H)
20 Bolsa
21 Juego de conectores DWV9210-XJ (incluye DWV9000, DWV9120, DWV9130)
22 Código de fecha
23 Etiqueta de advertencia de clase de polvo

Uso previsto

Este extractor de polvo industrial ha sido diseñado para aspirar en seco y en húmedo.

DWV905M

Este aparato puede utilizarse como una aspiradora industrial y un extractor de polvo para las operaciones móviles para recoger todo tipo de polvo seco, no combustible hasta el polvo de Clase M con valores límites de exposición ocupacional superiores o iguales a 0,1 mg/m^3.

DWV905H

Este aparato puede utilizarse como una aspiradora industrial y un extractor de polvo para las operaciones móviles, para recoger todo tipo de polvo seco, no combustible hasta el polvo de Clase H con valores límites de exposición ocupacional superiores a 0,1 mg/m^2.

NO debe usarse en condiciones de humedad ni en presencia de líquidos o gases inflamables.

Estas aspiradoras de trabajos pesados están destinadas a un uso profesional.

NO permita que los niños toquen la herramienta. El uso de la herramienta por parte de operadores inexpertos requiere supervisión.

NO utilice el extractor de polvo para polvos combustibles.

NO utilice el extractor de polvo en atmósferas explosivas.

NOTA: Este aparato es adecuado para un uso comercial, por ejemplo en hoteles, colegios, hospitales, fábricas, tiendas, oficinas, empresas de arrendamiento y en lugares de construcción.

- **Niños pequeños y personas con discapacidad.** Este aparato no puede ser utilizado sin supervisión por niños pequeños o personas con discapacidades.
- Este producto no ha sido diseñado para ser utilizado por personas (niños incluidos) con discapacidades físicas, sensoriales o mentales, o que carezcan de la experiencia, conocimiento o destrezas necesarias, a menos que estén supervisados por una persona que se haga responsable de su seguridad. No deje nunca a los niños solos con este producto.

Posición del Código de Fecha (Fig. A)

El Código de fecha **22**, que contiene también el año de fabricación, viene impreso en la caja protectora.

Ejemplo:

2021 XX XX

Año de fabricación

MONTAJE Y AJUSTES

ADVERTENCIA: Para reducir los riesgos de daños personales, apague y desconecte el aparato del enchufe de alimentación antes de instalar y de retirar los accesorios, antes de ajustar o de cambiar los parámetros y cuando realice reparaciones en él. *El encendido accidental puede causar lesiones.*

Antes de la primera puesta en marcha

- Abra las trabas del depósito **4** y retire el cabezal de la aspiradora **3** de la máquina.
- Retire los accesorios del depósito **6** y el embalaje.
- DWV905H: Cubra el campo de texto de la etiqueta de advertencia de clase de polvo **23** con la etiqueta adhesiva suministrada en su idioma nacional.

ADVERTENCIA: *Los filtros **9** siempre deben estar en su lugar cuando aspire, salvo lo descrito en el apartado* **Aplicaciones de recogida húmeda** *en* ***Funcionamiento****. Cuando aspire polvo fino, también puede utilizar una bolsa de papel adicional o sintética para vaciar con más facilidad el depósito.*

ADVERTENCIA: *Las bolsas de recogida de polvo deben usarse para polvo Clase M y H, debe usarse la bolsa de recogida de polvo DWV9400, que se puede combinar también con la bolsa sintética DWV9402.*

1. Si va a utilizar una bolsa de papel, plástica o sintética opcional **20**, instálela como se indica en la figura B. Consulte la sección **Accesorios** para seleccionar el filtro correcto.
   NOTA: Tenga cuidado de no romper la bolsa. Coloque la bolsa en modo seguro en la entrada **10** para ofrecer un cierre ajustado y lograr los mejores resultados de recogida de polvo.
2. Coloque el cabezal de la aspiradora **3** sobre el depósito y fíjelo cerrando las trabas del depósito **4**.
3. Introduzca el extremo de la manguera **7** en la entrada cierre giratorio de anclaje y gírelo en sentido antihorario para bloquearlo en su posición, como se muestra en la figura C.

FUNCIONAMIENTO

Operación de aspiración en seco (Fig. D)

ADVERTENCIA: *Respete siempre las instrucciones de seguridad y las normas aplicables.*

ADVERTENCIA: Para reducir los riesgos de daños personales, apague y desconecte el aparato del enchufe de alimentación antes de instalar y de retirar los accesorios, antes de ajustar o de cambiar los parámetros y cuando realice reparaciones en él. *El encendido accidental puede causar lesiones.*

1. Conecte el cable de alimentación en una toma de corriente adecuada.
2. Ajuste el ajustador de diámetro de la manguera **16** al diámetro de la manguera conectada.
3. Ponga el interruptor de control de encendido/apagado **15** en la posición de encendido **I**).
4. Gire el botón de aspiración variable **14** hacia la posición deseada. Esta función permite que el usuario pueda controlar la potencia, la aspiración y el ruido de la aspiradora.
   NOTA: Este parámetro también controla el nivel de succión. Es muy útil para aplicaciones en las que la aspiradora crea niveles inaceptables de arrastre en la pieza de trabajo.
5. Siga las instrucciones del apartado **Conexión a herramientas eléctricas** para conectar la herramienta eléctrica que vaya a utilizar.

Cuidado de los filtros

Los filtros de Clase H no deben limpiarse manualmente. Si el filtro está atascado, debe desecharlo de inmediato.

Los filtros suministrados con esta aspiradora son filtros de larga duración. Para reducir eficazmente la recirculación de polvo, los filtros DEBEN instalarse correctamente y deben estar en buen estado.

ADVERTENCIA: *Cuando manipule los filtros debe utilizar equipo de protección individual, como, por ejemplo, máscaras contra el polvo y guantes.*

ADVERTENCIA: *Deseche el filtro usado de acuerdo con la normas legales.*

Ajuste del diámetro de la manguera (Fig. D)

Ajuste el control del diámetro de la manguera **16** al diámetro interior correcto de la manguera (o tubo) (32 mm o 20 mm) o al diámetro del accesorio referido a la sección más grande. El diámetro elegido del control de ajuste debe ser igual o mayor que el diámetro más amplio del tubo/boquilla/accesorio utilizado. El tubo suministrado tiene un diámetro interior de 32 mm. Una alarma sonora sonará cuando el caudal caiga por debajo de los 20 m/s. El sistema tiene retraso temporal para reducir las alarmas no intencionales.

NOTA: Ajuste el regulador de diámetro de la manguera solo a los intervalos de diámetro marcados en amarillo de la manguera de aspiración conectada.

Si suena la alarma cuando aparentemente no hay ningún bloqueo:

1. Compruebe que el control de ajuste esté ajustado en el diámetro correcto.
2. Si el ajuste de velocidad de flujo está ajustado debajo del máximo, aumente el nivel hasta que atraviese la manguera un flujo suficiente que haga detener la alarma.
3. Si la alarma sigue sonando, extraiga la manguera y compruebe que esté limpia. Saque y sustituya la bolsa de recogida de polvo si está llena o bloqueada, y controle las condiciones del filtro y sustitúyalo cuando sea necesario.

Si la alarma sigue sonando, póngase en contacto con su agente de servicio local DEWALT.

Conexión a herramientas eléctricas (Fig. C, E)

ADVERTENCIA: *Utilice la boca de salida solo para los fines indicados en las instrucciones.*

ADVERTENCIA: *Antes de colocar el interruptor en la posición "Control de herramientas", asegúrese de que la herramienta conectada esté apagada.*

ADVERTENCIA: *La carga máxima de la herramienta eléctrica no debe exceder la potencia máxima de salida del enchufe.*

NOTA: Algunas herramientas de CA sin escobillas pueden hacer arrancar la aspiradora en modo automático sin encender la herramienta eléctrica.

1. Enchufe el cable de alimentación de la aspiradora en una toma de corriente adecuada.
2. Conecte la herramienta eléctrica a la boca de salida **13**.
   NOTA: Consulte **Datos sobre la conexión de alimentación de la herramienta eléctrica** en ***Datos técnicos*** para ver la potencia máxima de la herramientas que se va a conectar a la boca de salida.
3. Ponga el interruptor de control de encendido/apagado/herramienta **15** en la posición de ACTIVACIÓN . Esto permite encender y apagar la aspiradora automáticamente mediante la herramienta eléctrica. La potencia mínima de la herramienta debe ser superior a 250 vatios para controlar la aspiradora mediante el enchufe.
   NOTA: La aspiradora empezará automáticamente en 0.5 segundos y seguirá funcionando durante 7 segundos tras apagar la herramienta eléctrica. El funcionamiento posapagado puede variar cuando se utiliza con un generador de energía.
4. Para cambiar al modo manual, ponga el interruptor de control de encendido/apagado/herramienta **15** en la posición de encendido ▮). En el modo manual, la herramienta y la aspiradora se encienden y apagan de forma independiente entre sí.
5. EL EXTRACTOR DE POLVO FABRICADO POR DEWALT ESTÁ DOTADO DEL SISTEMA DE CONEXIÓN AIRLOCK DE DEWALT. El AirLock permite una conexión rápida y segura entre la manguera de aspiración **7** y la herramienta eléctrica. El conector AirLock **24** se conecta directamente a las herramientas compatibles de DEWALT o usando un adaptador AirLock (disponible en su proveedor local DEWALT). Véase la sección ***Accesorios*** para más información sobre los adaptadores disponibles.
   NOTA: Si utiliza un adaptador, compruebe que se conecte bien a la boca de salida de la herramienta antes de seguir los pasos indicados a continuación.
   a. Compruebe que el collarín del conector de AirLock se encuentre en la posición de desbloqueado. Alinee las muescas **25** del collarín y del conector de AirLock como se muestra en la ilustración para obtener las posiciones de bloqueo y desbloqueo.
   b. Empuje el conector AirLock al punto de conexión del adaptador.
   c. Gire el collar hacia la posición de bloqueo.
      NOTA: Los rodamientos de bola ubicados dentro de la boca se bloquean en la ranura y fijan la conexión. La herramienta eléctrica ya está conectada con seguridad al extractor de polvo.

Sistema de limpieza automática de los filtros

Esta aspiradora cuenta con un sistema de limpieza de filtro muy eficaz que minimiza el atasco del filtro. Cada 30 segundos, uno de los dos filtros se limpia automáticamente. El proceso de limpieza se alterna entre los filtros y funciona durante toda la vida útil de la unidad.

NOTA: Después de empezar a aspirar, ambos filtros se limpian en los primeros 15 segundos.

NOTA: Es normal oír unos ruidos secos durante este proceso.

NOTA: Tras muchas horas de funcionamiento, es posible que el sistema automático de limpieza de filtros deje de

ser eficaz. Cuando esto suceda, consulte el apartado **Filtro** en ***Mantenimiento***.

Freno de estacionamiento (Fig. F)

El freno de estacionamiento bloquea una rueda en su posición, para evitar que la aspiradora se desplace.

1. Para activar el freno de estacionamiento, pulse el freno **26** para colocar el freno en la posición de bloqueo.
2. Para desactivar el freno de estacionamiento, pulse el botón de freno y el freno pasará a la posición de desbloqueo.

Colocación de la bolsa de recogida de polvo (Fig. B)

Cuando introduzca la bolsa plástica, asegúrese de eliminar al máximo el aire entre el depósito y la bolsa. Trate de evitar que queden grandes arrugas en el sellado entre el cabezal y el depósito.

Retirar / Cambiar la bolsa de recogida de polvo usada

ADVERTENCIA: *Debe utilizarse un equipo de protección personal adecuado, como máscaras de polvo y guantes, para manipular las bolsas de polvo.*

1. Apague la aspiradora y desconecte el cable de la toma de corriente.
2. Retire la manguera de aspiración y cierre la entrada con cierre giratorio de anclaje **10** con el tapón de entrada **19**.
3. Destrabe las trabas del depósito **4** y retire el cabezal de la aspiradora **3**.
4. Tire con cuidado de la bolsa de recogida de la entrada.
5. Después de sacar la bolsa de recogida de polvo de la máquina, selle bien la abertura con cinta adhesiva o con una brida para cables (no suministrada).
6. Deshágase de la bolsa de recogida arrojándola a un contenedor adecuado según las disposiciones reglamentarias.

Aplicaciones de recogida de residuos húmedos (Fig. G)

ADVERTENCIA: *NO conecte herramientas eléctricas a la pulse corriente* **13** *cuando utilice la aspiradora para la aspiración en húmedo.*

ADVERTENCIA: *Conecte la aspiradora a una toma protegida con un dispositivo diferencial residual (DDR) cuando utilice la aspiradora para aspirar en húmedo.*

ADVERTENCIA: *Si sale espuma o líquido de la máquina, apáguela inmediatamente.*

PRECAUCIÓN: *Limpie periódicamente el dispositivo de limitación del nivel de agua y observe si tiene indicios de daños.*

AVISO: *NO retire el flotador esférico,* **27** *si lo hace, dañará en la aspiradora. El flotador esférico impide que el agua entre en el motor.*

Antes de utilizar la aspiradora para recogidas húmedas:

1. Apague la aspiradora y desenchufe el cable **2** de la toma de corriente.
2. Abra las trabas del depósito **4** y retire el cabezal de la aspiradora.
3. Retire la bolsa de polvo **20** (consulte la sección **Retirar / cambiar la bolsa de recogida de polvo usada**).
4. Retire el filtro (consulte el apartado "Extraer el filtro".
5. Limpie el interior del depósito con un paño húmedo.
6. Vuelva a colocar el cabezal del motor y cierre las trabas.
7. Conecte la aspiradora a una toma protegida por un DDR.

ADVERTENCIA: *No utilice la máquina con esta configuración para polvos de Clase M y L.*

Vaciar el depósito (Fig. G)

La válvula del flotador esférico **27** bloquea el aire del motor cuando el depósito está lleno y, al improviso, cambia el ruido del motor. Cuando el motor haga un ruido agudo y el flujo de aire/agua se detenga, vacíe el depósito.

1. Apague la aspiradora y desconecte el cable de la toma de corriente.
2. Destrabe las trabas del depósito **4** y retire el cabezal de la aspiradora **3**.
3. Vacíe el contenido del depósito **6** en un contenedor o desagüe adecuado.

Volver a pasar al modo de funcionamiento de aspiración en seco

1. Vacíe el depósito siguiendo las instrucciones de **Vaciar el depósito**.
2. Coloque el depósito boca abajo hasta que se seque. NO utilice el depósito húmedo para aspiración en seco.
3. Coloque el cabezal de la aspiradora **3** sobre una superficie nivelada hasta que seque.
4. Vuelva a instalar los filtros cuando el cabezal de la aspiradora esté seco. Consulte **Filtros** en ***Mantenimiento***.
5. Cuando el depósito esté seco, coloque el cabezal de la aspiradora sobre el depósito y fíjelo cerrando las trabas del depósito **4**.

Manillar telescópico (Fig. H)

Pulse el botón de liberación **17** para subir y bajar el manillar telescópico **18**.

Apagado (Fig. D)

1. Ponga el interruptor de control de encendido/apagado **15** en la posición de apagado (**O**).
2. Desenchufe la unidad.

Transporte (Fig. I)

PRECAUCIÓN: *¡Riesgo de lesiones y daños! Preste atención al peso del dispositivo cuando lo transporte. Fije el dispositivo para impedir movimientos involuntarios.*

1. Para el transporte sin polvo, retire las bolsas de recogida de polvo del depósito y, después de aspirar líquidos, vacíe los líquidos del depósito.
2. Retire la manguera y cierre la entrada con cierre giratorio de anclaje de la manguera **10** con el tapón de entrada **19**.
3. Junte los extremos de la manguera de aspiración para evitar que salgan partículas de suciedad.

4. Guarde el cable de alimentación **2** y la manguera de aspiración.
5. Cuando transporte el aparato en vehículos, fíjelo para evitar movimientos y vuelcos.

MANTENIMIENTO

Su aparato DEWALT ha sido diseñado para funcionar mucho tiempo con un mínimo de mantenimiento. El funcionamiento continuo satisfactorio depende del buen cuidado del aparato y de su limpieza periódica.

Si experimenta una pérdida de rendimiento de aspiración porque el filtro está obstruido, apague la unidad, cierre la entrada con cierre giratorio de anclaje **10** con el tapón de entrada **19**, encienda la unidad y espere 15 segundos hasta que haga clic dos veces en el ruido de la limpieza del filtro. Si el rendimiento de aspiración aún no es suficiente, deben cambiarse los filtros.

PELIGRO: *Polvo nocivo para la salud. Use siempre ropa desechable y respiradores de clase P2 o superior cuando realice trabajos de mantenimiento (p. ej., cambio de filtros).*

ADVERTENCIA: Para reducir los riesgos de daños personales, apague y desconecte el aparato del enchufe de alimentación antes de instalar y de retirar los accesorios, antes de ajustar o de cambiar los parámetros y cuando realice reparaciones en él. *El encendido accidental puede causar lesiones.*

ADVERTENCIA: *Para las reparaciones realizadas por el usuario, la máquina deberá desmontarse, limpiarse y repararse, siempre y cuando pueda realizarse de forma razonable, sin provocar riesgos al personal de mantenimiento ni a los demás. Algunas precauciones pertinentes son la descontaminación antes del desmontaje, disponer de ventilación adecuada con filtración en el lugar donde vaya a desmontarse la máquina, la limpieza de la zona de mantenimiento y la protección adecuada del personal.*

- *El fabricante o cualquier persona capacitada, debe realizar una inspección técnica al menos una vez al año que consista, por ejemplo, en la inspección de los filtros para ver si hay daños, la estanqueidad al aire de la máquina y el funcionamiento adecuado del mecanismo de control.*
- *Además, en las máquinas de clase H, la eficiencia de filtración de la máquina debe probarse al menos una vez al año, o con mayor frecuencia, según lo especifiquen los requisitos nacionales. El método de ensayo que puede utilizarse para verificar la eficiencia del filtro de la máquina se especifica en 22.AA.201.2. Si la prueba falla, debe repetirse con un nuevo filtro.*
- *Cuando se realicen operaciones de reparación o mantenimiento, todos los artículos contaminados que no puedan limpiarse adecuadamente deben desecharse; dichos artículos deben desecharse en bolsas herméticas de conformidad con el reglamento vigente correspondiente para la eliminación de dichos residuos.*
- *Extraiga la parte exterior de la máquina. Debe descontaminarse mediante métodos de limpieza al vacío, limpiarse en seco o tratarse con selladores antes de sacarla de una zona peligrosa. Todas las partes de la máquina deben considerarse contaminadas cuando se retiren de una zona peligrosa y deberán adoptarse las acciones oportunas para evitar la dispersión del polvo.*

Filtro

Extraer los filtros (Fig. J, K)

1. Ponga el interruptor de control de encendido/apagado **15** en la posición de apagado (O) y desenchufe el cable de la toma de corriente.
2. Suelte las trabas del depósito **4** y retire el cabezal de la aspiradora **3** del depósito. Coloque el cabezal de la aspiradora sobre una superficie nivelada hacia abajo.
3. Para DWV905H, afloje el tornillo de cabeza hueca de 2,5 mm **28** usando una broca T-10, luego retire la placa de filtro **29** de los filtros como se muestra en la Fig. J. No reutilice el elemento del filtro principal de Clase H después de haberlo retirado de la unidad.
4. Gire cada filtro **9** en sentido antihorario sujetándolo por la tapa del extremo de plástico, como se muestra en la Fig. K, y retírelo con cuidado del cabezal, comprobando que la suciedad no caiga por el orificio de montaje.
   NOTA: Tenga cuidado de no dañar el material del filtro.
5. Si el lado inferior del cabezal de la aspiradora debe limpiarse, utilice un paño humedecido con agua y jabón suave y deje que se seque. Deshágase del paño colocándolo en un contenedor adecuado.
6. Controle el filtro para ver si presenta desgaste, roturas u otros daños.

ADVERTENCIA: *Si tiene alguna duda sobre el estado de los filtros, DEBE cambiarlos. NO siga utilizando los filtros si están dañados. Los filtros de Clase H no deben limpiarse manualmente fuera de la unidad.*

ADVERTENCIA: *Nunca use aire comprimido o un cepillo para limpiar los filtros, ya que puede dañar la membrana del filtro y esta dejará pasar el polvo por el filtro. Si es necesario, golpéelo contra una superficie dura o aclárelo con agua a temperatura ambiente y déjelo secar al aire. La limpieza de los filtros suele ser innecesaria, incluso si el filtro está cubierto de polvo. El sistema de limpieza automática del filtro mantiene el máximo rendimiento y el funcionamiento continuo. Si nota algún daño en la membrana del filtro, sustituya el filtro. Por lo general los filtros duran entre seis y doce meses dependiendo de su uso y cuidado.*

Colocar los filtros (Fig. J, L)

1. Compruebe que el sello del filtro **30** esté bien colocado y fijado en su sitio.

2. Alinee las roscas de filtros **31** con las roscas del cabezal de la aspiradora y, aplicando una fuerza moderada, gire el filtro en sentido horario hasta que quede apretado.
   NOTA: Tenga cuidado de no dañar el material del filtro.
3. Para DWV905H, sustituya la placa de filtro **29** y apriete el tornillo del filtro **28** de la parte superior de la placa.
4. Fíjelo sustituyendo el vástago del filtro **28** como se muestra en la Fig. J.
5. Coloque el cabezal de la aspiradora **3** sobre el contenedor y fíjelo cerrando las trabas del depósito **4**.



Lubricación

El extractor no requiere lubricación adicional.



Limpieza

ADVERTENCIA: *Nunca use disolventes u otros productos químicos fuertes para limpiar las piezas no metálicas del aparato. Estos productos químicos pueden debilitar los materiales usados en estas partes. Nunca permita que entre ningún líquido en la máquina ni sumerja ninguna de sus partes en líquido.*

1. Aspire el exterior del extractor de polvo. Si es necesario, para una mejor limpieza, use un paño humedecido únicamente con agua y jabón suave.
2. Después del uso, deshágase del paño colocándolo en un contenedor adecuado.

Almacenamiento (Fig. I)

1. Vacíe el depósito, siguiendo las instrucciones de **Vaciado del depósito** del apartado ***Funcionamiento***.
2. Limpie el interior y el exterior de la aspiradora.
3. Para limpiar o cambiar los filtros, consulte la sección **Filtros**.
4. Retire la manguera **7** de la entrada con cierre giratorio de anclaje **10** con el tapón de entrada **19**.
5. Junte los extremos de la manguera de aspiración para evitar que salgan partículas de suciedad.
6. Guarde el tubo de aspiración y el cable de alimentación como se indica en la ilustración. Coloque la unidad en una habitación seca y asegúrese de que no sea usada por personas no autorizadas.
   NOTA: Conecte la toma de entrada en la entrada para evitar que entre suciedad dentro del depósito cuando retire el tubo de aspiración. También se pueden conectar los extremos de la manguera y bloquearlos juntos con el cierre giratorio de anclaje.
   NOTA: Después de la aspiración en húmedo, las partes internas del recipiente de líquido deben secarse antes guardarlas.

Accesorios

ADVERTENCIA: *Dado que los accesorios que no sean los suministrados por DEWALT no han sido sometidos a pruebas con este producto, el uso de tales accesorios con este aparato podría ser peligroso. Para disminuir el riesgo de lesiones, con este producto se deben usar exclusivamente accesorios recomendados por DEWALT.*

ACCESORIOS

DWV9340-XJ	Filtro de polvo Clase M
DWV9345-XJ	Filtro de polvo Clase H
DWV9315-XJ	Tubo a prueba de aplastamiento
DWV9316-XJ	Manguera antiestática; 32 mm de diámetro
DWV9401-XJ	Bolsa de papel
DWV9400-XJ	Camisa de plástico
DWV9402-XJ	Bolsa sintética
DWV9500-XJ	Soporte para aspiradora
DWV9345-XJ	ToughSystem®, acoplamiento para aspiradora TSTAK®

Sistema AirLock de DEWALT

DWV9000	Conexión con acoplamiento de bayoneta
DWV9110	Adaptador cónico de goma de 29-35 mm
DWV9120	Adaptador escalonado de goma de 35-38 mm
DWV9130	Adaptador OD de 35 mm
DWV9150	Adaptador angular OD de 35 mm

Instalación del acoplamiento para aspiradora (Fig. M)

1. Saque los 4 tornillos del asa de transporte usando una punta de atornillar T-25 y extraiga el asa de transporte.
2. Instale el acoplamiento para aspiradora reutilizando los tornillos del asa de transporte. Vuelva a ponerlos en los orificios originales y apriételos.
3. Utilice los 2 tornillos **32** suministrados y colóquelos en los orificios posteriores del acoplamiento para aspiradora. Apriete y gire cada tornillo para que atraviese el material y la cabeza del tornillo quede oculta abajo. Apriete.

PRECAUCIÓN: *No supere los 9 kg (30 kg para el modelo DWV9510) en cada unidad de almacenamiento de 14 litros, máximo 2 unidades de almacenamiento por extractor de polvo. No supere los 18 kg en una unidad de almacenamiento de 28 litros, 1 unidad de almacenamiento por extractor de polvo. Si se superan la altura y/o peso recomendados, el extractor de polvo*

puede volverse inestable y causar lesiones o daños. Para el modelo DWV9510, la altura recomendada es de 40 cm.

PRECAUCIÓN: *No transporte el extractor de polvo en las asas de las unidades de almacenamiento montadas.*

AVISO: *No extraiga el cabezal del extractor de polvo del tanque estando montadas las unidades de almacenamiento T-stack. Si lo hace puede dañarse el filtro del extractor de polvo.*

AVISO: *El asa de transporte debe guardarse para su posible desmontaje.*

Para volver a retirar el acoplamiento, debe realizarse la operación en orden inverso. Hay que volver a montar el asa y los dos tornillos traseros **32** *debe volver a atornillarse en la carcasa del cabezal del motor para cerrar los orificios del tornillo.*

Fijación del cable de alimentación a la manguera (Fig. A)

El cable de alimentación (2) puede fijarse al tubo de aspiración (7)
utilizando el clip del tubo D279058CL (disponible en su proveedor local de DEWALT).

Consulte a su distribuidor para obtener más información acerca de los accesorios adecuados.

Resolución de problemas

Problema	Solución
El motor no funciona	Compruebe el cable de alimentación, los enchufes y la toma de corriente.
	Compruebe que el interruptor de control de encendido/apagado/herramienta esté en la posición de encendido ▮).
Disminuye la capacidad de aspiración	Retire los bloqueos de la boquilla de aspiración, el tubo de aspiración, la manguera de aspiración o los filtros.
	Cambie la bolsa de papel o sintética.
	Compruebe si se han instalado correctamente los filtros.
	Limpie o cambie los filtros.
	Vacíe el depósito siguiendo las instrucciones de **Vaciado del depósito** del apartado de ***Funcionamiento***.
La aspiradora se para	Se ha registrado una sobrecarga térmica: 1. Apague la aspiradora y desconéctela de la fuente de alimentación. 2. Vacíe el depósito, si es necesario. 3. Deje que la unidad se enfríe. 4. Conecte el cable de alimentación a una toma adecuada y ponga el interruptor de control de encendido/apagado/herramienta en la posición de encendido ▮) para hacer una prueba. Si la aspiradora no vuelve a arrancar, póngase en contacto con su vendedor o consulte la ubicación de su agente de reparaciones autorizado de DEWALT más cercano en el catálogo de DEWALT o póngase en contacto con su oficina de DEWALT en la dirección indicada en este manual.
El polvo sale mientras se aspira	Compruebe si se han instalado correctamente los filtros.
	Compruebe que los filtros no estén dañados; cámbielos si es necesario.
	Compruebe que los sellos del filtro estén fijados en su posición.
La limpieza automática del filtro no funciona	Oiga el ruido de chispa para comprobar si funciona el mecanismo de limpieza del filtro.
La herramienta eléctrica no se enciende.	Compruebe que el interruptor de control de encendido/apagado/herramienta esté en la posición de ACTIVACIÓN ⏻.

Protección del medioambiente

Recogida selectiva. Los productos marcadas con este símbolo no se deben desechar con la basura doméstica normal.

Los productos que contienen materiales que se pueden recuperar o reciclar reducen la demanda de materias primas. Recicle los productos eléctricos de conformidad con las normas locales. Puede obtener más información en **www.2helpU.com.**

Servicio

NOTA: Si el extractor de polvo debe enviarse a reparación:

1. Contacte con *el* centro de servicio DEWALT *antes de enviar el equipo, para aclarar los posibles peligros de los materiales peligrosos extraídos.*
2. *Siga las siguientes instrucciones para la protección personal durante el transporte y en el centro de servicio:*
   a. Limpie el dispositivo a fondo por dentro y por fuera.
   b. Retire el filtro/bolsa de eliminación.
   c. Si corresponde, empaque el dispositivo herméticamente en la bolsa de plástico.
   d. Adjunte una lista de materiales peligrosos extraídos al exterior del paquete hermético.

ASPIRATEUR INDUSTRIEL À POUSSIÈRES POUR CONSTRUCTION
DWV905M, DWV905H

Félicitations !

Vous avez choisi un outil DEWALT. Des années d'expérience, de développement de produits et d'innovation ont fait de DEWALT l'un des partenaires les plus fiables pour les utilisateurs d'outils électriques professionnels.

Caractéristiques techniques

		DWV905M DWV905H QS/GB	DWV905M DWV905H LX
Tension	V_{CA}	230	115
Royaume-Uni et Irlande	V_{CA}	230	115
Type		1	1
Puissance nominale	W	1400	1400
Puissance maximum	W	3600/3000	1840
Fréquence	Hz	50	50
Indice de protection		IPX4	IPX4
Capacité du bac	l	38	38
Quantité de liquide possible	l	18,4	18,4
Débit (maxi au niveau du souffleur)	l/s	75	71
Pression négative (maxi au niveau du souffleur)	kPa	25	24
Débit (EN60335-2-69)	l/s	41	39
Pression négative (EN60335-2-69)	kPa	22,6	21,6
Surface filtrante	m^2	0,3	0,3
Données de raccordement électrique de l'outil électrique	W	2200/1600	440
Longueur du tuyau	m	4,6	4,6
Diamètre du tuyau	mm	32	32
Poids	kg	15	15

Valeurs sonores et/ou valeurs des vibrations (somme vectorielle triaxiale) selon la norme EN60335-2-69:

L_{PA}	(niveau de pression sonore émis)	dB(A)	72	72
L_{WA}	(niveau de puissance sonore)	dB(A)	85	86
K	(incertitude pour le niveau sonore donné)	dB(A)	2	2

Déclaration de conformité CE

Directive Machines

CE

Extracteur de poussière universel DWV905M, DWV905H

DEWALT certifie que les produits décrits dans la section ***Caractéristiques techniques*** sont en conformité avec : 2006/42/CE, EN 60335-1:2012 + AC:2014 + A11:2014 + A13:2017 + A1:2019 + A2:2019 + A14:2019 + A15:2021; EN60335-2-69:2012.

Ces produits sont également conformes aux Directives 2014/30/UE et 2011/65/UE. Pour obtenir plus de précisions, veuillez contacter DEWALT à l'adresse suivante ou de consulter la dernière page du manuel.

Le soussigné est responsable de la compilation du dossier technique et il fait cette déclaration au nom de DEWALT.



Markus Rompel
Vice-Président Ingénierie, PTE-Europe
DEWALT, Richard-Klinger-Straße 11,
D-65510, Idstein, Allemagne
14.10.2022

DÉCLARATION DE CONFORMITÉ RÈGLEMENT SUR LA FOURNITURE DE MACHINES (SÉCURITÉ) 2008

UK CA

Extracteur de poussière universel DWV905M, DWV905H

DEWALT certifie que les produits décrits dans la section ***Caractéristiques techniques*** sont en conformité avec :

Le règlement sur la fourniture de machines (Sécurité), 2008, S.I. 2008/1597 (tel que modifié), EN 60335-1:2012 + AC:2014 + A11:2014 + A13:2017 + A1:2019 + A2:2019 + A14:2019 + A15:2021; EN60335-2-69:2012.

Ces produits sont conformes aux règlementations du Royaume-Uni suivantes :

Le règlement sur la compatibilité électromagnétique, 2016, S.I.2016/1091 (tel que modifié).

Le règlement sur la restriction de l'utilisation de certaines substances dangereuses dans les équipements électriques et électroniques, 2012, S.I. 2012/3032 (tel que modifié).

Pour obtenir plus de précisions, contactez DEWALT à l'adresse suivante ou consultez la dernière page du présent manuel.

Le soussigné est responsable de la compilation du fichier technique et fait cette déclaration au nom de DEWALT.



Karl Evans
Vice-président Outils électriques professionnels EANZ GTS
DEWALT UK, 270 Bath Road, Slough
Berkshire, SL1 4DX
Angleterre
14.10.2022

AVERTISSEMENT : *afin de réduire le risque de blessure, lisez le manuel d'instruction.*

Définitions : consignes de sécurité

Les définitions ci-dessous décrivent le niveau de gravité de chaque mot signalétique. Lisez le manuel de l'utilisateur et soyez attentif à ces symboles.

DANGER : *indique une situation dangereuse imminente qui, si elle n'est pas évitée,* ***entraînera*** *des* ***blessures graves ou mortelles****.*

AVERTISSEMENT : *indique une situation dangereuse potentielle qui, si elle n'est pas évitée,* ***pourrait*** *entraîner* ***des blessures graves ou mortelles****.*

ATTENTION : *indique une situation dangereuse potentielle qui, si elle n'est pas évitée,* ***pourrait*** *entraîner* ***des blessures minimes ou modérées****.*

AVIS : *indique une pratique ne* ***posant aucun risque de dommages corporels,*** *mais qui par contre, si rien n'est fait pour l'éviter,* ***pourrait*** *poser des* ***risques de dommages matériels****.*

Indique un risque d'électrocution.

Indique un risque d'incendie.

Consignes de sécurité importantes

AVERTISSEMENT ! Veillez à lire tous les avertissements de sécurité et toutes les instructions. *Le non-respect des avertissements et des instructions peut occasionner des décharges électriques, des incendies et/ou de graves blessures.*

CONSERVEZ TOUS LES AVERTISSEMENTS ET TOUTES LES INSTRUCTIONS AFIN DE POUVOIR VOUS Y RÉFÉRER DANS LE FUTUR

AVANT D'UTILISER L'APPAREIL, LISEZ ET RESPECTEZ TOUTES LES CONSIGNES.

AVERTISSEMENT : *Les opérateurs doivent être correctement formés à l'utilisation de ces appareils.*

AVERTISSEMENT : *Pour réduire le risque de choc électrique. N'exposez pas l'équipement à la pluie. Rangez-le à l'intérieur.*

- *Avant l'utilisation, les opérateurs doivent recevoir les informations, les instructions et la formation nécessaires concernant l'utilisation de l'appareil et les substances pour lesquelles il doit être utilisé, y compris la méthode la plus sûre pour supprimer et jeter les matières aspirées.*
- *Les opérateurs doivent toujours respecter toute la réglementation pertinente concernant la sécurité liée aux matières manipulées.*
- *Il se peut que cet équipement contiennent des poussières nocives pour la santé. Les travaux de nettoyage et d'entretien, dont l'élimination des filtres et des sacs à poussière et le vidage du bac à poussière, ne peuvent être effectués que des professionnels portant des équipements de protection appropriés.*
- *Ne laissez pas l'appareil lorsqu'il est branché à une source d'alimentation. Débranchez-le de la prise lorsqu'il n'est pas utilisé et avant d'en effectuer la révision.*
- *N'utilisez pas l'aspirateur sans ses filtres, autrement que de la façon décrite dans la section Aspirer des liquides.*
- *Ce produit n'est pas conçu pour être utilisé par des personnes (y compris des enfants) aux capacités physiques, sensorielles ou intellectuelles diminuées ou qui manquent d'expérience et de connaissances.*
- *Les enfants doivent être surveillés afin de garantir qu'ils ne jouent pas avec l'appareil.*
- *N'utilisez cet appareil QUE de la façon décrite dans ce manuel. N'utilisez que des accessoires DEWALT recommandés.*
- *Si l'appareil ne fonctionne pas correctement ou s'il a chuté et qu'il est endommagé, rapportez-le dans un centre d'assistance.*
- *Ne manipulez pas la prise ou l'appareil avec les mains mouillées.*
- *N'insérez aucun objet dans les ouvertures de l'appareil. N'utilisez pas l'appareil si les ouvertures sont obstruées. Gardez-les exemptes de poussières, de peluches, de cheveux ou de tout autre substance pouvant réduire la circulation de l'air.*
- *Gardez vos cheveux, vêtements amples, doigts et toutes les autres parties de votre corps loin des ouvertures et des pièces mobiles.*
- *Mettez toutes les commandes sur Arrêt avant de débrancher l'appareil.*
- *Faites particulièrement attention lorsque vous intervenez dans des escaliers.*
- *N'utilisez pas l'appareil pour aspirer des liquides inflammables ou combustibles comme de l'essence et ne l'utilisez pas dans des lieux où des liquides inflammables ou combustibles peuvent être présents.*
- *Des décharges statiques sont possibles dans les lieux secs ou lorsque l'humidité relative de l'air est faible. Cela n'est que temporaire et cela n'empêche pas l'utilisation de l'appareil.*
- *Afin d'éviter tout risque de combustion spontanée, videz le contenu du réservoir après chaque utilisation.*

- *Éteignez et débranchez l'extracteur de poussière en cas de situation dangereuse.*

CONSERVEZ CES INSTRUCTIONS

Consignes de sécurité supplémentaires

- *N'aspirez pas d'objets brûlants ou fumants, comme par exemple des cigarettes, des allumettes ou des cendres chaudes.*
- *Cet outil résiste aux projections d'eau conformément à la classe de protection IPX4. Ne plongez pas l'outil dans l'eau.*
- *N'utilisez pas l'appareil pour aspirer des matériaux combustibles explosifs, comme du charbon, des grains ou tout autre matériau combustible fin.*
- *Ne l'utilisez pas pour aspirer des matières toxiques ou cancérigènes, comme de l'amiante ou des pesticides.*
- *Certains bois contiennent des conservateurs qui peuvent être toxiques. Faites particulièrement attention à empêcher toute inhalation et tout contact avec la peau quand vous travaillez avec ce type de matériaux. Demandez et respectez toutes les consignes de sécurité disponibles auprès de votre fournisseur de matériau.*
- *Ne vous servez pas de l'aspirateur comme d'un escabeau.*
- *Ne posez aucun objet lourd sur l'aspirateur.*
- Pour les extracteurs de poussières, il est nécessaire de fournir un taux de renouvellement de l'air adéquat L dans la pièce si l'air évacué est renvoyé dans la pièce.
  (***REMARQUE :*** Consultez la réglementation nationale au besoin).

Sécurité électrique

Le moteur électrique a été conçu pour fonctionner à une tension unique. Assurez-vous toujours que l'alimentation électrique correspond à la tension mentionnée sur la plaque signalétique.

Si le câble d'alimentation est endommagé, il doit être remplacé par DEWALT ou par un centre d'assistance agréé.

Si vous utilisez l'extracteur de poussière dans un environnement humide, utilisez une alimentation protégée par un disjoncteur différentiel (DDR). L'utilisation d'un disjoncteur différentiel à courant résiduel réduit le risque de décharge électrique.

Utiliser une rallonge électrique

Si une rallonge est nécessaire, utilisez une rallonge à trois conducteurs adaptée à la puissance absorbée de cet outil (consultez les ***Caractéristiques techniques***). La taille minimum du conducteur doit être de 1,5 mm^2 ; la longueur maximum est de 30 m.

Si vous utilisez un enrouleur de câble, veillez à toujours dérouler le câble complètement.

Contenu de l'emballage

L'emballage contient :

1 Extracteur de poussière
1 Tuyau; Ø 32mm
1 Kit de raccordement
2 Filtres
1 Notice d'utilisation

- *Vérifiez que l'outil et ses pièces ou accessoires n'ont pas été endommagés pendant le transport.*
- *Prenez le temps de lire intégralement cette notice et de parfaitement la comprendre avant l'utilisation.*

Marquages apposés sur l'extracteur de poussière

On trouve les diagrammes suivants sur l'appareil :



Veillez à lire la notice d'utilisation avant d'utiliser l'outil.

AVERTISSEMENT : *Cet appareil contient des poussières nocives. Le vidage et la maintenance, y compris le retrait du sac à poussière, ne doivent être effectués que par du personnel formé, portant l'équipement de protection approprié. Ne mettez pas l'appareil en marche avant que le système de filtrage complet n'ait été installé.*

DWV905M



DWV905H

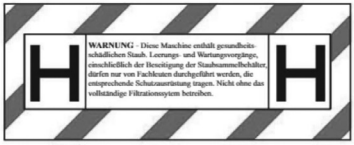

Présentation (Fig. A)

AVERTISSEMENT : *Ne modifiez jamais l'appareil électrique ni aucune de ses pièces. Il existe sinon un risque de blessures ou de dommages.*

1. Poignée supérieure/enrouleur de cordon
2. Câble électrique
3. Tête d'aspiration
4. Attache du réservoir
5. Roue
6. Réservoir
7. Tuyau d'aspiration
8. Roulettes (dont une, équipée d'un frein de stationnement)
9. Filtres
10. Entrée verrouillable pour le tuyau
11. Clip pour tuyau
12. Poignée avant
13. Prise pour outils électriques
14. Molette variateur de puissance d'aspiration
15. Interrupteur Commande d'outil Marche/Arrêt

16 Sélecteur de diamètre du tuyau
17 Bouton de libération de la poignée télescopique
18 Poignée télescopique
19 Bouchon (modèles classe M et classe H uniquement)
20 Sac
21 Kit de raccordement DWV9210-XJ (avec DWV9000, DWV9120, DWV9130)
22 Code date
23 Étiquettes d'avertissement Classe pour la poussière

Utilisation prévue

Cet extracteur de poussière eau et poussière industriel est conçu pour les opérations de nettoyage par aspiration.

DWV905M

Cet appareil peut être utilisé comme aspirateur industriel et extracteur de poussière pour les opérations mobiles afin d'aspirer tous les types de poussières sèches non combustibles jusqu'à la classe M, avec des valeurs limites d'exposition professionnelle supérieures ou égales à 0,1 mg/m³.

DWV905H

Cet appareil peut être utilisé comme aspirateur industriel et extracteur de poussière pour les opérations mobiles afin d'aspirer tous les types de poussières sèches non combustibles jusqu'à la classe H, avec des valeurs limites d'exposition professionnelle supérieures ou égales à 0,1 mg/m².

NE L'UTILISEZ PAS dans un environnement humide ou en présence de liquides ou de gaz inflammables.

Ces aspirateurs industriels sont destinés à un usage professionnel.

NE LAISSEZ PAS les enfants entrer en contact avec cet outil. Les utilisateurs inexpérimentés doivent être surveillés quand ils utilisent cet outil.

N'UTILISEZ PAS l'extracteur de poussière pour les poussières inflammables.

N'UTILISEZ PAS l'extracteur de poussière dans des environnements présentant des risques d'explosion.

REMARQUE : Cet appareil est adapté pour un usage commercial, ex : hôtels, écoles, hôpitaux, usines, ateliers, bureaux, sociétés de location et chantiers de construction.

- **Jeunes enfants et personnes infirmes.** Cet appareil n'est pas prévu pour être utilisé par de jeunes enfants ou des personnes infirmes sans surveillance.
- Ce produit n'est pas destiné à être utilisé par des personnes (y compris les enfants) aux capacités physiques, sensorielles ou intellectuelles réduites ou qui manquent d'expérience, de connaissances ou d'aptitudes, à moins qu'elles ne soient surveillées par une personne responsable de leur sécurité. Ne laissez jamais les enfants seuls avec ce produit.

Emplacement du code date (Fig. A)

Le code date 22, qui inclut également l'année de fabrication, est imprimé sur le corps de l'outil.

Exemple :

2021 XX XX

Année de fabrication

MONTAGE ET RÉGLAGES

AVERTISSEMENT : Afin de réduire les risques de blessures, arrêtez l'appareil et débranchez-le de la source d'alimentation avant d'y installer ou d'en retirer des accessoires, avant tout réglage ou avant de changer la configuration ou de marquer des repères. *Un démarrage accidentel peut occasionner des blessures.*

Avant la première mise en service

- Ouvrez les attaches du réservoir 4 net retirez la tête d'aspiration 3 de la machine.
- Retirez les accessoires à l'intérieur du réservoir 6 et l'emballage !
- DWV905H : Recouvrez l'étiquette d'avertissement pour la classe de poussière 23 avec l'étiquette adhésive fournie dans votre langue.

AVERTISSEMENT : *Les filtres 9 doivent toujours être en place pour aspirer, sauf dans le cas décrit dans* **Aspirer des liquides** *dans la section* ***Utilisation****. Si vous aspirez des poussières fines, vous pouvez ajouter un sac en papier ou en tissu pour faciliter le vidage du réservoir.*

AVERTISSEMENT : *Des sacs à poussière doivent être utilisés pour les poussières de classe M. Pour les poussières de classe H, des sacs à poussière DWV9400 doivent être utilisés et ils peuvent être combinés avec des sacs en tissu DWV9402.*

1. Si vous utilisez des sacs en papier, en plastique ou en tissu 20, installez-les comme illustré par la Fig. B. Consultez la section **Accessoires** pour savoir comment choisir le bon filtre.
   REMARQUE : Faites attention à ne pas déchirer le sac. Placez correctement le sac au niveau de l'entrée 10 pour créer un joint étanche pour un maximum de performance dans la récupération de la poussière.
2. Installez la tête d'aspiration 3 sur le réservoir et fixez-la en refermant les attaches du réservoir 4.
3. Insérez l'extrémité du tuyau 7 dans l'entrée verrouillable pour le tuyau et tournez dans le sens inverse des aiguilles d'une montre pour le verrouiller en place comme illustré par la figure C.

UTILISATION

Aspirer des éléments sec (Fig. D)

AVERTISSEMENT : *Respectez toujours les consignes de sécurité et la réglementation applicable.*

AVERTISSEMENTT : Afin de réduire les risques de blessures, arrêtez l'appareil et débranchez-le de la source d'alimentation avant d'y installer ou d'en retirer des accessoires, avant tout réglage ou avant de changer la configuration ou de marquer des repères. *Tout démarrage accidentel peut occasionner des blessures.*

1. Branchez le câble électrique dans une prise de courant appropriée.

2. Réglez l'ajusteur de diamètre de tuyau (16) en fonction du diamètre du tuyau raccordé.
3. Tournez le bouton de commande de l'outil Marche/Arrêt (15) sur la position Marche (I).
4. Réglez la molette variateur de la puissance d'aspiration (14) sur la position voulue. Cette fonction permet à l'utilisateur de commander la puissance de l'aspirateur, l'aspiration et le bruit.
   REMARQUE : Ce réglage contrôle également le niveau d'aspiration. C'est très pratique quand l'aspiration est trop forte et qu'elle entraîne ce qui aspiré.
5. Respectez les consignes de la section **Raccorder des outils électriques** pour savoir comment raccorder l'outil électrique utilisé.

Entretien du filtre

Les filtres de classe H ne doit pas être lavés à la main. Si le filtre est encrassé, il doit être jeté.

Les filtres fournis avec cet aspirateur sont des filtres longue durée. Pour qu'ils soient efficaces à empêcher la recirculation de la poussière, les filtres DOIVENT être en excellent état et correctement installés.

AVERTISSEMENTT : *Des équipements de protection personnelle (masque à poussière et gants) doivent être portés pour manipuler les filtres.*

AVERTISSEMENT : *Jetez les filtres usagés conformément à la réglementation légale.*

Régler le diamètre du tuyau (Fig. D)

Réglez l'ajusteur pour le diamètre du tuyau (16) en fonction de la bonne taille de diamètre intérieur (32mm ou 20mm) du tuyau ou du diamètre de l'accessoire en prenant en compte la section la plus large. Le diamètre choisi sur le système d'ajustement doit être égal ou supérieur au plus gros diamètre du tuyau/tube/accessoire utilisé. Le diamètre intérieur du tuyau fourni est de 32 mm. Une alarme sonore retentira si le débit descend au-dessous de 20 m/s. Le système possède une temporisation qui réduit les alarmes involontaires.

REMARQUE : Ne réglez l'ajusteur de diamètre de tuyau que sur les plages de diamètres marquées en jaune du tuyau d'aspiration raccordé.

Si l'alarme retentit sans blocage apparent :

1. Veillez à ce l'ajusteur soit réglé sur le bon diamètre.
2. Si le réglage du débit est réglé sous le maximum, augmentez-le jusqu'à ce que le débit à travers le tuyau soit suffisant pour faire cesser l'alarme.
3. Si l'alarme persiste, retirez le tuyau et vérifiez qu'il n'est pas bouché. Retirez et remplacez le sac à poussière s'il est plein ou cloqué et contrôlez l'état du filtre et remplacez-le si nécessaire.

Si l'alarme continue à sonner, contactez votre réparateur DEWALT local.

Raccorder des outils électriques (Fig. C, E)

AVERTISSEMENT : *N'utilisez la prise que pour les opérations spécifiées dans la notice.*

AVERTISSEMENT : *Avant de passer l'interrupteur sur la position "Tool Control", veillez à ce que l'outil raccordé soit éteint.*

AVERTISSEMENT : *La charge maximum de l'outil électrique ne doit pas dépasser la puissance de sortie nominale maximum de la prise de courant.*

REMARQUE : Certains outils électriques sans balais peuvent démarrer l'aspirateur en mode Auto sans avoir à allumer l'outil électrique.

1. Branchez le câble électrique de l'aspirateur dans une prise de courant approprié.
2. Branchez l'outil électrique dans la prise (13).
   REMARQUE : Consultez le paraphage **Données électrique de l'outil électrique** dans la section ***Caractéristiques techniques*** pour connaître les tolérances de l'outil à brancher dans la prise.
3. Tournez l'interrupteur de commande de l'outil Marche/Arrêt/ (15) sur la position ACTIVATION . Cela permet d'allumer et d'éteindre l'aspirateur automatiquement grâce à l'outil électrique. La puissance minimum de l'outil doit être supérieure à 250 watts pour que l'aspirateur puisse être commandé par la prise.
   REMARQUE : L'aspirateur s'allume automatiquement en une demi-seconde et il continue à tourner pendant 7 secondes une fois l'outil électrique éteint. La durée de fonctionnement peut varier si un générateur de puissance est utilisé.
4. Pour revenir en mode Manuel, tournez l'interrupteur de commande de l'outil Marche/Arrêt (15) sur la position Marche (I). En mode Manuel l'outil et l'aspirateur sont allumés et éteints indépendamment l'un de l'autre.
5. Votre extracteur de poussière de chantier DEWALT est équipé du système de raccordement DEWALT AirLock. Le système AirLock permet le raccordement rapide et sûr du tuyau d'aspiration (7) avec l'outil électrique. Le raccord AirLock (24) se raccorde directement sur les outils DEWALT compatibles ou alors avec un adaptateur AirLock (disponible auprès de votre fournisseur DEWALT local). Consultez la section ***Accessoires*** pour en savoir plus sur les adaptateurs disponibles.**REMARQUE :** Si vous utilisez un adaptateur, veillez à ce qu'il soit fermement fixé sur la prise de l'outil avant d'aller plus loin avec les étapes ci-dessous.
   a. Veillez à ce que la bague sur le raccord AirLock soit en position déverrouillée. Alignez les encoches (25) sur la bague et sur le raccord AirLock, comme indiqué pour le verrouillage et le déverrouillage.
   b. Enfoncez le raccord AirLock sur le point de raccordement de l'adaptateur.
   c. Tournez le collier en position de verrouillage.
      REMARQUE : Les roulements à billes à l'intérieur du collier se verrouillent dans la fente et assurent un bon raccordement. L'outil électrique est alors solidement raccordé à l'extracteur de poussière.

Système de nettoyage automatique des filtres

Cet aspirateur dispose d'un système de nettoyage des filtres très efficace qui minimise l'encrassement des filtres. Toutes les 30 secondes, l'un des deux filtres est automatiquement nettoyé. Le processus de nettoyage alterne entre les filtres et il dure tout au long de la vie de l'appareil.

REMARQUE : Après la mise en marche de l'aspirateur, les deux filtres sont nettoyés dans un délai de 15 secondes.

REMARQUE : Il est normal d'entendre un déclic durant cette opération.

REMARQUE : Après de nombreuses heures de fonctionnement, il se peut que le système de nettoyage automatique des filtres ne soit plus efficace. Si cela se produit, consultez le paragraphe **Filtre** dans la section ***Maintenance***.

Frein de stationnement (Fig. F)

Le frein de stationnement permet de verrouiller une roue pour empêcher que l'aspirateur ne roule.

1. Pour enclencher le frein de stationnement, appuyez sur le frein **26** pour le verrouiller.
2. Pour relâcher le frein de stationnement, appuyez sur le bouton du frein pour le déverrouiller.

Installer le sac à poussière (Fig. B)

En insérant le sac en plastique, veillez à supprimer le plus possible l'air qui se trouve entre le réservoir et le sac. Évitez de trop plier le joint entre la tête et le réservoir.

Retirer/Remplacer le sac à poussière usagé

AVERTISSEMENT : *Des équipements de protection personnelle appropriés, comme un masque anti-poussière et des gants, doivent être utilisés pour manipuler les sacs à poussière usagés.*

1. Éteignez l'aspirateur et débranchez la prise.
2. Pour retirer le tuyau d'aspiration, fermez l'entrée verrouillable pour tuyau **10** avec le bouchon **19**.
3. Ouvrez les attaches du réservoir **4** et retirez la tête d'aspiration **3**
4. Sortez doucement le sac à poussière.
5. Fermez le sac à poussière hermétiquement avec du ruban adhésif ou un lien (non fournis) après l'avoir retiré de la machine.
6. Jetez le sac à poussière dans un contenant adapté conformément aux dispositions légales.

Aspirer des liquides (Fig. G)

AVERTISSEMENT : *NE raccordez pas d'outils électriques à la prise **13** lorsque vous utilisez l'aspirateur pour aspirer des liquides.*

AVERTISSEMENT : *Branchez l'aspirateur dans une prise protégée par un disjoncteur différentiel à courant résiduel (DDR) quand vous utilisez l'aspirateur pour aspirer des liquides.*

AVERTISSEMENT : *Si de la mousse ou du liquide s'échappe de la machine, éteignez-la immédiatement.*

ATTENTION : *Nettoyez régulièrement le système limitant le niveau d'eau et contrôlez l'absence de dommages.*

REMARQUE : *NE retirez PAS le flotteur **27** vous pourriez endommager l'aspirateur. Le flotteur permet d'empêcher la pénétration d'eau dans la moteur.*

Avant d'utiliser l'aspirateur pour aspirer des liquides :

1. Éteignez l'aspirateur et débranchez le cordon électrique **2**.
2. Ouvrez les attaches du réservoir **4** et retirez la tête d'aspiration.
3. Retirez le sac à poussière **20** (consultez la section **Retirer/Remplacer le sac à poussière usagé**).
4. Retirez le filtre (consultez la section "Pour retirer le filtre").
5. Essuyez l'intérieur du réservoir à l'aide d'un chiffon humide.
6. Réinstallez la tête motorisée et refermez les attaches.
7. Branchez l'aspiration dans une prise avec DDR.

AVERTISSEMENT : *N'utilisez pas la machine dans cette configuration pour aspirer des poussières de classe M et H.*

Vider le bac (Fig. G)

La vanne à bille flottante **27** bloque l'air au moteur lorsque le bac est plein et le son du moteur change immédiatement. Videz le bac lorsque le moteur produit un son aigu et que le flux d'air/eau s'arrête.

1. Éteignez l'extracteur de poussière et débranchez le cordon de la prise.
2. Débloquez les loquets du bac **4** et retirez la tête d'aspiration **3**.
3. Videz le contenu du bac **6** dans un contenant approprié ou dans un égout.

Revenir au fonctionnement d'extraction de poussière sèche

1. Videz le bac, consultez les instructions sous la rubrique **Vider le bac**.
2. Placez le bac à l'envers jusqu'à ce qu'il soit sec. NE PAS utiliser le bac humide pour aspirer des matières sèches.
3. Placez la tête d'aspiration **3** sur une surface plane jusqu'à ce qu'elle soit sèche.
4. Réinstallez les filtres une fois la tête d'aspiration sèche. Voir la rubrique Filtres sous ***Entretien***.
5. Lorsque le bac est sec, placez la tête d'aspiration sur le bac et fixez-la en fermant les loquets du bac **4**.

Poignée télescopique (Fig. H)

Appuyez sur le bouton de déblocage **17** pour élever et abaisser la poignée télescopique **18**.

Extinction (Fig. D)

1. Tournez le bouton de commande Marche/Arrêt **15** sur la position d'arrêt (O).
2. Débranchez l'appareil.

Transport (Fig. I)

ATTENTION : *Risque de blessures et de dommages ! Prenez en compte le poids de l'équipement pour le transporter. Sécurisez l'équipement contre tout mouvement intempestif.*

1. Pour éviter toute contamination, retirez les sacs à poussière du bac ou videz tous les liquides du réservoir.
2. Retirez le tuyau et fermez l'entrée du tuyau **10** avec le bouchon **19**.
3. Raccordez les extrémités du tuyau d'aspiration l'une avec l'autre pour empêcher que des résidus de poussière ne s'échappent.
4. Rangez le cordon d'alimentation **2** et le tuyau d'aspiration.
5. Si vous transportez l'équipement dans un véhicule, sécurisez-le pour qu'il ne puisse pas bouger ou basculer.

MAINTENANCE

Votre appareil DEWALT a été conçu pour fonctionner longtemps avec un minimum de maintenance. Le fonctionnement continu et satisfaisant de l'appareil dépend de son bon entretien et de son nettoyage régulier.

Si vous vous apercevez d'une baisse de la puissance d'aspiration car un filtre est bouché, éteignez l'appareil, fermez l'entrée du tuyau **10** avec le bouchon 19), rallumez l'appareil et attendez 15 secondes jusqu'à entendre deux fois le déclic de nettoyage des filtres. Si la puissance de l'aspiration est toujours insuffisante, c'est que les filtres doivent être remplacés.

DANGER : *Poussière dangereuse pour la santé. Veillez à toujours porter des vêtements jetables et des aides respiratoires de classe P2 ou plus, pour effectuer les opérations de maintenance (ex : remplacement des filtres).*

AVERTISSEMENTT : Afin de réduire les risques de blessures, arrêtez l'appareil et débranchez-le de la source d'alimentation avant d'y installer ou d'en retirer des accessoires, avant tout réglage ou avant de changer la configuration ou de marquer des repères. *Un démarrage accidentel peut occasionner des blessures.*

AVERTISSEMENTT : *Pour la révision par l'utilisateur, la machine doit être démontée, nettoyée et révisée dans les limites raisonnables, sans engendrer de risques pour le personnel de maintenance et d'autres personnes. Les précautions appropriées incluent la décontamination avant le démontage, la fourniture d'une ventilation d'extraction locale filtrée sur le lieu où la machine est démontée, le nettoyage de la zone de maintenance et une protection personnel appropriée.*

- *Le fabricant ou une personne formée doivent, une fois par an au moins, effectuer une inspection technique, consistant, par exemple, à inspecter les filtres pour vérifier l'absence de dégâts, l'étanchéité de la machine et le bon fonctionnement du mécanisme de commande.*
- *De plus, sur les machines de classe H, l'efficacité du filtrage doit être testée au moins un par an ou plus fréquemment, en fonction des prescriptions nationales. La méthode de test à utiliser pour vérifier l'efficacité des filtres de la machine est indiqué dans le test 22.AA.201.2. Si le test de filtrage échoue, il doit être renouvelé avec un filtre neuf.*
- *Lors des opérations de révision ou de réparation, tous les éléments contaminés qui ne peuvent pas être nettoyés de manière satisfaisante doivent être mis au rebut dans des sacs imperméables conformément à la réglementation en vigueur sur la mise au rebut des déchets de ce type.*
- *Retirez la partie extérieure de la machine. Elle doit être décontaminée à l'aide de méthodes de nettoyage par aspiration et lavée ou traitée avec un produit d'étanchéité avant de la sortir d'une zone à risques. Toutes les pièces de la machine doivent être considérées comme étant contaminées pour les sortir de la zone à risques et des actions appropriées doivent être prises pour empêcher la dispersion de la poussière.*

Filtre

Pour retirer les filtres (Fig. J, K)

1. Tournez le bouton de commande Marche/Arrêt **15** sur la position d'arrêt (**O**) et débranchez le cordon de la prise.
2. Ouvrez les attaches du réservoir **4** et retirez la tête d'aspiration **3**. Placez la tête d'aspiration à l'envers sur une surface plate.
3. Pour le modèle DWV905H, desserrez la vis à six plans creux de 2,5 mm **28** à l'aide d'un embout T-10, puis retirez la plaque de filtre **29** des filtres, comme illustré par la Fig. J. Ne réutilisez pas l'élément filtrant principal classe H après l'avoir retiré de l'équipement.
4. Tournez chaque filtre **9** dans le sens inverse des aiguilles d'une montre en le tenant par le cache d'extrémité en plastique, comme illustré par la Fig. K, et retirez-les doucement de la tête, en veillant à ce qu'aucun débris ne tombe dans le trou de fixation.
   REMARQUE : Faites attention à ne pas endommager le filtre.
5. Si le dessous de la tête d'aspiration a besoin d'être nettoyée utilisez un chiffon humidifié à l'eau et au savon doux puis léchez-la sécher. Jetez le chiffon dans un contenant adapté.
6. Contrôlez l'absence d'usure, de déchirures ou d'autres dommages sur les filtres.

AVERTISSEMENT : *En cas de doute sur l'état des filtres, ils DOIVENT être remplacés. N'UTILISEZ PAS les filtres s'ils sont endommagés. Le filtres de classe H ne doivent pas être lavés à la main en dehors de la machine.*

AVERTISSEMENTT : *N'utilisez jamais d'air comprimé ni de brosse pour nettoyer les filtres sous peine d'endommager la membrane filtrante et de permettre ainsi à la poussière de passer à travers. Si nécessaire, tapotez doucement le filtre contre une surface dure ou rincez-le à l'eau à température ambiante, et laissez-le sécher à l'air libre. Le nettoyage des filtres est généralement inutile, même si le filtre est recouvert de poussière. Le système de nettoyage*

automatique des filtres maintient la performance au maximum et le bon fonctionnement. En cas de dommages visibles sur la membrane filtrante, remplacez les filtres. Les filtres durent en moyenne entre six et douze mois en fonction de leur utilisation et de leur entretien.

Pour installer les filtres (Fig. J, L)

1. Veillez à ce que le joint du filtre **30** soit en place et bien fixé
2. Alignez le filetage du filtre **31** avec le filetage de la tête d'aspiration et vissez le filtre dans le sens des aiguilles d'une montre avec modérément de force pour le serrer.
   REMARQUE : Faites attention à ne pas endommager le filtre.
3. Pour le modèle DWV905H, réinstallez la plaque de filtre **29** et serrez la vis du filtre **28** en haut de la plaque.
4. Fixez en réinstallant la tige du filtre **28** comme illustré par la Fig. J.
5. Installez la tête d'aspiration **3** sur le bac et fixez-la en refermant les attaches du réservoir **4**.

Lubrification

Votre extracteur de poussière ne requiert aucune lubrification supplémentaire.

Nettoyage

AVERTISSEMENT : *N'utilisez jamais de solvants ou d'autres produits chimiques décapants pour nettoyer les pièces non métalliques de l'appareil. Ces produits chimiques pourraient attaquer la matière de ces pièces. Ne laissez jamais aucun liquide pénétrer à l'intérieur de la machine et ne plongez aucune de ses pièces dans aucun liquide.*

1. Aspirez l'extérieur de l'extracteur de poussière. Pour un nettoyage plus approfondi, utilisez un chiffon humidifié avec de l'eau et un savon doux, si nécessaire.
2. Après utilisation, jetez le chiffon dans un conteneur approprié.

Entreposage (Fig. I)

1. Videz le bac, consultez la rubrique **Vider le bac** sous ***Fonctionnement***.
2. Nettoyez l'intérieur et l'extérieure de l'extracteur de poussière.
3. Nettoyez ou remplacez les filtres, voir la rubrique **Filtres**.
4. Retirez le flexible **7** de l'entrée de flexible à verrouillage rotatif **10** et fermez l'entrée avec le bouchon correspondant **19**
5. Placez les extrémités du flexible d'aspiration ensemble pour éviter que des particules de poussière s'échappent.
6. Rangez le flexible d'aspiration et le cordon d'alimentation comme illustré. Placez l'appareil dans une pièce sèche et sécurisez-le contre toute utilisation non-autorisée.
   REMARQUE : Mettez le bouchon d'entrée dans l'entrée pour maintenir les débris à l'intérieur du bac lorsque le flexible d'aspiration est retiré. Vous pouvez également fixer les extrémités du flexible ensemble et les verrouiller ensemble avec l'extrémité à verrouillage rotatif.
   REMARQUE : Après des applications mouillées, les parties intérieures du bac à liquide doivent être séchées avant entreposage.

Accessoires

AVERTISSEMENT : *Les accessoires autres que ceux proposés par DEWALT n'ayant pas été testés avec ce produit, leur utilisation avec ce produit peut être dangereuse. Afin de réduire le risque de blessure, n'utilisez que des accessoires DEWALT, recommandés pour ce produit.*

ACCESSOIRES

DWV9340-XJ	Filtre pour poussières de classe M
DWV9345-XJ	Filtre pour poussières de classe H
DWV9315-XJ	Tuyau anti-écrasement
DWV9316-XJ	Tuyau antistatique ; diamètre 32mm
DWV9401-XJ	Sac en papier
DWV9400-XJ	Doublure en plastique
DWV9402-XJ	Sac molletonné
DWV9500-XJ	Vac Rack
DWV9345-XJ	Vac Rack ToughSystem®, TSTAK®

Système DEWALT AirLock

DWV9000	Raccord verrouillable
DWV9110	Adaptateur conique en caoutchouc 29-35 mm
DWV9120	Adaptateur cranté en caoutchouc 35-38 mm
DWV9130	Adaptateur DE 35 mm
DWV9150	Adaptateur coudé DE 35 mm

Installer le vac rack (Fig. M)

1. Retirez les 4 vis de la poignée de transport à l'aide d'un embout en étoile T-25 et retirez la poignée de transport.
2. Installez le vac rack en réutilisant les vis de la poignée de transport. Replacez-les dans leur trou d'origine et resserrez-les.
3. Utilisez les 2 vis **32** fournies et glissez-les dans les deux trous à l'arrière du vac rack. Enfoncez et vissez chaque vis pour traverser et les introduire dans le trou de vis caché au-dessous. Serrez.

ATTENTION : *Ne dépassez pas 9 kg (30kg pour le modèle DWV9510) dans chaque des modules de rangement de 14 litres, avec un maximum de 2 modules de rangement par extracteur de poussière. Ne dépassez pas 18 kg dans le module de rangement de 28 litres, avec un 1 module de rangement par extracteur de poussière. Dépasser la hauteur et/ou le poids recommandés rendrait l'extracteur*

de poussière instable et pourrait occasionner des blessures ou des dommages. Pour le modèle DWV9510, la hauteur recommandée est 40 cm.

ATTENTION : *Ne transportez pas l'extracteur de poussière au niveau des poignées des modules de rangement.*

REMARQUE : *Ne retirez pas la tête de l'extracteur de poussière du réservoir avec les modules de rangement T-stack installées. Vous pourriez sinon endommager le filtre de l'extracteur de poussière.*

REMARQUE : *La poignée de transport doit être rangée pour pouvoir la réutiliser en cas de démontage.*

Si vous devez retirer le rack un jour, faites-le dans l'ordre inverse. La poignée doit être réinstallée et les deux vis à l'arrière **32** *doivent être revissées dans le corps de la tête motorisée pour refermer les trous de vis.*

Fixer le cordon d'alimentation sur le tuyau (Fig. A)

Il est possible de fixer le cordon d'alimentation **2** sur le tuyau d'aspiration **7** à l'aide d'un clip pour tuyau D279058CL (disponible auprès de votre fournisseur DEWALT local).

Contactez votre revendeur pour obtenir plus de précisions sur les accessoires compatibles.

Dépannage

Problème	Solution
Le moteur ne se met pas en marche	Contrôlez le cordon électrique, les prises et les prise murales.
	Veillez à ce que le bouton de commande de l'outil Marche/Arrêt soit bien sur la position Marche ▮).
La puissance de l'aspiration diminue	Retirez ce qui bouche l'embout d'aspiration, le tube, le tuyau ou les filtres.
	Replacez le sac en papier ou en tissu.
	Contrôlez que les filtres sont correctement installés.
	Nettoyez ou remplacez les filtres.
	Videz le réservoir, consultez le paragraphe **Vider le réservoir** dans la section ***Utilisation***.
L'aspirateur s'éteint	La protection thermique s'est déclenchée : 1. Éteignez l'aspirateur et débranchez-le de l'alimentation électrique. 2. Videz le réservoir, le cas échéant. 3. Laissez refroidir l'appareil. 4. Branchez le câble électrique dans une prise de courant appropriée et tournez le bouton de commande de l'outil Marche/Arrêt sur la position Marche ▮) pour tester. Si l'aspirateur ne redémarre pas, contactez votre revendeur ou recherchez l'adresse du réparateur agréé DEWALT le plus proche dans le catalogue DEWALT ou contactez l'agence DEWALT à l'adresse indiquée dans cette notice.
De la poussière sort pendant l'aspiration	Contrôlez que les filtres sont correctement installés.
	Contrôlez que les filtres ne sont pas endommagés, remplacez-les si nécessaire.
	Veillez à ce que les joints des filtres soient en place et bien fixés.
Le nettoyage automatique des filtres ne fonctionne pas	Écoutez pour confirmer le bruit de l'électrovanne et le fonctionnement du mécanisme de nettoyage des filtres.
L'outil électrique ne s'allume pas.	Veillez à ce que le bouton de commande de l'outil Marche/Arrêt soit bien sur la position ACTIVATION ⊃.

Protection de l'environnement



Tri sélectif. Les produits et marqués de ce symbole ne doivent pas être jetés avec les déchets ménagers.

Les produits contiennent des matières qui peuvent être récupérées et recyclées afin de réduire la demande en matières premières. Veillez à recycler les produits électriques conformément aux prescriptions locales en vigueur. Pour obtenir plus de précisions, consultez le site **www.2helpU.com**.

Révision/Réparation

REMARQUE : Si l'extracteur de poussière doit être renvoyé pour réparation :

1. Contactez *le centre d'assistance* DEWALT *avant d'envoyer l'équipement, afin de les avertir des éventuelles substances dangereuses que vous auriez pu aspirer.*
2. *Respectez les consignes qui suivent pour correctement protéger les personnes pendant le transport et dans le centre d'assistance :*
   a. Nettoyez parfaitement l'intérieur et l'extérieur de l'appareil.
   b. Retirez le filtre/le sac.
   c. Si cela s'impose, emballez l'équipement hermétiquement dans un sac en plastique.
   d. Fixez la liste des substances dangereuses aspirées sur l'emballage hermétique.

ASPIRATORE DI POLVERI A USO INTENSIVO DWV905M, DWV905H

Congratulazioni!

Per aver scelto un apparato DEWALT. Gli anni di esperienza, lo sviluppo e l'innovazione meticolosi del prodotto fanno di DEWALT uno dei partner più affidabili per gli utilizzatori di apparati elettrici professionali.

Dati Tecnici

		DWV905M DWV905H QS/GB	DWV905M DWV905H LX
Tensione	V_{AC}	230	115
Regno Unito e Irlanda	V_{AC}	230	115
Tipo		1	1
Potenza nominale	W	1400	1400
Potenza massima	W	3600/3000	1840
Frequenza	Hz	50	50
Classe di protezione		IPX4	IPX4
Capacità del contenitore	l	38	38
Quantità di riempimento (liquidi)	l	18,4	18,4
Portata (max soffiatore)	l/s	75	71
Pressione negativa (max soffiatore)	kPa	25	24
Portata (ai sensi della norma EN60335-2-69)	l/s	41	39
Pressione negativa (EN60335-2-69)	kPa	22,6	21,6
Superficie filtrante	m^2	0,3	0,3
Dati di potenza per il collegamento dell'elettroutensile	W	2200/1600	440
Lunghezza del tubo flessibile	m	4,6	4,6
Diametro del tubo flessibile	mm	32	32
Peso	kg	15	15

Valori di rumorosità e/o di vibrazione (somma dei tre valori assiali) calcolati secondo la normativa EN60335-2-69:

L_{PA}	(livello di pressione sonora delle emissioni)	dB(A)	72	72
L_{WA}	(livello di potenza sonora)	dB(A)	85	86
K	(incertezza per il livello di potenza sonora indicato)	dB(A)	2	2

Dichiarazione CE di conformità

Direttiva macchine

CE

Aspiratore di polveri universale DWV905M, DWV905H

DEWALT dichiara che i prodotti descritti nella sezione ***Dati tecnici*** sono conformi alle seguenti norme: 2006/42/CE, EN 60335-1:2012 + AC:2014 + A11:2014 + A13:2017 + A1:2019 + A2:2019 + A14:2019 + A15:2021; EN60335-2-69:2012.

Inoltre, questi prodotti sono conformi alle Direttive 2014/30/UE e 2011/65/UE. Per maggiori informazioni, invitiamo a contattare DEWALT al seguente indirizzo o a consultare l'ultima di copertina del manuale.

Il firmatario è responsabile della compilazione del fascicolo tecnico e rende questa dichiarazione per conto di DEWALT.



Markus Rompel
Vicepresidente Engineering, PTE-Europe
DEWALT, Richard-Klinger-Straße 11,
D-65510, Idstein, Germania
14.10.2022

DICHIARAZIONE DI CONFORMITÀ THE SUPPLY OF MACHINERY (SAFETY) REGULATIONS 2008

UK CA

Aspiratore di polveri universale DWV905M, DWV905H

DEWALT dichiara che i prodotti descritti nella sezione "***Dati tecnici***" sono conformi alle seguenti norme:

The Supply of Machinery (Safety) Regulations [Norme di sicurezza britanniche riguardanti la fornitura di macchinari], 2008, S.I. 2008/1597 (e successive modifiche), EN 60335-1:2012 + AC:2014 + A11:2014 + A13:2017 + A1:2019 + A2:2019 + A14:2019 + A15:2021; EN60335-2-69:2012.

Questi prodotti rispettano i requisiti previsti dalle seguenti normative in vigore nel Regno Unito:

Electromagnetic Compatibility Regulations [Norme britanniche relative alla compatibilità elettromagnetica], 2016, S.I.2016/1091 (e successive modifiche);

The Restriction of the Use of Certain Hazardous Substances in Electrical and Electronic Equipment Regulations, 2012 [Norme sulla restrizione dell'uso di determinate sostanze pericolose nelle apparecchiature elettriche ed elettroniche], S.I. 2012/3032 (e successive modifiche).

Per ulteriori informazioni, contattare DEWALT all'indirizzo seguente o consultare l'ultima di copertina del manuale.

Il firmatario è responsabile della compilazione del fascicolo tecnico e rende questa dichiarazione per conto di DEWALT.

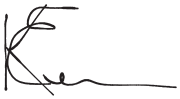

Karl Evans
Vicepresidente Professional Power Tools EANZ GTS
DEWALT UK, 270 Bath Road, Slough
Berkshire, SL1 4DX
Regno Unito
14.10.2022

AVVERTENZA: *per ridurre il rischio di lesioni, leggere attentamente il manuale di istruzioni.*

Definizioni: linee guida per la sicurezza

Le definizioni seguenti descrivono il livello di criticità di ciascuna indicazione. Leggere il manuale e prestare attenzione ai seguenti simboli.

PERICOLO: *indica una situazione di pericolo imminente che, se non viene evitata,* ***provoca il decesso o lesioni personali gravi****.*

AVVERTENZA: *indica una situazione potenzialmente pericolosa che, se non viene evitata,* ***può*** *provocare* ***il decesso o lesioni personali gravi****.*

ATTENZIONE: *indica una situazione potenzialmente pericolosa che, se non viene evitata,* ***può*** *provocare* ***lesioni personali di entità lieve o moderata****.*

AVVISO: *indica una situazione* ***non in grado di causare lesioni personali*** *ma che, se non evitata,* ***potrebbe*** *provocare* ***danni materiali****.*

Segnala il pericolo di scosse elettriche.

Segnala rischio di incendi.

Importanti istruzioni sulla sicurezza

AVVERTENZA! Leggere attentamente tutte le avvertenze e le istruzioni di sicurezza. *La mancata osservanza delle avvertenze e istruzioni seguenti può dar luogo a scosse elettriche, incendio e/o lesioni personali gravi.*

CONSERVARE TUTTE LE AVVERTENZE E LE ISTRUZIONI PER RIFERIMENTI FUTURI.

PRIMA DI UTILIZZARE QUESTO APPARECCHIO, LEGGERE E SEGUIRE TUTTE LE ISTRUZIONI.

AVVERTENZA: *Gli operatori devono ricevere istruzioni adeguate sull'uso di questo apparecchio.*

AVVERTENZA: *per ridurre il rischio di scosse elettriche. Non esporre alla pioggia. Conservare al chiuso.*

- *Prima dell'uso, gli operatori dovranno ricevere informazioni, istruzioni e addestramento per l'utilizzo dell'apparecchio e delle sostanze per cui ne è previsto l'uso, compreso il metodo sicuro di rimozione e smaltimento del materiale raccolto.*
- *Gli operatori devono osservare le norme di sicurezza opportune in base ai materiali trattati.*
- *Questo apparecchio potrebbe contenere polveri nocive per la salute. I lavori di pulizia e manutenzione, compreso lo smaltimento dei filtri e dei sacchetti raccoglipolvere e lo svuotamento del contenitore di raccolta delle polveri, possono essere eseguiti solo da professionisti che indossino dispositivi di protezione individuale idonei.*
- *Non lasciare l'apparecchio incustodito quando è collegato a una sorgente di alimentazione. Scollegarlo dalla presa di corrente quando non è in uso e prima della manutenzione.*
- *Non utilizzare l'aspiratore senza aver installato i filtri, eccetto per quanto descritto nella sezione "Applicazioni di aspirazione di liquidi".*
- *Questo prodotto non è destinato all'uso da parte di persone di qualsiasi età con capacità fisiche, sensoriali o mentali ridotte, o prive di esperienza e conoscenza.*
- *I bambini devono essere sorvegliati per assicurarsi che non giochino con l'apparecchio.*
- *Usare questo apparecchio ESCLUSIVAMENTE come descritto nel manuale. Utilizzare esclusivamente gli accessori consigliati da DEWALT.*
- *Se l'apparecchio non funziona correttamente, o se è stato fatto cadere o è stato danneggiato, portarlo presso un centro di assistenza.*
- *Non maneggiare la spina o l'apparecchio con le mani bagnate.*
- *Non inserire oggetti nelle aperture dell'apparecchio. Non usare l'apparecchio se vi sono aperture ostruite; tenerlo al riparo da polvere, pelucchi, capelli e qualsiasi elemento che possa ridurre il flusso dell'aria.*
- *Tenere i capelli, gli indumenti larghi, le dita e tutte le parti del corpo lontano dalle aperture e dalle parti mobili.*
- *Spegnere tutti i comandi prima di scollegare l'apparecchio dalla presa di corrente.*
- *Prestare particolare attenzione durante la pulizia sulle scale.*
- *Non utilizzare l'apparecchio per aspirare liquidi infiammabili o combustibili come la benzina e non usarlo in zone dove potrebbero essere presenti liquidi infiammabili o combustibili.*
- *Sono possibili scosse statiche in zone secche o quando l'umidità relativa dell'aria è bassa. Si tratta di un fenomeno solo temporaneo che non incide sull'uso dell'aspiratore.*
- *Per evitare la combustione spontanea, svuotare il contenitore di raccolta dopo ogni utilizzo.*
- *Spegnere e scollegare dalla rete elettrica l'aspiratore nelle situazioni di pericolo.*

CONSERVARE QUESTE ISTRUZIONI

Norme di sicurezza aggiuntive

- *Non aspirare sostanze od oggetti ardenti o fumanti, come sigarette, fiammiferi o braci.*

- *Questo apparecchio è a prova di schizzo, in conformità alla classe di protezione IPX4. Non immergere l'apparecchio in acqua.*
- *Non usare l'aspiratore per aspirare materiali combustibili o esplosivi, come carbone, grano o altro materiale combustibile finemente suddiviso.*
- *Non utilizzarlo per aspirare materiali nocivi, tossici o cancerogeni, come amianto o pesticidi.*
- *Alcuni legnami contengono conservanti che possono risultare tossici. Prestare particolare attenzione nell'impedire l'inalazione e il contatto con la pelle quando si lavora con questi materiali. Richiedere e seguire le eventuali informazioni di sicurezza disponibili presso il proprio fornitore di materiali.*
- *Non usare l'aspiratore come scala a pioli.*
- *Non collocare oggetti pesanti sull'aspiratore.*
- Per gli aspiratori di polveri è necessario fornire una frequenza adeguata di ricambio dell'aria nell'ambiente, se l'aria di scarico viene rimandata nella stanza.
  (***NOTA:*** è necessario fare riferimento alle disposizioni di legge nazionali.)

Sicurezza elettrica

Il motore elettrico è stato progettato per essere alimentato con un solo livello di tensione. La tensione di alimentazione elettrica fornita deve corrispondere al valore nominale indicato sulla targhetta.

Se il cavo di alimentazione è danneggiato, deve essere riparato esclusivamente da DEWALT o da un tecnico di un centro di assistenza autorizzato.

Quando si utilizza l'aspiratore in un ambiente umido, collegarlo a una rete di alimentazione protetta da un interruttore differenziale (RCD). L'uso di un interruttore differenziale riduce il rischio di scosse elettriche.

Utilizzo di un cavo di prolunga

Se è necessario un cavo di prolunga, utilizzare un cavo di prolunga approvato a 3 anime adatto per la potenza assorbita da questo apparecchio (vedere i ***Dati tecnici***). La dimensione minima del conduttore è 1,5 mm^2; la lunghezza massima è 30 m.

Se si utilizza un avvolgicavo, estrarre il cavo per l'intera lunghezza.

Contenuto della confezione

La confezione contiene:

1 Aspiratore per soldi/liquidi
1 Tubo flessibile, diametro 32 mm
1 Kit di raccordi
2 Filtri
1 Manuale di istruzioni

- *Controllare se l'apparecchio, i componenti o gli accessori presentino danni che possano essersi verificati durante il trasporto.*
- *Prima di utilizzare il prodotto prendersi il tempo per leggere e comprendere a fondo questo manuale.*

Riferimenti sull'aspiratore

Sull'apparecchio sono presenti i seguenti simboli:



Leggere il manuale di istruzioni prima dell'uso.

AVVERTENZA: *questo apparecchio contiene polveri dannose per la salute. Lo svuotamento e la manutenzione, ivi compresa la rimozione del sacchetto raccoglipolvere, possono essere effettuate esclusivamente da personale addestrato che indossi i dispositivi di protezione individuale adatti. Non accendere l'apparecchio fino a quando non è stato installato il sistema di filtraggio completo.*

DWV905M



DWV905H

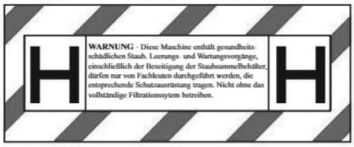

Descrizione (Fig. A)

AVVERTENZA: *non modificare mai l'apparecchio né alcuna sua parte. Ne potrebbero derivare danni materiali o lesioni alle persone.*

1 Impugnatura superiore/avvolgicavo
2 Cavo di alimentazione
3 Testa di aspirazione
4 Dispositivo di chiusura del contenitore
5 Ruota posteriore
6 Contenitore di raccolta
7 Tubo di aspirazione
8 Rotelle piroettanti (di cui una dotata di freno)
9 Filtri
10 Attacco del tubo di aspirazione con bloccaggio ad avvitamento
11 Fascetta stringitubo
12 Manico anteriore
13 Presa per apparecchi elettrici
14 Manopola di regolazione della potenza di aspirazione variabile
15 Manopola acceso/spento/comando utensile
16 Selettore diametro del tubo
17 Pulsante di sblocco del manico telescopico
18 Manico telescopico

19 Tappo di chiusura dell'attacco del tubo di aspirazione (solo nei modelli di Classe M e H)

20 Sacchetto raccoglipolvere

21 Kit di raccordi DWV9210-XJ (include DWV9000, DWV9120, DWV9130)

22 Codice data

23 Etichetta di avvertenza sulla classe di polveri

Uso previsto

Questo aspiratore per solidi/liquidi industriale è destinato alle applicazioni di aspirazione di materiale solido e liquido.

DWV905M

Questo apparecchio può essere utilizzato come aspiratore industriale e aspirapolvere portatile per aspirare tutti i tipi di polveri secche, non combustibili fino alle polveri di classe M con valori limite di esposizione professionale maggiore o uguale a 0,1 mg/m^3.

DWV905H

Questo apparecchio può essere utilizzato come aspiratore industriale e dispositivo di aspirazione portatile per tutti i tipi di polveri secche e non combustibili fino alla Classe H con valori limite di esposizione professionale inferiori a 0,1 mg/m^3.

NON utilizzare l'apparecchio in ambienti umidi o in presenza di liquidi o gas infiammabili.

Questi aspiratori per uso intensivo sono concepiti per applicazioni professionali.

NON consentire ai bambini di venire a contatto con l'apparecchio. L'uso di questo apparecchio da parte di persone inesperte deve avvenire sotto sorveglianza.

NON usare l'aspiratore per aspirare polveri combustibili.

NON usare l'aspiratore per aspirare polveri in atmosfere esplosive.

NOTA: questo apparecchio è adatto per l'uso in ambito commerciale, ad esempio in alberghi, scuole, ospedali, fabbriche, negozi, uffici, imprese di noleggio e cantieri.

- **Bambini e infermi.** Questo apparecchio non è destinato all'uso da parte di bambini piccoli o persone inferme senza adeguata supervisione.
- Questo prodotto non è destinato all'uso da parte di persone di qualsiasi età con capacità fisiche, sensoriali o mentali ridotte o prive di esperienza e conoscenze, a meno che siano sorvegliate o abbiano ottenuto istruzioni riguardo all'uso del prodotto da parte di una persona responsabile della loro sicurezza. I bambini non devono mai essere lasciati da soli con questo prodotto.

Posizione del Codice Data (Fig. A)

Il codice data **22**, che comprende anche l'anno di fabbricazione, è stampato sulla superficie dell'alloggiamento.

Esempio:

2021 XX XX

Anno di fabbricazione

ASSEMBLAGGIO E REGOLAZIONI

AVVERTENZA: Per ridurre il rischio di lesioni personali spegnere l'apparecchio e scollegarlo dalla presa di corrente prima di installare e rimuovere gli accessori, prima di regolare o modificare le configurazioni o quando si eseguono le riparazioni. *Un avvio accidentale dell'apparecchio potrebbe provocare lesioni alle persone.*

Operazioni precedenti la prima messa in funzione

- Aprire i dispositivi di chiusura del contenitore di raccolta **4** e rimuovere la testa di aspirazione **3** della macchina.
- Svuotare il contenitore di raccolta **6** dagli accessori e rimuovere l'imballaggio!
- DWV905H: coprire il campo di testo dell'etichetta di avvertenza relativa alle classi di polveri **23** con l'etichetta adesiva in dotazione nella lingua del proprio Paese.

AVVERTENZA: *i filtri **9** devono essere sempre installati durante l'aspirazione, eccetto quanto descritto nella sezione* **Applicazioni di aspirazione di liquidi** *del capitolo **Utilizzo**. Quando si aspirano polveri fini è anche possibile utilizzare un sacchetto raccoglipolvere di carta o di tessuto, in modo da rendere più agevole lo svuotamento del contenitore di raccolta.*

AVVERTENZA: *per le polveri di Classe M devono essere usati i sacchetti raccoglipolvere. Per le polveri di Classe H è necessari l'impiego dei sacchetti raccoglipolvere DWV9400, che però possono essere combinati con i sacchetti in tessuto DWV9402.*

1. Se è necessario utilizzare un sacchetto di carta, di plastica o di tessuto **20**, installarlo come illustrato nella Figura B. Per scegliere il filtro corretto consultare la sezione **Accessori**. **NOTA:** fare attenzione a non strappare il sacchetto. Posizionare saldamente il sacchetto sull'attacco di aspirazione **10** in modo da assicurare la chiusura ermetica per aumentare al massimo le prestazioni di raccolta della polvere.
2. Posizionare la testa di aspirazione **3** sul contenitore di raccolta e fissarla, chiudendo i dispositivi di chiusura del contenitore **4**.
3. Inserire l'estremità del tubo di aspirazione **7** nell'attacco del tubo con bloccaggio ad avvitamento e ruotarlo in senso antiorario per fissarlo in posizione, come illustrato nella Figura C.

UTILIZZO

Aspirazione di solidi (Fig. D)

AVVERTENZA: *attenersi sempre alle istruzioni di sicurezza e alle normative in vigore.*

AVVERTENZA: Per ridurre il rischio di lesioni personali spegnere l'apparecchio e scollegarlo dalla presa di corrente prima di installare e rimuovere gli accessori, prima di regolare o modificare le configurazioni o quando si eseguono le riparazioni.

Un avvio accidentale dell'apparecchio potrebbe provocare lesioni alle persone.

1. Collegare il cavo di alimentazione a una presa di corrente adatta.
2. Regolare il selettore del diametro del tubo **16** in base al diametro del tubo di aspirazione flessibile collegato.
3. Ruotare la manopola di comando acceso/spento/comando utensile **15** nella posizione di accensione ▌).
4. Impostare la manopola di regolazione dell'aspirazione variabile **14** sulla posizione desiderata. Questa funzione consente all'operatore di controllare la potenza, l'aspirazione e la rumorosità dell'apparecchio.
   NOTA: questa impostazione controlla inoltre il livello di aspirazione. Risulta molto utile in applicazioni dove l'aspirazione crea livelli inaccettabili di resistenza sul pezzo da lavorare.
5. Seguire le istruzioni riportate nella sezione **Collegamento ad elettroutensili** per collegare l'elettroutensile da utilizzare.

Cura dei filtri

I filtri per le polveri di Classe H non devono essere puliti a mano. Se un filtro è ostruito deve essere gettato.

I filtri in dotazione con questo aspiratore sono filtri a lunga durata. Per essere efficaci nel minimizzare il ricircolo della polvere, i filtri DEVONO essere in buone condizioni e installati correttamente.

AVVERTENZA: *durante la manipolazione dei filtri è necessario indossare dispositivi di protezione individuale adeguati, come una maschera antipolvere e guanti.*

AVVERTENZA: *smaltire i filtri usati attenendosi alle norme in vigore sullo smaltimento dei rifiuti.*

Regolazione del diametro del tubo (Fig. D)

Regolare il selettore del diametro del tubo **16** sul diametro interno corretto (32 mm o 20 mm) del tubo di aspirazione (flessibile o rigido) o dell'accessorio riferito alla sezione più grande. Il diametro scelto mediante il selettore deve essere pari o superiore al diametro maggiore degli accessori del tubo di aspirazione (flessibile o rigido) utilizzati. Il tubo flessibile in dotazione ha un diametro interno pari a 32 mm. Se la portata scende al di sotto di 20 m/s si attiva un allarme acustico. Il sistema prevede un ritardo temporale per ridurre gli allarmi involontari.

NOTA: impostare il selettore del diametro del tubo flessibile solo sugli intervalli di valori di diametro del tubo di aspirazione collegato, contrassegnati in giallo.

Se l'allarme suona quando non è presente alcun blocco apparente:

1. assicurarsi che il selettore del diametro sia impostato sul diametro corretto;
2. se la portata è regolata al di sotto del livello massimo, aumentare questo livello finché un flusso d'aria sufficiente attraverso il tubo provocherà l'arresto dell'allarme;
3. se l'allarme continuerà comunque a suonare, staccare il tubo flessibile e controllare che non sia ostruito. Rimuovere e sostituire il sacchetto raccoglipolvere quando è pieno od ostruito, verificare lo stato dei filtri e sostituirli ove necessario.

Se l'allarme continua a suonare, contattare il centro di assistenza DEWALT di zona.

Collegamento ad elettroutensili (Fig. C, E)

AVVERTENZA: *utilizzare la presa solo per gli scopi specificati nelle istruzioni.*

AVVERTENZA: *Prima di regolare la manopola nella posizione "Comando utensile" assicurarsi che l'elettroutensile collegato all'aspiratore sia spento.*

AVVERTENZA: *il carico massimo dell'elettroutensile non deve superare la potenza nominale massima in uscita della presa di corrente.*

NOTA: alcuni elettroutensili AC Brushless sono in grado di avviare l'aspiratore in automatico senza accendere la macchina.

1. Collegare il cavo di alimentazione dell'aspiratore a una presa adatta.
2. Collegare l'elettroutensile alla presa **13**.
   NOTA: consultare la specifica **Dati di potenza per il collegamento dell'elettroutensile** nella sezione ***Dati tecnici*** per conoscere la potenza consentita dell'elettroutensile da collegare alla presa.
3. Ruotare la manopola acceso/spento/comando utensile **15** sulla posizione di ATTIVAZIONE . Questo consente l'accensione e lo spegnimento in automatico dell'aspiratore dall'elettroutensile collegato. La potenza minima dell'elettroutensile deve essere superiore a 250 watt affinché l'aspiratore possa essere controllato tramite la presa.
   NOTA: l'aspiratore si avvia automaticamente entro 0,5 secondi e continua a funzionare per 7 secondi dopo lo spegnimento dell'elettroutensile. Questo intervallo di tempo successivo allo spegnimento dell'elettroutensile può variare se si utilizza un generatore di corrente.
4. Per tornare alla modalità manuale ruotare la manopola acceso/spento/comando utensile **15** nella posizione di accensione ▌). In modalità manuale, l'elettroutensile e l'aspiratore vengono accesi e spenti in modo indipendente l'uno dall'altro.
5. Questo aspiratore di polveri DEWALT è munito del sistema di raccordo AirLock DEWALT. Il sistema AirLock consente un collegamento rapido e sicuro tra il tubo di aspirazione **7** e l'elettroutensile. Il connettore AirLock **24** si collega direttamente agli elettroutensili DEWALT compatibili o tramite l'uso di un adattatore AirLock (disponibile presso il proprio fornitore DEWALT di zona). Consultare la sezione ***Accessori*** per i dettagli sugli adattatori disponibili.**NOTA:** se si utilizza un adattatore assicurarsi che sia saldamente fissato alla presa per l'elettroutensile prima di seguire i passaggi sottostanti.
   a. Assicurarsi che il collare sul connettore AirLock sia nella posizione di sblocco. Allineare le tacche **25** sul collare a quelle sul connettore AirLock, come mostrato in figura per sbloccarlo e bloccarlo.
   b. Spingere il connettore AirLock sul punto di attacco dell'adattatore.

c. Ruotare il collare nella posizione di blocco.
NOTA: i cuscinetti a sfera all'interno del collare si agganciano alla fessura e fissano la connessione. Ora l'elettroutensile è saldamente collegato all'aspiratore.

Sistema di pulizia automatica dei filtri

Questo aspiratore è dotato di un sistema di pulizia dei filtri altamente efficace che riduce al minimo le ostruzioni dei filtri. Ogni 30 secondi, uno dei due filtri viene pulito automaticamente. Il processo di pulizia si alterna tra i filtri e continua per tutta la durata di servizio dell'unità.

NOTA: dopo l'avvio dell'aspiratore entrambi i filtri vengono puliti nei primi 15 secondi.

NOTA: durante questo processo è normale avvertire il rumore di uno scatto.

NOTA: dopo molte ore di utilizzo, è possibile che il sistema di pulizia automatica dei filtri non sia più efficace. Quando succede questo vedere la sezione **Filtri** del capitolo ***Manutenzione***.

Freno di stazionamento (Fig. F)

Il freno di stazionamento blocca una sola delle rotelle anteriori in posizione per impedire lo spostamento dell'aspiratore.

1. Per inserire il freno di stazionamento, premere il pulsante del freno **26** per innestarlo nella posizione bloccata.
2. Per disinserire il freno di stazionamento, premere il pulsante del freno e il freno si innesterà nella posizione sbloccata.

Inserimento del sacchetto raccoglipolvere (Fig. B)

Quando si inserisce il sacchetto di plastica, assicurarsi di rimuovere il più possibile l'aria tra il contenitore di raccolta e il sacchetto. Cercare di evitare la formazione di grosse grinze nella zona di tenuta tra la testa di aspirazione e il contenitore di raccolta.

Rimozione / Sostituzione del sacchetto raccoglipolvere usato

AVVERTENZA: *durante la manipolazione di sacchetti raccoglipolvere usati è necessario indossare dispositivo di protezione individuale, come una maschera antipolvere e dei guanti.*

1. Spegnere l'aspiratore e scollegare il cavo di alimentazione dalla presa di corrente.
2. Per rimuovere il tubo di aspirazione chiudere l'attacco del tubo di aspirazione con bloccaggio ad avvitamento **10** con il rispettivo tappo **19**.
3. Aprire i dispositivi di chiusura del contenitore di raccolta **4** e rimuovere la testa di aspirazione **3**.
4. Togliere il sacchetto raccoglipolvere dall'attacco con cautela.
5. Quando si rimuove il sacchetto raccoglipolvere sigillarne l'apertura con del nastro adesivo o una fascetta fermacavo (non forniti).
6. Smaltire il sacchetto raccoglipolvere in un contenitore adeguato, secondo le disposizioni di legge.

Applicazioni di aspirazione di liquidi (Fig. G)

AVVERTENZA: *NON collegare elettroutensili alla presa di corrente* **13** *quando si utilizza l'aspiratore per la raccolta di liquidi.*

AVVERTENZA: *collegare l'aspiratore a una presa elettrica con dispositivo di protezione a corrente residua (RCD) installato, quando si utilizza l'apparecchio per l'aspirazione di liquidi.*

AVVERTENZA: *se dovesse fuoriuscire della schiuma o del liquido dall'apparecchio, spegnerlo immediatamente.*

ATTENZIONE: *pulire regolarmente il dispositivo di limitazione del livello dell'acqua ed esaminarlo per verificare se siano presenti segni di danneggiamento.*

AVVISO: *NON rimuovere il galleggiante a sfera.* **27** *In questo modo si danneggerebbe l'aspiratore. Il galleggiante a sfera impedisce all'acqua di entrare nel motore.*

Prima di utilizzare l'aspiratore per l'aspirazione di liquidi:

1. spegnere l'aspiratore e scollegare il cavo alimentazione **2** dalla presa di corrente;
2. sbloccare i dispositivi di chiusura **4** e rimuovere la testa di aspirazione;
3. rimuovere il sacchetto raccoglipolvere **20** (vedere la sezione **Rimozione / Sostituzione del sacchetto raccoglipolvere usato**);
4. rimuovere i filtri (vedere la sezione "Rimozione dei filtri";
5. strofinare l'interno del contenitore di raccolta con un panno umido;
6. riposizionare la testa di aspirazione (con il motore) e bloccare i dispositivi di chiusura;
7. collegare l'aspiratore a una presa dotata di dispositivo di protezione RCD.

AVVERTENZA: *non utilizzare la macchina con questa configurazione per le polveri di Classe M e H.*

Svuotamento del contenitore di raccolta (Fig. G)

La valvola a sfera galleggiante **27** blocca l'aria che arriva al motore quando il contenitore di raccolta è pieno e il rumore del motore cambia immediatamente. Se il motore emette un suono acuto e il flusso dell'aria/acqua si arresta occorre svuotare il contenitore di raccolta.

1. Spegnere l'aspiratore e scollegare il cavo di alimentazione dalla presa di corrente.
2. Aprire i dispositivi di chiusura del contenitore di raccolta **4** e rimuovere la testa di aspirazione **3**.
3. Svuotare il contenuto del contenitore di raccolta **6** in un bidone o uno scarico adatti.

Ritorno alla modalità di aspirazione di solidi

1. Svuotare il contenitore di raccolta, come spiegato nella sezione **Svuotamento del contenitore di raccolta**.
2. Posizionare il contenitore di raccolta a testa in giù e attendere che sia completamente asciutto. NON usare il contenitore di raccolta bagnato per l'aspirazione di solidi.
3. Appoggiare la testa di aspirazione **3** su una superficie piana e attendere che si asciughi.

4. Reinstallare i filtri quando la testa di aspirazione sarà asciutta. Vedere la sezione **Filtri** del capitolo ***Manutenzione***.
5. Quando il contenitore sarà asciutto, posizionare la testa di aspirazione sul contenitore e fissarla chiudendo i dispositivi di chiusura del contenitore **4**.

Manico telescopico (Fig. H)

Premere il pulsante di sblocco **17** per alzare e abbassare il manico telescopico **18**.

Spegnimento (Fig. D)

1. Ruotare la manopola acceso/spento/comando utensile **15** sulla posizione di spegnimento (O).
2. Scollegare l'apparecchio dalla presa di corrente.

Trasporto (Fig. I)

ATTENZIONE: *rischio di lesioni personali e danni materiali! Prestare attenzione al peso dell'apparecchio durante il trasporto. Fissare l'apparecchio per evitarne lo spostamento accidentale.*

1. Per il trasporto senza residui di polvere, rimuovere i sacchetti raccoglipolvere dal contenitore di raccolta oppure, dopo aver aspirato dei liquidi, scaricare i liquidi dal contenitore.
2. Rimuovere il tubo di aspirazione e chiudere l'attacco del tubo di aspirazione con bloccaggio ad avvitamento **10** con il rispettivo tappo **19**.
3. Unire insieme le due estremità del tubo di aspirazione per evitare che fuoriescano dal tubo particelle di sporcizia.
4. Riporre il cavo di alimentazione **2** e il tubo di aspirazione.
5. Durante il trasporto a bordo di un veicolo, proteggere l'apparecchio da eventuali spostamenti e ribaltamenti.

MANUTENZIONE

Questo apparecchio DEWALT è stato progettato per lavorare a lungo con una minima manutenzione. Per ottenere prestazioni sempre soddisfacenti occorre averne cura e sottoporlo a pulizia periodica.

Se si riscontra una perdita di prestazioni di aspirazione a causa di un filtro intasato, spegnere l'aspiratore chiudere l'attacco del tubo di aspirazione con bloccaggio ad avvitamento **10** con il rispettivo tappo **19**, avviare l'apparecchio e attendere 15 secondi finché non si avverte lo scatto del filtro che si pulisce due volte. Nel caso in cui le prestazioni risultino ancora insufficienti i filtri devono essere sostituiti.

PERICOLO: *polveri pericolose per la salute. Indossare sempre indumenti di protezione monouso e respiratori di Classe P2 o superiore durante i lavori di manutenzione (ad es. per la sostituzione dei filtri).*

AVVERTENZA: Per ridurre il rischio di lesioni personali spegnere l'apparecchio e scollegarlo dalla presa di corrente prima di installare e rimuovere gli accessori, prima di regolare o modificare le configurazioni o quando si eseguono le riparazioni. *Un avvio accidentale dell'apparecchio potrebbe provocare lesioni alle persone.*

AVVERTENZA: *In relazione alla manutenzione da parte dell'utilizzatore, l'apparecchio deve essere smontato, pulito e riparato per quanto ragionevolmente praticabile, senza causare rischi a chi si occupa della manutenzione e ad altre persone. Precauzioni adeguate comprendono la decontaminazione prima dello smontaggio, una ventilazione di scarico con filtrazione del locale dove la macchina viene smontata, la pulizia dell'area di manutenzione e dispositivi di protezione individuale adeguati.*

- *Il fabbricante o una persona addestrata dovrà eseguire un'ispezione tecnica almeno una volta l'anno, consistente, ad esempio, nell'ispezione dei filtri, per individuare eventuali danni e verificare la tenuta ermetica dell'apparecchio e il funzionamento adeguato del meccanismo di comando.*
- *Inoltre, negli apparecchi per l'aspirazione di polveri di Classe H, l'efficienza di filtrazione della macchina deve essere verificata almeno una volta all'anno, o più di frequente, secondo quanto previsto dalle normative nazionali. Il metodo di prova che può essere utilizzato per verificare l'efficienza dei filtri della macchina è specificato nella norma cap.22.AA.201.2. Nel caso in cui la prova non abbia esito positivo, dovrà essere ripetuta con un nuovo filtro.*
- *Quando si eseguono operazioni di manutenzione o riparazione, tutti gli oggetti contaminati che non possono essere adeguatamente puliti devono essere smaltiti in contenitori impenetrabili, in conformità alle norme in vigore per lo smaltimento di tali rifiuti.*
- *Rimuovere la parte esterna dell'apparecchio. Prima di essere portato fuori da un'area pericolosa, l'apparecchio deve essere decontaminato con metodi di aspirazione e pulito o trattato con un sigillante. Tutte le parti della macchina devono essere considerate contaminate quando vengono rimosse dall'area pericolosa e devono essere adottate misure adeguate per evitare la dispersione di polveri.*

Filtri

Come rimuovere i filtri (Fig. J, K)

1. Ruotare la manopola acceso/spento/comando utensile **15** sulla posizione di spegnimento (O) e scollegare il cavo di alimentazione dalla presa di corrente.
2. Sganciare i dispositivi di chiusura del contenitore di raccolta **4** e rimuovere la testa di aspirazione **3** dal contenitore. Appoggiare la testa di aspirazione su una superficie stabile a testa in giù.
3. Per il modello DWV905H, allentare la vite a testa cilindrica con esagono incassato di 2,5 mm **28** con un cacciavite T-10, quindi rimuovere la piastrina tra i filtri **29** dai filtri, come illustrato nella Fig. J. Non riutilizzare l'elemento filtrante principale per le polveri di Classe H dopo che è stato rimosso dall'apparecchio.
4. Ruotare ciascun filtro **9** in senso antiorario afferrandolo dal coperchio dell'estremità in plastica, come illustrato nella Fig. K, e rimuoverlo attentamente dalla testa, assicurandosi che non cadano detriti nel foro di fissaggio.

NOTA: fare attenzione a non danneggiare il materiale dei filtri.

5. Se è necessario pulire il lato inferiore della testa di aspirazione, utilizzare un panno inumidito con acqua e sapone delicato e lasciarlo asciugare. Smaltire il panno in un contenitore adeguato.
6. Ispezionare i filtri per verificare se sono presenti segni di usura, strappi o altri danni.

AVVERTENZA: *qualora sussistano dubbi sulla condizione dei filtri, è NECESSARIO sostituirli. NON continuare a usare i filtri se sono danneggiati. I filtri per le polveri di Classe H non devono essere puliti a mano fuori dall'apparecchio.*

AVVERTENZA: *Non usare mai aria compressa o una spazzola per pulire i filtri, altrimenti si verificheranno danni alla membrana del filtro e questo consentirà il passaggio della polvere attraverso il filtro. Se necessario, premere delicatamente contro una superficie dura o sciacquare con acqua a temperatura ambiente e lasciar asciugare all'aria. Solitamente la pulizia dei filtri è superflua, anche se il filtro è coperto di polvere. Il sistema automatico di pulizia dei filtri manterrà il massimo delle prestazioni e continuerà a funzionare. Se si riscontrano visivamente danni alla membrana dei filtri, sostituire i filtri. Solitamente i filtri durano dai sei ai dodici mesi, a seconda dell'uso e della cura prestata.*

Come installare i filtri (Fig. J, L)

1. Assicurarsi che la guarnizione dei filtri **30** sia in posizione e fissata.
2. Allineare le filettature dei filtri **31** alle filettature della testa di aspirazione e, applicando una forza moderata, ruotare il filtro in senso orario fino a stringere.
   NOTA: fare attenzione a non danneggiare il materiale dei filtri.
3. Per il modello DWV905H, riposizionare la piastrina tra i filtri **29** e serrare la vite **28** nella parte superiore della piastrina.
4. Fissare riposizionando l'astina di fissaggio filtri **28**, come illustrato nella Fig. J.
5. Posizionare la testa di aspirazione **3** sul contenitore di raccolta e fissarlo chiudendo i dispositivi di chiusura del contenitore **4**.

Lubrificazione

Questo aaspiratore non richiede alcuna lubrificazione ulteriore.

Pulizia

AVVERTENZA: *non utilizzare solventi o altri prodotti chimici aggressivi per pulire le parti non metalliche dell'apparecchio. Questi prodotti chimici potrebbero indebolire i materiali di cui sono fatti tali parti. Fare in modo di evitare la penetrazione di liquidi all'interno dell'apparecchio e non immergere alcuno dei suoi componenti direttamente in un liquido.*

1. Aspirare l'esterno dell'aspiratore. Per una pulizia ulteriore, se necessario, usare un panno inumidito solamente con acqua e sapone delicato.
2. Dopo l'uso, smaltire il panno in un contenitore appropriato.

Come riporre l'apparecchio (Fig. I)

1. Svuotare il contenitore di raccolta, come spiegato nella sezione **Svuotamento dl contenitore di raccolta** del capitolo ***Utilizzo***.
2. Pulire l'aspiratore dentro e fuori.
3. Pulire o sostituire i filtri (vedere la sezione **Filtri**).
4. Staccare il tubo **7** dall'attacco del tubo di aspirazione con bloccaggio ad avvitamento **10** e chiudere l'attacco del tubo di aspirazione con il rispettivo tappo **19**
5. Unire insieme le due estremità del tubo di aspirazione per evitare che fuoriescano dal tubo particelle di sporcizia.
6. Riporre il tubo di aspirazione e il cavo di alimentazione come mostrato nella figura. Posizionare l'apparecchio in un ambiente asciutto e proteggerlo dall'uso non autorizzato.
   NOTA: inserire il tappo nell'attacco del tubo di aspirazione per mantenere i detriti all'interno del contenitore di raccolta quando viene staccato il tubo. Inoltre, è possibile unire insieme le due estremità del tubo e bloccarle con l'estremità con bloccaggio ad avvitamento.
   NOTA: dopo l'aspirazione di liquidi, le parti interne del contenitore di raccolta devono essere asciugate prima di riporre l'aspiratore.

Accessori

AVVERTENZA: *su questo apparecchio sono stati collaudati soltanto gli accessori offerti da DEWALT, quindi l'utilizzo di accessori diversi potrebbe essere rischioso. Per ridurre il rischio di lesioni alle persone, su questo prodotto devono essere utilizzati esclusivamente gli accessori DEWALT raccomandati.*

ACCESSORI	
DWV9340-XJ	Filtro per polveri di Classe M
DWV9345-XJ	Filtro per polveri di Classe H
DWV9315-XJ	Tubo flessibile anti-schiacciamento
DWV9316-XJ	Tubo flessibile antistatico, diametro 32 mm
DWV9401-XJ	Sacchetto raccoglipolvere di carta
DWV9400-XJ	Rivestimento in plastica
DWV9402-XJ	Sacchetto raccoglipolvere di stoffa
DWV9500-XJ	Attacco Vac Rack

DWV9345-XJ	Attacco Vac Rack per sistema ToughSystem®, TSTAK®

Sistema AirLock DeWalt

DWV9000	Raccordo con bloccaggio ad avvitamento
DWV9110	Adattatore in gomma affusolato da 29 - 35 mm
DWV9120	Adattatore in gomma a gradini da 35– 38 mm
DWV9130	Adattatore OD da 35 mm
DWV9150	Adattatore OD angolare da 35 mm

Installazione dell'adattatore Vac Rack (Fig M)

1. Rimuovere le 4 viti dell'impugnatura di trasporto utilizzando un cacciavite a stella T-25 e rimuovere l'impugnatura di trasporto.
2. Installare l'adattatore Vac Rack riutilizzando le viti del manico di trasporto. Riposizionarle nei fori originali e serrarle.
3. Utilizzare le 2 viti **32** fornite in dotazione posizionandole nei fori posteriori dell'adattatore Vac Rack. Spingere giù e ruotare ciascuna vite per sfondare il materiale e penetrare nella sede della vite sottostante nascosta. Serrare.

ATTENZIONE: *non superare 9 kg (30 kg per il modello DWV9510) in ciascuna unità di stoccaggio da 14 litri; massimo 2 unità di stoccaggio per ogni aspiratore. Non superare 18 kg in ciascuna unità di stoccaggio da 28 litri; 1 unità di stoccaggio per ogni aspiratore. Il superamento dell'altezza e/o del peso consigliati potrebbe compromettere la stabilità dell'aspiratore e provocare lesioni a persone o danni materiali. Per il modello DWV9510 l'altezza consigliata è 40 cm.*

ATTENZIONE: *non trasportare l'aspiratore afferrando i manici delle unità di stoccaggio montate.*

AVVISO: *non rimuovere la testa di aspirazione dal contenitore di raccolta con le unità di stoccaggio T-stack montate. Così facendo si potrebbero provocare danni ai filtri dell'aspiratore.*

AVVISO: *il manico di trasporto deve essere conservato per un eventuale smontaggio.*

Se l'adattatore Vac Rack deve essere smontato procedere nell'ordine inverso. Il manico deve essere rimontato e le due viti posteriori devono **32** *essere riavvitate nella nell'alloggiamento della testa di aspirazione, per chiudere i fori delle viti.*

Fissaggio del cavo di alimentazione al tubo flessibile (Fig. A)

Il cavo di alimentazione (2) può essere fissato al tubo flessibile di aspirazione (7) utilizzando la fascetta stringitubi D279058CL (disponibile presso il proprio fornitore DeWALT di zona).

Rivolgersi al proprio rivenditore per ulteriori informazioni sugli accessori più adatti.

Guida alla risoluzione dei problemi

Problema	Soluzione
Il motore non funziona	Controllare il cavo di alimentazione, le spine e la presa di corrente.
	Assicurarsi che la manopola di acceso/spento/comando utensile sia nella posizione di accensione ▮).
La portata aspirazione diminuisce	Rimuovere le eventuali ostruzioni nell'ugello di aspirazione, nel tubo di aspirazione o nei filtri.
	Sostituire il sacchetto raccoglipolvere di carta o di tessuto.
	Verificare la corretta installazione dei filtri.
	Pulire o sostituire i filtri.
	Svuotare il contenitore di raccolta, come spiegato nella sezione **Svuotamento dl contenitore di raccolta** del capitolo ***Utilizzo***.
L'aspiratore smette di funzionare	È scattato il sovraccarico termico: 1. Spegnere l'aspiratore e scollegarlo dalla presa di corrente. 2. Svuotare il contenitore di raccolta, se necessario. 3. Attendere che l'apparecchio si raffreddi. 4. Collegare il cavo di alimentazione in una presa di corrente adeguata e ruotare la manopola acceso/spento/comando utensile nella posizione di accensione ▮) per fare una prova. Se l'aspiratore non riparte, contattare il venditore o individuare il riparatore autorizzato DeWALT più vicino nel catalogo DeWALT oppure rivolgersi alla sede DeWALT di zona all'indirizzo indicato in questo manuale.
Esce della polvere durante l'aspirazione	Verificare la corretta installazione dei filtri.
	Assicurarsi che i filtri non siano danneggiati; sostituirli, se necessario.
	Assicurarsi che le guarnizioni dei filtri siano in posizione e fisse.
La pulizia automatica del filtro non funziona	Sentire se il solenoide emette uno scatto per assicurarsi che il meccanismo di pulizia del filtro funzioni.
L'apparecchio non si accende.	Assicurarsi che la manopola acceso/spento/comando utensile sia nella posizione di accensione ⏻.

Tutela ambientale



Raccolta differenziata. I prodotti contrassegnati con questo simbolo non devono essere smaltiti insieme ai normali rifiuti domestici.

I prodotti contengono materiali che possono essere recuperati e riciclati, riducendo la domanda di materie prime. Riciclare i prodotti elettrici attenendosi alle disposizioni locali vigenti. Ulteriori informazioni sono disponibili online all'indirizzo **www.2helpU.com**.

Assistenza

NOTA: Se l'aspiratore deve essere mandato a riparare

1. contattare il *centro di assistenza* DEWALT *prima di portarglielo, per chiarire i possibili rischi derivanti dagli eventuali materiali pericolosi aspirati.*
2. *Osservare le seguenti istruzioni per la protezione personale durante il trasporto e presso il centro di assistenza:*
   a. pulire con cura l'apparecchio all'interno e all'esterno;
   b. rimuovere i filtri/il sacchetto raccoglipolvere;
   c. se del caso, imballare l'apparecchio in modo ermetico in un sacchetto di plastica.
   d. inserire un elenco dei materiali pericolosi estratti all'esterno dell'imballaggio ermetico.

ZWAAR UITGEVOERDE STOFZUIGER VOOR DE BOUW DWV905M, DWV905H

Hartelijk gefeliciteerd!

U hebt gekozen voor een DEWALT gereedschap. Jarenlange ervaring, grondige productontwikkeling en innovatie maken DEWALT tot een van de betrouwbaarste partners voor gebruikers van professioneel gereedschap.

Technische Gegevens

		DWV905M DWV905H QS/GB	DWV905M DWV905H LX
Spanning	V_{AC}	230	115
UK & Ierland	V_{AC}	230	115
Type		1	1
Nominaal vermogen	W	1400	1400
Max vermogen	W	3600/3000	1840
Frequentie	Hz	50	50
Beveiligingsklasse		IPX4	IPX4
Capaciteit van container	l	38	38
Vulhoeveelheid (vloeistof)	l	18,4	18,4
Debiet (max bij blazer)	l/s	75	71
Onderdruk (max bij blazer)	kPa	25	24
Debiet (EN60335-2-69)	l/s	41	39
Negatieve druk (EN60335-2-69)	kPa	22,6	21,6
Filteroppervlak	m^2	0,3	0,3
Data voedingsverbinding van elektrisch gereedschap	W	2200/1600	440
Slanglengte	m	4,6	4,6
Slangdiameter	mm	32	32
Gewicht	kg	15	15

Geluidswaarden en/of vibratiewaarden (triax-vectorsom) volgens EN60335-2-69:

L_{PA}	(emissie geluidsdrukniveau)	dB (A)	72	72
L_{WA}	(geluidsvermogensniveau)	dB (A)	85	86
K	(onzekerheid voor het gegeven geluidsniveau)	dB (A)	2	2

EG-conformiteitsverklaring

Machinerichtlijn

CE

Universele stofafzuiging DWV905M, DWV905H

DEWALT verklaart dat de producten die zijn beschreven onder ***Technische Gegevens*** voldoen aan:

2006/42/EC, EN 60335-1:2012 + AC:2014 + A11:2014 + A13:2017 + A1:2019 + A2:2019 + A14:2019 + A15:2021; EN60335-2-69:2012.

Deze producten zijn ook conform richtlijnen 2014/30/EU en 2011/65/EU. Neem voor meer informatie contact op met DEWALT op het volgende adres of raadpleeg de achterzijde van de handleiding.

De ondergetekende is verantwoordelijk voor de samenstelling van het technische bestand en legt deze verklaring af namens DEWALT.



Markus Rompel
Vice-President Engineering, PTE-Europe
DEWALT, Richard-Klinger-Straße 11,
D-65510, Idstein, Germany
14.10.2022

CONFORMITEITSVERKLARING DE LEVERING VAN MACHINES (VEILIGHEID) REGELGEVING 2008

UK CA

Universele stofafzuiging DWV905M, DWV905H

DEWALT verklaart dat de producten die worden beschreven onder ***Technische Gegevens*** voldoen aan:

The Supply of Machinery (Safety) regelgeving, 2008, S.I. 2008/1597 (zoals aangepast), EN 60335-1:2012 + AC:2014 + A11:2014 + A13:2017 + A1:2019 + A2:2019 + A14:2019 + A15:2021; EN60335-2-69:2012.

Deze producten voldoen aan de volgende in het VK geldende voorschriften:

Electromagnetic Compatibility regelgeving, 2016, S.I.2016/1091 (zoals aangepast).

De Restriction of the Use of Certain Hazardous Substances in Electrical and Electronic Equipment-regelgeving 2012, S.I. 2012/3032 (zoals aangepast).

Neem voor meer informatie contact op met DEWALT via het volgende adres of kijk op de achterzijde van de gebruiksaanwijzing.

De ondergetekende is verantwoordelijk voor de samenstelling van het technische bestand en legt deze verklaring af namens DEWALT.



Karl Evans
Vice President Professional Power Tools EANZ GTS
DEWALT UK, 270 Bath Road, Slough
Berkshire, SL1 4DX
England
14.10.2022



WAARSCHUWING: *Lees de instructiehandleiding om het risico op letsel te verminderen.*

Definities: Veiligheidsrichtlijnen

De definities hieronder beschrijven de ernstgraad voor elk signaalwoord. Gelieve de handleiding te lezen en op deze symbolen te letten.

GEVAAR: *Wijst op een dreigende gevaarlijke situatie die, indien niet vermeden, zal leiden* ***tot de dood of ernstige verwondingen****.*

WAARSCHUWING: *Wijst op een mogelijk gevaarlijke situatie die, indien niet vermeden,* ***zou kunnen*** *leiden tot* ***de dood of ernstige letsels.***

VOORZICHTIG: *Wijst op een mogelijk gevaarlijke situatie die, indien niet vermeden,* ***kan*** *leiden tot* ***kleine of matige letsels.***

OPMERKING: *Geeft een handeling aan* ***waarbij geen persoonlijk letsel optreedt*** *die, indien niet voorkomen,* ***schade aan goederen kan*** *veroorzaken.*

Wijst op risico van een elektrische schok.

Wijst op brandgevaar.

Belangrijke veiligheidsinstructies

WAARSCHUWING! Lees alle veiligheidswaarschuwingen en alle instructies. *Het niet opvolgen van de waarschuwingen en instructies kan leiden tot een elektrische schok, brand en/of ernstig persoonlijk letsel.*

BEWAAR ALLE WAARSCHUWINGEN EN INSTRUCTIES VOOR TOEKOMSTIGE RAADPLEGING

LEES ALLE INSTRUCTIES EN VOLG DEZE OP VOORDAT U DIT APPARAAT GEBRUIKT.

WAARSCHUWING: *Gebruikers moeten voldoende worden geïnstrueerd over het gebruik van deze apparaten.*

WAARSCHUWING: *Beperk het risico van elektrische schok. Stel het apparaat niet bloot aan regen. Berg het binnenshuis op.*

- *Voorafgaand aan ingebruikname moeten gebruikers informatie, instructies en training ontvangen voor het gebruik van het apparaat en over de stoffen waarvoor de machine moet worden gebruikt, waaronder een veilige methode voor het verwijderen en bij het afval verwerken van het verzamelde materiaal.*
- *Gebruikers dienen alle veiligheidsvoorschriften op te volgen die van toepassing zijn op het te hanteren materiaal.*
- *Dit apparaat mag stof bevatten dat schadelijk voor de gezondheid is. Reiniging en onderhoudswerkzaamheden, met inbegrip van het weggooien van filters, stofzakken of het leegmaken van de stofopvangbak, mogen alleen uitgevoerd worden door professionals die de gepaste beschermende uitrusting dragen.*
- *Laat het apparaat niet onbeheerd achter wanneer het is aangesloten op een stroombron. Trek de stekker uit het stopcontact wanneer het apparaat niet in gebruik is en voordat u onderhoud verricht.*
- *Gebruik de stofzuiger nooit zonder geplaatste filters, behalve zoals wordt beschreven in het deel Toepassing voor opzuigen van vloeistoffen.*
- *Dit product is niet bedoeld voor gebruik door personen (waaronder kinderen) die verminderde fysieke, zintuiglijke of psychische mogelijkheden hebben; wanneer sprake is van gebrek aan ervaring en kennis.*
- *Er moet op worden toegezien dat kinderen niet met het gereedschap kunnen spelen.*
- *Gebruik dit apparaat ALLEEN volgens de beschrijving in de handleiding. Gebruik alleen door DEWALT aanbevolen hulpstukken.*
- *Als het apparaat niet goed werkt of als het in het water is gevallen of beschadigd is, breng het dan terug naar een servicecentrum.*
- *Raak de stekker, of het apparaat niet aan met natte handen.*
- *Steek geen voorwerpen in de openingen van het apparaat. Gebruik het apparaat niet als één van de openingen is geblokkeerd; houd het apparaat vrij van stof, pluizen, haar en van alles wat de luchtstroom kan beperken.*
- *Houd haar, losse kleding, vingers en alle lichaamsdelen weg bij de openingen en bewegende delen.*
- *Schakel alle bedieningen uit voordat u de stekker uit het stopcontact trekt.*
- *Ga extra voorzichtig te werk wanneer u schoonmaakwerkzaamheden uitvoert op een trap.*
- *Gebruik het apparaat niet voor het opnemen van brandbare of explosieve vloeistoffen, zoals benzine, en gebruik het apparaat niet op plaatsen waar brandbare of explosieve vloeistoffen voorkomen.*
- *Schokken als gevolg van statische elektriciteit zijn mogelijk op plaatsen waar het droog is of waar de relatieve luchtvochtigheid laag is. Dit is slechts tijdelijk en heeft geen invloed op het gebruik van de stofzuiger.*
- *Voorkom spontane ontbranding, maak de tank altijd leeg na ieder gebruik.*
- *Schakel UIT en trek de stekker van de stofzuiger uit het stopcontact in onveilige situaties.*

BEWAAR DEZE INSTRUCTIES

Aanvullende veiligheidsregels

- *Zuig niet iets op dat brandt of rookt, zoals sigaretten, lucifers of hete as.*
- *Dit gereedschap is spatwaterproef volgens beveiligingsklasse IPX4. Dompel het gereedschap niet onder in water.*
- *Gebruik de stofzuiger niet om brandbare, explosieve materialen op te zuigen, zoals kolen, graan of ander fijn verdeeld brandbaar materiaal.*
- *Zuig geen gevaarlijke, giftige of kankerverwekkende materialen op, zoals asbest of insectenbestrijdingsmiddel.*
- *Sommige houtproducten bevatten conserveringsmiddelen die giftig kunnen zijn. Ga extra voorzichtig te werk en voorkom inademing en contact met de huid wanneer u met deze materialen werkt. Vraag bij uw leverancier van materialen veiligheidsinformatie aan en volg de aanwijzingen in deze informatie.*
- *Gebruik de zuiger niet als opstapje.*
- *Plaats geen zware voorwerpen op de stofzuiger.*
- Voor systemen voor stofafzuiging is het nodig te zorgen voor een afdoende luchtvervanging L in de ruimte, als de lucht terug wordt geblazen in de ruimte. (***OPMERKING:*** Raadpleging van de nationale regelgeving is noodzakelijk.)

Elektrische veiligheid

De elektrische motor is slechts voor één voltage ontworpen. Controleer altijd dat de stroomvoorziening overeenkomt met de aanduiding van de spanning op het typeplaatje.

Als het netsnoer is beschadigd, mag het alleen worden vervangen door DEWALT of door een erkend servicebedrijf.

Wanneer de stofafzuiging wordt gebruikt in een vochtige omgeving, gebruik dan een door een lekstroomapparaat (RCD) beveiligde voeding. Het gebruik van een aardlekschakelaar vermindert het risico op een elektrische schok.

Een verlengsnoer gebruiken

Gebruik, als een verlengsnoer nodig is, een goedgekeurd 3-aderig verlengsnoer dat geschikt is voor de stroomvoorziening van dit gereedschap (zie ***Technische Gegevens***). Het minimale formaat van de geleider is 1,5 mm^2; de maximale lengte is 30 m.

Rol het snoer altijd volledig af, wanneer u een haspel gebruikt.

Inhoud van de verpakking

De verpakking bevat:

1 Stofafzuigsysteem
1 Slang; diameter 32 mm
1 Connectorkit
2 Filters
1 Instructiehandleiding

- *Controleer het gereedschap, de onderdelen of accessoires op eventuele beschadiging tijdens het transport.*
- *Neem de tijd om deze handleiding grondig door te lezen en te begrijpen voordat u het apparaat in gebruik neemt.*

Markeringen op het systeem voor stofafzuiging

Het apparaat is voorzien van de volgende pictogrammen:

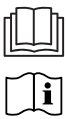

Lees de gebruiksaanwijzing voorafgaand aan het gebruik.



WAARSCHUWING: *Dit apparaat bevat schadelijk stof. Het legen en onderhouden, inclusief de verwijdering van de stofzak, mag alleen worden uitgevoerd door opgeleid personeel dat een geschikte beschermende uitrusting draagt. Schakel het apparaat pas in als het volledige filtersysteem is geïnstalleerd.*

DWV905M



DWV905H

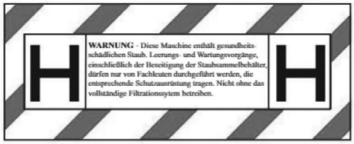

Beschrijving (Afb. [Fig.] A)

WAARSCHUWING: *Pas het elektrisch apparaat of een onderdeel ervan nooit aan. Dit kan schade of persoonlijk letsel tot gevolg hebben.*

1 Bovenste handgreep/snoerhaspel
2 Netsnoer
3 Stofzuigermond
4 Vergrendeling stofopvangbak
5 Wiel
6 Stofopvangbak
7 Zuigslang
8 Wielen (één voorzien van een parkeerrem)
9 Filters
10 Slangaansluiting met draaibevestiging
11 Slangklem
12 Voorste handgreep
13 Uitgang voor elektrisch gereedschap
14 Instelwiel variabele zuigkracht
15 Aan/uit-regelschakelaar
16 Keuzeknop slangdiameter
17 Vrijgaveknop telescoophandgreep
18 Telescoophandgreep
19 Inlaatdop (alleen modellen Klasse M en H)
20 Zak

21 DWV9210-XJ connector kit (inclusief DWV9000, DWV9120, DWV9130)

22 Datumcode

23 Waarschuwingsetiket stofklasse

Bedoeld gebruik

Deze industriële stofzuiger is bedoeld voor het opzuigen van nat en droog materiaal.

DWV905M

Dit apparaat kan worden gebruikt als een industriële stofzuiger en industrieel stofzuigsysteem voor mobiele toepassingen voor het opnemen van allerlei droog, niet-ontbrandbaar stof tot stof van Klasse M met grenswaarden voor blootstelling in de werkomgeving groter dan of gelijk aan 0,1 mg/m^3.

DWV905H

Dit apparaat kan worden gebruikt als een industriële stofzuiger en industrieel stofzuigsysteem voor mobiele toepassingen voor het opnemen van allerlei droog, niet-ontbrandbaar stof tot en met stof van Klasse H met grenswaarden voor blootstelling in de werkomgeving kleiner dan 0,1 mg/m^2.

NIET gebruiken onder natte omstandigheden of op een plaats waar brandbare vloeistoffen of gassen aanwezig zijn.

Deze stofzuigers voor zwaar werk zijn bedoeld voor professioneel gebruik.

Laat kinderen **NIET** met het gereedschap in contact komen. Toezicht is vereist als onervaren gebruikers met dit product werken.

Gebruik de stofzuiger **NIET** voor het opzuigen van explosief stof.

Gebruik het stofafzuigsysteem **NIET** in een omgeving waar ontploffingsgevaar is.

OPMERKING: Dit apparaat is geschikt voor commercieel gebruik, bijv. in hotels, scholen, ziekenhuizen, fabrieken, winkels, kantoren, verhuurbedrijven en op bouwplaatsen.

- **Jonge kinderen en personen met een zwakke gezondheid.** Dit apparaat is niet bedoeld voor gebruik door jonge kinderen en personen met een zwakke gezondheid, zonder toezicht.
- Dit product is niet bedoeld voor gebruik door personen (waaronder kinderen) die verminderde fysieke, zintuiglijke of psychische mogelijkheden hebben; wanneer sprake is van gebrek aan ervaring, kennis of vaardigheden is gebruik alleen toegestaan onder toezicht van een persoon die verantwoordelijk is voor de veiligheid van gebruikers. Laat nooit kinderen alleen met dit product.

Positie Datumcode (Afb. A)

De datumcode **22**, die ook het jaar van fabricage omvat, is in de behuizing afgedrukt.

Voorbeeld:

2021 XX XX

Productiejaar en -week

MONTAGE EN AANPASSINGEN

WAARSCHUWING: Beperk het risico van letsel, schakel het apparaat uit en trek de stekker uit het stopcontact voordat u accessoires installeert of verwijdert, voordat u installaties aanpast of wijzigt of wanneer u reparaties uitvoert. *Een onvoorziene opstart kan letsel veroorzaken.*

Vóór de eerste ingebruikname

- Open de grendels van de bak **4** en haal de stofzuigerkop **3** van de machine.
- Haal de accessoires uit de bak **6** en de verpakking!
- DWV905H: Bedek het tekstvak met het waarschuwingsetiket voor de stofklasse **23** met het bijgeleverde zelfklevende etiket in uw nationale taal.

WAARSCHUWING: *De filters (9) moeten tijdens het stofzuigen altijd zijn geplaatst, behalve zoals wordt omschreven onder* **Toepassing voor opzuigen van vloeistoffen** *onder* ***Gebruik****. Wanneer u fijn stof opzuigt kunt u ook met een extra papieren zak of een zak van vliesachtig materiaal gebruiken om het leegmaken van het stofopvangbak gemakkelijker maken.*

WAARSCHUWING: *Stofzakken moeten gebruikt worden voor stof van klasse M. Voor klasse H, moet stofzak DWV9400 gebruikt worden omdat deze met een DWV9402 vliezak gecombineerd kan worden.*

1. Als u een papieren zak of een zak van vliezak **20** wilt gebruiken, installeer deze zak dan zoals wordt weergegeven op afbeelding B. Raadpleeg het deel **Accessoire** om het juiste filter te selecteren.
   OPMERKING: Ga voorzichtig te werk zodat u de zak niet scheurt. Plaats de zak stevig op de inlaat **10** zodat een goede afdichting ontstaat voor maximale stofopvang.
2. Plaats de stofzuigermond **3** op de stofopvangbak en sluit deze verbinding goed af door de grendels van de stofopvangbak **4** te sluiten.
3. Steek het uiteinde van de slang **7** in de slangaansluiting met draaivergrendeling en draai de slang vast zoals wordt weergegeven op afbeelding C.

GEBRUIK

Gebruik als droge stofzuiger (Afb. D)

WAARSCHUWING: *Houd u altijd aan de veiligheidsinstructies en van toepassing zijnde voorschriften.*

WAARSCHUWING: Beperk het risico van letsel, schakel het apparaat uit en trek de stekker uit het stopcontact voordat u accessoires installeert of verwijdert, voordat u installaties aanpast of wijzigt of wanneer u reparaties uitvoert. *Een onvoorziene opstart kan letsel veroorzaken.*

1. Steek de stekker van het netsnoer in een geschikt stopcontact.
2. Stel de instelling voor de diameter van de slang **16** in op de diameter van de aangesloten slang.

3. Draai de aan/uit-regelschakelaar **15** naar de stand AAN ▌).
4. Zet het instelwiel voor variabele zuigkracht **14** op de gewenste stand. Met deze functie kan de gebruiker het vermogen, de zuigkracht en het geluid van de stofzuiger regelen.
   OPMERKING: In deze stand wordt ook het niveau van de zuigkracht geregeld. Dit is zeer nuttig bij toepassingen waarbij de stofzuiger een onaanvaardbare hoeveelheid zuigkracht uitoefent op het werkstuk.
5. Volg de aanwijzing onder **Aansluiten op elektrisch gereedschap** om het te gebruiken elektrisch gereedschap aan te sluiten.

Onderhoud van filters

Klasse H filters mogen niet handmatig gereinigd worden. Als het filter verstopt is, moet het weggegooid worden.

De filters die bij deze stofzuiger worden geleverd, zijn filters met een lange levensduur. De filters kunnen MOETEN juist geïnstalleerd zijn en in goede staat zijn om stofrecirculatie effectief te minimaliseren.

WAARSCHUWING: *Gebruik geschikte beschermende uitrusting zoals een stofmasker en handschoenen wanneer u de filters hanteert.*

WAARSCHUWING: *Gooi het gebruikt filter weg overeenkomstig de lokale regelgeving.*

Aanpassing slangdiameter (Afb. D)

Zet de regeling van de slangdiameter **16** op de juiste binnendiameter (32 mm of 20 mm) voor de slang (of buis) of de diameter van het hulpstuk, verwijzend naar het grootste deel. De gekozen diameter van de aanpassing moet gelijk zijn aan of groter dan de grootste diameter van de gebruikte slang/buis/accessoires. De binnenwerkse diameter van de geleverde slang is 32 mm. Er klinkt een akoestisch alarm als het debiet daalt onder 20 m/s. Het systeem heeft een vertraging zodat onbedoelde alarmmeldingen worden voorkomen.

OPMERKING: Stel de regelaar voor de slangdiameter alleen in op de in het geel gemarkeerde bereiken voor de diameter van de aangesloten zuigslang.

Als het alarm klinkt, wanneer er geen blokkade lijkt te zijn.

1. Verzeker dat afstellingsregeling op de juiste diameter is ingesteld.
2. Als de afstelling van de debiet onder het maximum is ingesteld, verhoog dit niveau dan tot er voldoende debiet door de slang is, waardoor het alarm stopt.
3. Als het alarm blijft klinken, neem de slang dan los en controleer of de slang niet verstopt is. Verwijder en vervang de stofzak als deze vol of verstopt is en controleer de staat van het filter en vervang dit indien nodig.

Neem contact op met uw plaatselijke DEWALT-servicevertegenwoordiger als het alarm blijft klinken.

Aansluiten op elektrisch gereedschap (Afb. C, E)

WAARSCHUWING: *Gebruik het stopcontact alleen voor de doeleinden die in de instructies worden vermeld.*

WAARSCHUWING: *Zorg er voordat u de schakelaar op de stand "Bediening gereedschap" zet voor dat het aangesloten gereedschap uitgeschakeld is.*

WAARSCHUWING: *De maximale belasting van het elektrisch gereedschap mag niet het nominale maximale uitgangsvermogen aan het stopcontact overschrijden.*

OPMERKING: Sommige borstelloze Ac-gereedschappen kunnen de stofzuiger starten in de automatische modus zonder het elektrisch gereedschap in te schakelen.

1. Steek de stekker van het netsnoer van de stofzuiger in een geschikt stopcontact.
2. Steek de stekker van het elektrisch gereedschap in een stopcontact **13**.
   OPMERKING: Zie **Gegevens aansluiting voeding van elektrisch gereedschap** onder ***Technische gegevens*** voor de toleranties voor de voeding van het gereedschap dat in het stopcontact wordt gestoken.
3. Zet de aan/uit-bedieningsschakelaar **15** in de stand ACTIVERING . Zo kan de stofzuiger automatisch worden in- of uitgeschakeld door het elektrisch gereedschap. Het minimaal vermogen van het gereedschap moet groter zijn dan 250 watt, om de stofzuiger te laten regelen via het stopcontact?
   OPMERKING: De stofzuiger start automatisch binnen 0,5 seconde en blijft werken gedurende 7 seconden nadat het elektrisch gereedschap is uitgeschakeld. Het uitlopen kan verschillen indien gebruikt met een stroomgenerator.
4. Draai de aan/uit-regelschakelaar **15** terug in de stand AAN, als u wilt teruggaan naar de automatische modus ▌). In de handmatige modus worden het gereedschap en de stofzuiger onafhankelijk van elkaar in- en uitgeschakeld.
5. Uw DEWALT-stofzuiger voor de bouw is voorzien van het DEWALT AirLock-aansluitsysteem. Met de AirLock is een snelle, zekere aansluiting tussen de zuigslang **7** en het elektrisch gereedschap mogelijk. De AirLock-connector **24** past direct op compatibel DEWALT gereedschap, of door middel van een AirLock-adapter (verkrijgbaar bij uw plaatselijke DEWALT leverancier). Raadpleeg het deel ***Accessoires*** voor meer informatie over verkrijgbare adapters.**OPMERKING:** Als u een adapter gebruikt, controleer dan dat deze stevig op de uitgang van het gereedschap is bevestigd, voordat u de onderstaande stappen volgt.
   a. Verzeker dat de kraag op de AirLock-connector in de ontgrendelde stand staat. Lijn de nokken **25** op de kraag uit met de AirLock-connector, zoals wordt weergegeven voor de ontgrendelde en de vergrendelde standen.
   b. Duw de AirLock-connector op het aansluitpunt van het verloopstuk.
   c. Draai de kraag in de vergrendelde stand.
      OPMERKING: De lagers binnen in de kraag komen vast te zitten in de sleuf en zo wordt de aansluiting vastgezet. Het elektrisch gereedschap is nu stevig aangesloten op het stofafzuigsysteem.

Systeem voor automatische filterreiniging

Deze stofzuiger heeft een uiterst effectief systeem voor filterreiniging waardoor het verstopt raken van filters tot een minimum wordt beperkt. Iedere 30 seconden wordt één van de twee filters automatisch gereinigd. Het reinigingsproces wisselt af tussen de filters en blijft de gehele levensduur van de unit werkzaam.

OPMERKING: Na het starten van de stofzuiger, worden beide filters binnen de eerste 15 seconden gereinigd.

OPMERKING: Het is normaal dat u tijdens dit proces een klikkend geluid hoort.

OPMERKING: Na vele uren gebruik zal het systeem voor automatische filterreiniging misschien niet meer goed werken. Wanneer dit gebeurt, zie clausule **Filter** in ***onderhoud***.

Parkeerrem (Fig. F)

De parkeerrem blokkeert één wiel zodat de stofzuiger niet kan wegrollen.

1. U kunt de parkeerrem inschakelen door de rem **26** in te drukken zodat de rem in de vergrendelde stand klikt.
2. U kunt de parkeerrem vrijgeven door de parkeerknop in te drukken en de rem uit de vergrendelde stand te laten klikken.

De stofopvangzak plaatsen (Afb. B)

Wanneer u de plastic zak plaatst, verzeker dan dat u de lucht tussen de tank en de zak zo veel mogelijk verwijdert. Probeer om grote vouwen in de dichting tussen de kop en de tank te vermijden.

Gebruikte stofzak verwijderen/vervangen

WAARSCHUWING: *Gebruik geschikte beschermende uitrusting, zoals een stofmasker en handschoenen wanneer u gebruikte stofzakken hanteert.*

1. Zet de stofzuiger uit en trek de stekker uit het stopcontact.
2. Sluit de slangaansluiting met draaivergrendeling **10** met de afsluitdop **19** van de slanginlaat om de zuigslang te verwijderen.
3. Maak de vergrendelingen van de stofopvangbak **4** los en verwijder de zuigmond **3**
4. Trek de stofzak voorzichtig uit de inlaat.
5. Maak de opening van de stofzak stevig dicht met kleefband of een kabelbinder (niet inbegrepen) wanneer u deze van de machine verwijdert.
6. Verwerk de stofzak bij het afval in een geschikte container, volgens de geldende voorschriften.

Toepassing voor opzuigen van vloeistoffen (Afb. G)

WAARSCHUWING: *GEEN elektrisch gereedschap op de uitlaat aansluiten* **13** *wanneer u de stofzuiger gebruikt voor het opzuigen van vloeistoffen.*

WAARSCHUWING: *Steek de stekker van de stofzuiger in een stopcontact dat is beveiligd met een aardlekschakelaar (RCD) wanneer u de stofzuiger gebruikt voor het opzuigen van vloeistoffen.*

WAARSCHUWING: *Schakel de machine onmiddellijk uit als er schuim of vloeistof uit de machine komt.*

OPGELET: *Reinig het toestel dat het waterniveau beperkt regelmatig en onderzoek het op tekenen van schade.*

KENNISGEVING: *De balvlotter NIET verwijderen* **27**, *dit zal de stofzuiger beschadigen. De balvlotter zorgt ervoor dat er geen water in de motor kan doordringen.*

Ga als volgt te werk voordat u de stofzuiger voor het opnemen van vloeistoffen gebruikt:

1. Zet de stofzuiger uit en trek de stekker van het netsnoer **2** uit het stopcontact.
2. Maak de vergrendelingen van de stofopvangbak **4** los en verwijder de zuigmond.
3. Verwijder de stofzak **20** (zie het deel **Gebruikte stofzak verwijderen/vervangen**).
4. Verwijder het filter (zie clausule "Het filter verwijderen").
5. Veeg de binnenkant van de stofopvangbak schoon met een vochtige doek.
6. Vervang de motorkop en sluit de grendels.
7. Steek de stekker van de stofzuiger in een met een aardlekschakelaar (RCD) beveiligd stopcontact.

WAARSCHUWING: *Gebruik de machine in deze stand niet voor stof van Klasse M en H.*

De stofopvangbak leegmaken (Afb. G)

De vlotterafsluiter **27** zal de luchtstroom naar de motor blokkeren wanneer de stofopvangbak vol is en het geluid van de motor zal plots veranderen. Wanneer de motor een hoog, gierend geluid maakt en de stroom lucht/water stopt, moet u de stofopvangbak leegmaken.

1. Zet de stofzuiger uit en trek de stekker uit het stopcontact.
2. Maak de vergrendelingen van de stofopvangbak **4** los en verwijder de zuigmond **3**.
3. Gooi de inhoud van de stofopvangbak **6** in een geschikte container of afvoer.

Om weer over te schakelen naar gebruik als droge stofzuiger

1. Maak het reservoir leeg, raadpleeg de instructies **Het reservoir leegmaken**.
2. Plaats het reservoir ondersteboven tot het droog is. Gebruik GEEN nat reservoir voor het droog stofzuigen.
3. Zet de zuigmond **3** op een vlak oppervlak tot het droog is.
4. Plaats de filters weer wanneer de stofzuigkop droog is. Zie **Filters** in ***Onderhoud***.
5. Plaats, wanneer het reservoir droog is, de zuigmond op het reservoir en zet het vast door de grendels **4** van het reservoir te sluiten.

Uitschuifbare handgreep (Afb. H)

Druk op de vrijgaveknop **17** om de uitschuifbare handgreep **18** omhoog of omlaag te zetten.

Uitschakelen (Fig. D)

1. Zet de aan/uit-bedieningsschakelaar **15** in de stand UIT (O).
2. Trek de stekker uit het stopcontact.

Vervoeren (Afb. I)

OPGELET: *Risico op letsel en schade! Let op het gewicht van het apparaat tijdens het vervoeren. Maak het stevig vast zodat het niet kan bewegen.*

1. Verwijder, voor stofvrij vervoeren, de stofzakken uit de stofopvangbak of laat vloeistoffen uit de stofopvangbak lopen na het opzuigen van vloeistoffen.
2. Verwijder de slang en sluit de slangaansluiting met draaivergrendeling **10** met de afsluitdop **19**.
3. Sluit de uiteindes van de slang op elkaar aan om te voorkomen dat vuil ontsnapt.
4. Berg het netsnoer **2** en de zuigslang op.
5. Maak bij het transporteren in voertuigen, de machine vast zodat deze niet kan bewegen en omkantelen.

ONDERHOUD

Het DEWALT-apparaat is ontworpen voor gebruik gedurende een lange periode en met een minimum aan onderhoud. Voortdurend gebruik naar tevredenheid is afhankelijk van de juiste verzorging en regelmatige reiniging van het apparaat.

Als u een verlies van zuigkracht ervaart vanwege een verstopt filter, schakel de unit dan uit, sluit de slangaansluiting met draaibevestiging **10** met de inlaatdop **19**, start de unit en wacht 15 seconden tot u het klikkend geluid van het reinigen van het filter twee keer hoort. Als de zuigkracht nog altijd niet voldoende is, moeten de filters vervangen worden.

GEVAAR: *Stof kan gevaarlijk zijn voor de gezondheid. Draag altijd wegwerpkleding en adembescherming van klasse P2 of hoger tijdens het uitvoeren van onderhoudswerkzaamheden (zoals het vervangen van filters).*

WAARSCHUWING: Beperk het risico van letsel, schakel het apparaat uit en trek de stekker uit het stopcontact voordat u accessoires installeert of verwijdert, voordat u installaties aanpast of wijzigt of wanneer u reparaties uitvoert. *Een onvoorziene opstart kan letsel veroorzaken.*

WAARSCHUWING: *Als de gebruiker de machine wil nazien, moet het apparaat worden gedemonteerd, gereinigd en onderhouden, voor zover dat redelijkerwijs in de praktijk mogelijk is, zonder dat er gevaar ontstaat voor onderhoudspersoneel en anderen. Geschikte voorzorgsmaatregelen zijn onder meer ontsmetting voorafgaand aan demontage, toepassing van gefilterde ventilatie ter plaatse, reiniging van de onderhoudsplek en geschikte persoonlijke bescherming.*

- *De fabrikant, of een opgeleide monteur moet ten minste jaarlijks een technische inspectie uitvoeren, die bestaat uit, bijvoorbeeld, inspectie van het filter op beschadiging, luchtdichtheid van de machine en een juist functioneren van het regelmechanisme.*
- *Daarnaast moet, voor klasse H machines, het filtratierendement minstens een keer per jaar getest worden, of vaker zoals mogelijk vereist door nationale regelgeving. De testmethode die gebruikt kan worden voor het verifiëren van het filterrendement van de machine, wordt opgegeven in 22.AA.201.2. Als het resultaat van de test niet bevredigend is, moet deze worden herhaald met een nieuw filter.*
- *Wanneer service- of reparatiewerkzaamheden worden uitgevoerd, moeten alle verontreinigde items die niet naar tevredenheid kunnen worden gereinigd, als afval worden verwerkt; dergelijke items moeten worden opgeruimd in ondoordringbare zakken in overeenstemming met eventuele actuele voorschriften voor de verwerking van dergelijk afval.*
- *De buitenkant van de machine verwijderen. De buitenkant van de machine worden gereinigd met behulp van een stofzuiger en schoon worden geveegd of worden behandeld met een afdichtmiddel voordat de machine uit een gevaarlijk gebied wordt verwijderd. Alle onderdelen van de machine moeten worden beschouwd als verontreinigd wanneer zij uit een gevaarlijk gebied zijn verwijderd en de juiste maatregelen moeten worden getroffen om te voorkomen dat stof wordt verspreid.*

Filter

Filters verwijderen (Afb. J, K)

1. Zet de aan/uit-bedieningsschakelaar **15** in de stand UIT (O) en trek de stekker uit het stopcontact.
2. Maak de vergrendelingen van de stofopvangbak **4** los en neem de zuigmond **3** van de stofopvangbak. Plaats de zuigmond ondersteboven op een vlak oppervlak.
3. Zet, voor DWV905H, de 2,5 mm inbusschroef **28** los met een T-10 bit, haal daarna de filterplaat **29** van de filters zoals wordt weergegeven in Afb. J. Gebruik het klasse H hoofdfilterelement niet opnieuw na het verwijderen van de unit.
4. Draai elk filter **9** naar links door het vast te nemen aan het kunststof uiteinde, zoals wordt weergegeven op Afb. K, en haal het voorzichtig van de mond, let er daarbij op dat er geen vuil in de montageopening valt.
   OPMERKING: Ga voorzichtig te werk zodat het materiaal van de filter niet wordt beschadigd.
5. Als de onderkant van de zuigmond moet worden gereinigd, gebruik dan een doek die vochtig is gemaakt met een water en een milde zeepoplossing en laat de zuigmond drogen. Gooi het doek weg in een geschikte container.
6. Inspecteer filters op slijtage, scheuren of andere beschadigingen.

WAARSCHUWING: *Als er twijfel bestaat over de staat waarin de filters verkeren, MOETEN zij worden vervangen. Gebruik filters NIET LANGER als zij zijn beschadigd. Klasse H filters mogen niet handmatig worden gereinigd buiten de unit.*

WAARSCHUWING: *Reinig nooit de filters met druklucht of een borstel, omdat u dan het membraan zult beschadigen en er stof door het filter kan passeren. Tik, zo nodig, voorzichtig tegen het harde oppervlak of spoel het filter af met water op kamertemperatuur en laat het drogen. Het is eigenlijk niet nodig filters te reinigen, ook niet als het filter bedekt is met stof. Het automatische filterreinigingssysteem zorgt ervoor dat het filter maximaal blijft presteren en werken. Vervang filters als u ziet dat het filtermembraan beschadigd is. Filters gaan gewoonlijk tussen zes en twaalf maanden mee, afhankelijk van gebruik en onderhoud.*

Filters installeren (Afb. J, L)

1. Controleer dat de filterafdichting **30** op z'n plaats en stevig vastzit
2. Lijn de schroefdraden van de filters **31** uit met de schroefdraden van de zuigmond en draai het filter, met niet te veel kracht, naar rechts tot het vast staat.
   OPMERKING: Ga voorzichtig te werk zodat het materiaal van de filter niet wordt beschadigd.
3. Vervang, voor DWV905H, de filterplaat **29** en zet de filterschroef **28** bovenop de plaat vast.
4. zet vast door het vervangen van de filterstang **28** zoals wordt weergegeven op Afb. J.
5. Plaats de stofzuigermond **3** op de stofopvangbak en zet deze stevig vast door de grendels van de stofopvangbak **4** te sluiten.

Smering

Uw systeem voor stofafzuiging vraagt geen aanvullende smering.

Reiniging

WAARSCHUWING: *Reinig de niet-metalen delen van het apparaat nooit met oplosmiddelen of andere bijtende chemicaliën. Deze chemicaliën kunnen de materialen die in deze onderdelen worden gebruikt, week maken. Gebruik nooit een vloeistof binnen in de machine; dompel nooit een onderdeel van het apparaat onder in een vloeistof.*

1. Reinig de buitenzijde van het stofafzuigsysteem met een stofzuiger. Reinig het apparaat verder met een doek die alleen wat vochtig is gemaakt met water en een milde zeepoplossing, als dat nodig is.
2. Gooi de doek na gebruik weg in een geschikte container.

Opbergen (Afb. I)

1. Maak de stofopvangbak leeg, raadpleeg **De stofopvangbak leegmaken** onder ***Gebruik***.
2. Reinig de stofzuiger van binnen en van buiten.
3. Reinig of vervang filters, raadpleeg **Filters**.
4. Verwijder de slang **7** van de slanginlaat met draaibevestiging **10** en sluit de inlaat met de inlaatdop **19**
5. Sluit de uiteindes van de slang op elkaar aan om te voorkomen dat vuil ontsnapt.
6. Berg de zuigslang en het netsnoer op zoals in de afbeelding wordt getoond. Plaats de unit in een droge ruimte en zorg ervoor dat de unit niet door onbevoegden kan worden gebruikt.
   OPMERKING: Steek de afsluitdop in de opening zodat er geen vuil in de stofopvangbak kan komen wanneer de zuigslang is verwijderd. U kunt ook de uiteinden van de slang met elkaar verbinden en aan elkaar vastmaken met de draaivergrendeling.
   OPMERKING: Na nat gebruik, moeten de interne onderdelen van de vloeistofbak worden gedroogd vóór opslag.

Accessoires

WAARSCHUWING: *Omdat andere dan door DEWALT aangeboden accessoires niet zijn getest op gebruik met dit product, kan het gebruik van dergelijke accessoires met dit apparaat gevaarlijk zijn. Beperk het risico van letsel, gebruik alleen door DEWALT aanbevolen accessoires met dit product.*

ACCESSOIRES

DWV9340-XJ	Stofklasse M filter
DWV9345-XJ	Stofklasse H filter
DWV9315-XJ	Niet-indrukbare slang
DWV9316-XJ	Antistatische slang; diameter 32 mm
DWV9401-XJ	Papieren zak
DWV9400-XJ	Kunststof voering
DWV9402-XJ	Zak van vliesmateriaal
DWV9500-XJ	Vac Rack
DWV9345-XJ	ToughSystem®, TSTAK® Vac Rack

DEWALT AirLock-systeem

DWV9000	Aansluiting door draaivergrendeling
DWV9110	29–35 mm tapse rubberen adapter
DWV9120	35–38 mm trapsgewijze rubberen adapter
DWV9130	Adapter met een buitendiameter van 35 mm
DWV9150	Hoekadapter met buitendiameter van 35 mm

Vac Rack-installatie (Afb. M)

1. Draai de 4 schroeven van de handgreep los met een T-25 sterbit en verwijder de handgreep.
2. Installeer de vac-rack met behulp van de schroeven van de draaghandgreep. Plaats ze opnieuw in hun oorspronkelijke gaten en zet ze vast.
3. Gebruik de 2 bijgeleverde schroeven **32** door ze in achterste gaten van het vac-rack te plaatsen. Duw iedere schroef naar beneden door het materiaal heen en in de verborgen schroefnok eronder. Zet ze vast.

OPGELET: *Let erop dat de inhoud van de 14-liter opslagunit, de 9 kg niet overschrijdt (30 kg voor model DWV9510), maximaal 2 opslagunits per stofzuiger. Let erop dat de inhoud van de 28-liter opslagunits de 18 kg niet overschrijdt, 1 opslagunit per stofzuiger. Wanneer de aanbevolen hoogte en/of het aanbevolen gewicht wordt overschreden, dan kan dat leiden tot een instabiele stofzuiger, wat letsel en schade kan veroorzaken. Voor model DWV9510, is de aanbevolen hoogte 40 cm.*

OPGELET: *Draag de stofzuiger niet via de handgrepen van gemonteerde opslagunits.*

KENNISGEVING: *Verwijder de kop van de stofzuiger niet van de tank terwijl de T-stack opslag-units zijn bevestigd. Dit kan leiden tot beschadiging van het filter van de stofzuiger.*

KENNISGEVING: *De handgreep moet worden bewaard voor mogelijke demontage.*

Als het rack opnieuw verwijderd wordt, gebeurt dit in omgekeerde volgorde. De handgreep moet opnieuw geplaatst worden en de twee achterste schroeven **32** *moeten opnieuw in de behuizing van de motorkop geschroefd worden, om de schroefgaten dicht te maken.*

Het netsnoer aan de slang bevestigen (Afb. A)

Het netsnoer (2) kan worden bevestigd aan de zuigslang (7) met de slangklem D279058CL (verkrijgbaar bij uw lokale DEWALT-leverancier).

Vraag uw dealer nadere informatie over de juiste accessoires.

Problemen oplossen

Probleem	Oplossing
Motor loopt niet	Controleer het netsnoer, de stekkers en het stopcontact.
	Controleer dat de aan/uit-regelschakelaar in de stand AAN staat ▮).
Het zuigvermogen neemt af	Verwijder blokkeringen uit de zuigmond, de zuigbuis, zuigslang of de filters.
	Vervang de papieren zak of de zak van vliesmateriaal.
	Controleer dat de filters goed zijn geïnstalleerd.
	Reinig of vervang de filters.
	Maak de stofopvangbak leeg, raadpleeg **De stofopvangbak leegmaken** onder ***Gebruik***.
De stofzuiger stopt met werken	De thermische overbelastingsbeveiliging is geactiveerd: 1. Zet de stofzuiger uit en trek de stekker van de stofzuiger uit het stopcontact. 2. Maak de stofopvangbak leeg, indien nodig. 3. Laat de unit afkoelen. 4. Steek de stekker van het netsnoer in een geschikt stopcontact en test het toestel door de aan/uit-regelschakelaar in de stand AAN ▮) te zetten om te testen. Als de stofzuiger niet meer start, neem dan contact op met uw leverancier of kijk in de DEWALT-catalogus waar bij u in de buurt een officieel DEWALT-reparatiecentrum is of neem contact op met het DEWALT-kantoor op het adres dat in deze handleiding wordt vermeld.
Er komt tijdens het stofzuigen stof uit de machine	Controleer dat de filters goed zijn geïnstalleerd.
	Controleer dat filters niet beschadigd zijn; vervang ze indien nodig.
	Controleer dat de filterafdichtingen op hun plaats zitten en stevig vastzitten.
Automatische filterreiniging werkt niet	Luister of u een magneetventiel hoort klikken zodat u weet dat het filterreinigingsmechanisme werkt.
Het lukt niet het elektrisch gereedschap in te schakelen.	Verzeker dat de aan/uit-regelschakelaar in de stand ACTIVATIE staat ⏻.

Bescherming van het milieu

Gescheiden afvalinzameling. Producten die zijn voorzien van dit symbool mogen niet bij het normale huishoudafval worden weggegooid.

Producten bevatten materialen die kunnen worden herwonnen en gerecycled waardoor de vraag naar grondstoffen afneemt. Recycle elektrische producten volgens de ter plaatse geldende voorschriften. Nadere informatie is beschikbaar op **www.2helpU.com.**

Service

OPMERKING: Als de stofzuiger werd opgestuurd voor reparatie:

1. Neem contact op met *het* DEWALT *servicecentrum voordat u de apparatuur opstuurt, om mogelijke gevaren vanwege opgezogen gevaarlijke stoffen te verduidelijken.*
2. *Volg volgende instructies voor persoonlijke bescherming tijdens transport en in het servicecentrum:*
   a. Reinig de binnen- en buitenkant van het apparaat grondig.
   b. Verwijder het filter/de wegewerpzak.
   c. Verpak het apparaat, indien van toepassing, luchtdicht in de plastic zak.
   d. Bevestig een lijst met opgezogen gevaarlijke stoffen aan de buitenkant van het luchtdicht pakket.

KRAFTIG BYGG-STØVSUGER DWV905M, DWV905H

Gratulerer!

Du har valgt et DEWALT-verktøy. Mange års erfaring, grundig produktutvikling og innovasjon gjør DEWALT til en meget pålitelig partner for profesjonelle brukere av elektrisk verktøy.

Tekniske data

		DWV905M DWV905H QS/GB	DWV905M DWV905H LX
Spenning	V_{AC}	230	115
UK & Ireland	V_{AC}	230	115
Type		1	1
Merkeeffekt inn	W	1400	1400
Maks effekt	W	3600/3000	1840
Frekvens	Hz	50	50
Beskyttelsesklasse		IPX4	IPX4
Containerkapasitet	l	38	38
Fyllemengde (væske)	l	18,4	18,4
Flow-rate (maks på blåser)	l/s	75	71
Negativt trykk (maks på blåser)	kPa	25	24
Flow rate (EN60335-2-69)	l/s	41	39
Negativt trykk (EN60335-2-69)	kPa	22,6	21,6
Filteroverflate	m^2	0,3	0,3
Strømtilkobling elektroverktøyets data	W	2200/1600	440
Slangelengde	m	4,6	4,6
Slangediameter	mm	32	32
Vekt	kg	15	15

Støyverdier og vibrasjonsverdier (triax vektor sum) i henhold til EN60335-2-69:			
L_{PA} (utslippets lydtrykknivå)	dB(A)	72	72
L_{WA} (lydeffektnivå)	dB(A)	85	86
K (usikkerhet for det angitte lydnivået)	dB(A)	2	2

EU-samsvarserklæring

Maskindirektivet

CE

Universalstøvsuger DWV905M, DWV905H

DEWALT erklærer at disse produktene som er beskrevet under ***Tekniske data*** er i samsvar med:
2006/42/EU, EN 60335-1:2012 + AC:2014 + A11:2014 + A13:2017 + A1:2019 + A2:2019 + A14:2019 + A15:2021; EN60335-2-69:2012.

Disse produktene er også i samsvar med direktiv 2014/30/EU og 2011/65/EU. For mer informasjon, kontakt DEWALT på følgende adresse eller se baksiden av bruksanvisningen.

Undertegnede er ansvarlig for sammenstillingen av den tekniske filen og fremsetter denne erklæringen på vegne av DEWALT.



Markus Rompel
Vice-President Engineering, PTE-Europe
DEWALT, Richard-Klinger-Straße 11,
D-65510, Idstein, Tyskland
14.10.2022

SAMSVARSERKLÆRING MASKINDIREKTIVET (SIKKERHET) DIREKTIV 2008

UK CA

Universalstøvsuger DWV905M, DWV905H

DEWALT erklærer at de produktene som er beskrevet under ***Tekniske data*** er i samsvar med:

Maskindirektivet (Sikkerhet), 2008, S.I. 2008/1597 (med tillegg), EN 60335-1:2012 + AC:2014 + A11:2014 + A13:2017 + A1:2019 + A2:2019 + A14:2019 + A15:2021; EN60335-2-69:2012.

Disse produktene samsvarer med følgende direktiver i Storbritannia:

EMC-direktivet, 2016, S.I.2016/1091 (med tillegg).

Direktiv om bruksbegrensning av visse farlige stoffer i elektrisk og elektrisk og elektronisk utstyr 2012, S.I. 2012/3032 (med tillegg).

For mer informasjon, kontakt DEWALT på følgende adresse eller se baksiden av bruksanvisningen.

Undertegnede er ansvarlig for sammenstillingen av den tekniske filen og fremsetter denne erklæringen på vegne av DEWALT.

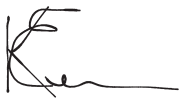

Karl Evans
Vice President Professional Power Tools EANZ GTS
DEWALT UK, 270 Bath Road, Slough
Berkshire, SL1 4DX
England
14.10.2022



ADVARSEL: *Les bruksanvisningen slik at skaderisikoen kan reduseres.*

Definisjoner: Retningslinjer for sikkerhet

Definisjonene nedenfor beskriver alvorlighetsnivået de enkelte signalordene er. Les brukerhåndboken og vær spesielt oppmerksom på disse symbolene.



FARE: *Angir en eksisterende farlig situasjon som, og hvis den ikke unngås,* ***vil*** *føre til* ***dødsfall eller alvorlig personskade****.*



ADVARSEL: *Angir en potensielt farlig situasjon som, og hvis den ikke unngås,* ***kan*** *føre til* ***dødsfall eller alvorlig personskade****.*



FORSIKTIG: *Angir en potensielt farlig situasjon som, og hvis den ikke unngås,* ***kan*** *føre til* ***mindre eller moderat personskade****.*

MERK: *Angir en arbeidsmåte* ***som ikke er relatert til personskader****, men som* ***kan*** *føre til* ***skader på utstyr hvis den ikke unngås.***



Angir fare for elektrisk støt.



Angir brannfare.

Viktige sikkerhetsinstruksjoner



ADVARSEL! Les alle sikkerhetsadvarsler og alle instruksjoner. *Manglende overholdelse av advarslene og instruksjonene kan resultere i elektrisk støt, brann og/eller alvorlig personskade.*

LAGRE ALLE ADVARSLER OG INSTRUKSER FOR FREMTIDIG BRUK

LES OG FØLG ALLER ANVISNINGER FØR BRUK AV APPARATET.



ADVARSEL: *Operatører skal ha tilstrekkelig opplæring om bruk av disse redskapene.*



ADVARSEL: *For å redusere faren for elektrisk støt. Ikke utsett verktøyet for regn. Oppbevares innendørs.*

- *Før bruk skal operatører gis informasjon, instruks og opplæring i bruk av redskapet og materialene det skal brukes på, inkludert trygg fjerning og avfallshåndtering av det oppsamlede materialet.*
- *Operatører skal følge alle sikkerhetsregler som gjelder for materialet som håndteres.*
- *Denne enheten kan inneholde støv som er helseskadelig. Rengjøring og vedlikeholdsarbeid, inkludert avhending av filtre, støvsugerposer og tømming av støvsugerbeholderen kan kun utføres av profesjonelle som har på seg korrekt verneutstyr.*
- *Ikke la apparatet stå ubevoktet når det er tilkoplet en strømkilde. Koble enheten fra strømmen når den ikke er i bruk, og før service.*
- *Ikke bruk støvsugeren uten at filtrer er på plass, annet enn beskrevet i Våtsuging.*
- *Produktet er ikke ment for bruk av personer (inkludert barn) med reduserte fysiske, sensoriske eller mentale evner, eller mangel på erfaring og kunnskap.*
- *Barn må holdes under oppsyn, sørg for at de ikke leker med apparatet.*
- *Apparatet skal KUN brukes som beskrevet i denne bruksanvisning. Bruk kun tilbehør anbefalt av DeWALT.*
- *Dersom apparatet ikke fungerer riktig, eller om det mistes i gulvet, blir skadet, blir liggende utendørs eller det har vært i vann skal det returneres til et servicesenter.*
- *Ikke håndter støpselet, eller apparatet med våte hender.*
- *Ikke putt fremmedlegemer i apparatets åpninger. Apparatet skal ikke brukes med noen åpning blokkert; holdes fri for støv, lo, hår og annet som kan redusere luftstrømmen.*
- *Hold hår, løstsittende klær, fingre og alle kroppsdeler unna åpninger og bevegelige deler.*
- *Skru av alle funksjoner før du kobler apparatet fra strømmen.*
- *Vær ekstra forsiktig ved rengjøring av trapper.*
- *Ikke bruk apparatet for å ta opp brennbare eller antennelige væsker så som bensin, eller i områder der slikt kan forekomme.*
- *Statisk strømstøt er mulig i tørre områder og når den relative luftfuktigheten er lav. Dette er kun midlertidig og påvirker ikke bruken av støvsugeren.*
- *For å unngå selvantennelse, tøm alltid ut innholdet i beholderen etter bruk.*
- *Skru AV og koble fra støvsugeren i utrygge situasjoner.*

TA VARE PÅ DENNE BRUKSANVISNINGEN

Ekstra sikkerhetsregler

- *Ikke sug opp noe som brenner eller avgir røyk så som sigaretter, fyrstikker eller glødende aske.*
- *Dette verktøyet er sprutsikkert i samsvar med beskyttelsesklasse IPX4. Senk ikke verktøyet ned i vann.*
- *Ikke bruk til støvsuging av brennbare eksplosive materialer så som kull, korn og annet fint støv som er antennelig.*
- *Ikke bruk til støvsuging av farlige, giftige eller kreftfremkallende materialer så som asbest eller pesticider.*
- *Noen typer treverk kan inneholde konserveringsmidler som kan være giftige. Vær ekstra varsom for å hindre innånding og hudkontakt når det jobbes med disse materialer. Be om og følg sikkerhetsinformasjon fra leverandøren av materialet.*
- *Ikke bruk støvsugeren som gardintrapp.*
- *Ikke sett tunge gjenstander på støvsugeren.*
- For støvsugere er det nødvendig å sørge for en tilstrekkelig luftskiftehastighet L i rommet dersom utløpsluften forblir i rommet.
  (***MERK:*** Henvisning til nasjonalt regelverk er nødvendig.)

Elektrisk sikkerhet

Den elektriske motoren er designet for kun en spenning. Kontroller alltid at strømforsyningen samsvarer med spenningen på merkeskiltet.

Dersom strømkabelen er skadet, skal den kun skiftes av DeWALT eller en autorisert serviceorganisasjon.

Når du bruker støvsugeren i et fuktig miljø, skal du bruke en strømforsyning beskyttet med jordfeilbryter (RCD). Bruk av jordfeilbryter (RCD) reduserer risikoen for elektrisk støt.

Bruk av skjøteledning

Dersom det trengs en skjøteledning, bruker du en godkjent 3-kjernet skjøteledning egnet for dette verktøyets inngangseffekt (se ***Tekniske data***). Minste leder-tverrsnitt er 1,5 mm^2; maksimal lengde er 30 m.

Vikle alltid ut kabelen fullstendig når du bruker en kabeltrommel.

Pakkens innhold

Pakken inneholder:

1 Støvsuger
1 Slange; diameter 32mm
1 Koblingssett
2 Filtrer
1 Bruksanvisning

- *Kontroller for skader på verktøy, deler eller tilbehør som kan ha oppstått under transporten.*
- *Ta deg tid til å lese grundig og forstå denne bruksanvisningen før bruk.*

Merking på støvsugeren

Følgende piktogrammer er vist på apparatet:



Les bruksanvisningen før bruk.





ADVARSEL: *Dette apparatet inneholder skadelig støv. Tømming og vedlikehold, inkludert fjerning av støvposen, skal kun utføres av opplærte personer som bruker egnet beskyttelsesutstyr. Ikke slå på før hele filtersystemet er installert.*

DWV905M



DWV905H

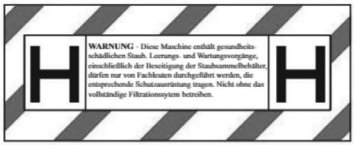

Beskrivelse (Fig. A)



ADVARSEL: *Modifiser aldri det elektriske verktøyet eller noen del av det. Det kan føre til materielle skader eller personskader.*

1 Topphåndtak/kabelopprulling
2 Strømledning
3 Støvsugerhode
4 Beholderlås
5 Hjul
6 Beholder
7 Sugeslange
8 Hjul (ett er utstyrt med parkeringsbrems)
9 Filtere
10 Vri-lås slangetilkopling
11 Slangeklemme
12 Fronthåndtak
13 Tilkopling for elektriske verktøy
14 Variabel sugeeffekt deiehjul
15 På/av/verktøy kontrollbryter
16 Slangediameter valg
17 Utløserknapp for teleskophåndtak
18 Teleskophåndtak
19 Innløpspropp (kun klasse M og H modeller)
20 Pose
21 DWV9210-XJ tilkoblingssett (inkludert DWV9000, DWV9120, DWV9130)
22 Datokode
23 Støvklasse advarselsmerke

Tiltenkt bruk

Denne industristøvsugeren er ment for støvsuging av tørre og våte stoffer.

DWV905M

Dette apparatet kan brukes som en industriell støvsuger og støvsuger for flyttbar bruksområder for å plukke opp alle typer tørre, ikke-brennbare støv opp til støv klasse M med grenseverdier for yrkeseksponering større enn eller lik 0,1 mg/m^3.

DWV905H

Dette apparatet kan brukes som en industriell støvsuger og støvsuger for flyttbar bruksområder for å plukke opp alle typer tørre, ikke-brennbare støv opp til støv klasse H med grenseverdier for yrkeseksponering mindre enn 0,1 mg/m^2.

SKAL IKKE BRUKES under våte forhold eller i nærheten av antennelige væsker eller gasser.

Disse kraftige støvsugere er for profesjonell bruk.

IKKE la barn komme i kontakt med verktøyet. Tilsyn er nødvendig når uerfarne brukere skal bruke dette verktøy.

IKKE bruk støvsugeren for brennbart støv.

IKKE bruk støvsugeren i eksplosiv atmosfære.

MERK: Dette apparatet egner seg for kommersielt bruk f.eks. på hoteller, skoler, sykehus, fabrikker, butikker, kontorer, utleiefirmaer og på byggeplasser.

- **Små barn og uføre.** Dette apparatet er ikke tiltenkt bruk av små barn eller uføre uten oppsyn.
- Dette produktet er ikke ment for bruk av personer (inkludert barn) med reduserte fysiske, sensoriske eller mentale evner, eller mangel på erfaring og kunnskap, med mindre de får tilsyn av en person ansvarlig for deres sikkerhet. Barn skal aldri forlates alene med dette produktet.

Datokode plassering (Fig. A)

Datokoden **22**, som også inkluderer produksjonsåret, er trykket på huset.

Eksempel:

2021 XX XX

Produksjonsår

MONTERING OG JUSTERING

ADVARSEL: For å redusere risikoen for personskade, slå av apparatet og kople det fra strømkilden før du fjerner/installerer tilleggsutstyr eller tilbehør og før du foretar eventuelle justeringer eller endringer i oppsett eller ved reparasjon. *Utilsiktet oppstart kan føre til personskader.*

Før første gangs bruk

- Åpne beholderlåsene **4** og ta av støvsugerhodet **3** fra maskinen.
- Ta av alt utstyr fra beholderen **6** og emballasjen!
- DWV905H: Klistre over tekstfeltet til støvklassens advarselsmerke **23** med det medfølgende klistremerket med ditt språk.

ADVARSEL: *Filtrene **9** må alltid vær på plass under støvsuging, unntatt som beskrevet i* **Våtsuging** *under* ***Bruk****. Når du støvsuger fint støv kan du også bruke en ekstra papirpose eller fleece-pose for å gjøre tømming av beholderen lettere.*

ADVARSEL: *Støvsugerposer skal brukes for støvklasse M. For klasse H skal du bruke støvsugerpose DWV9400, men kan kombineres med fleece-pose DWV9402.*

1. Dersom ekstra papir- eller fleece-pose **20** skal brukes, monter som vist i figur B. Se avsnittet **Tilbehør** for å velge korrekt filter.
   MERK: Pass på at du ikke river hull i posen. Fest posen sikkert på inngangen **10** slik at du får en tett kopling for maksimum støvsugeytelse.
2. Plasser støvsugerhodet **3** på beholderen og feste det ved å lukke beholderens låser **4**.
3. Sett enden av slangen **7** i vri-lås slangeinngangen og drei mot klokken for å låse den på plass, som vist på figur C.

BRUK

Tørrstøvsuging (Fig. D)

ADVARSEL: *Følg alltid sikkerhetsanvisningene og gjeldende regler.*

ADVARSEL: For å redusere risikoen for personskade, slå av apparatet og kople det fra strømkilden før du fjerner/installerer tilleggsutstyr eller tilbehør og før du foretar eventuelle justeringer eller endringer i oppsett eller ved reparasjon. *Utilsiktet oppstart kan føre til personskader.*

1. Kople ledningen til en egnet stikkontakt.
2. Still inn slangediameterjusteringen **16** til diameteren til den påkoblede slangen.
3. Skru på/av/verktøy kontrollbryteren **15** til PÅ posisjonen. ▌).
4. Drei variabel sugeeffekt-hjul **14** til ønsket posisjon. Denne funksjonen lar brukeren kontrollere støvsugerens effekt, sugeeffekt og støy.
   MERK: Denne innstillingen styrer også sugenivået. Dette er meget nyttig der støvsugeren gir et uakseptabelt motstandsnivå på arbeidsstykket.
5. Følg anvisningen under **Koble til elektriske verktøy** for å kople til det elektriske verktøyet som skal brukes.

Filterstell

Klasse H filtere kan ikke rengjøres for hånd. Dersom filteret er blokkert, skal det skiftes straks.

Filtrene inkludert med denne støvsugeren har lang levetid. For å være effektive i å minske støvresirkulasjon MÅ filteret være riktig montert og i god stand.

ADVARSEL: *Egnet personlig beskyttelsesutstyr som støvmaske og hansker må brukes ved håndtering av filtere.*

ADVARSEL: *Avhend deg med filtre i henhold til lover og regler som gjelder.*

Slangediameter justering (Fig. D)

Juster slangediameterkontrollen **16** til riktig slange (eller rør) innvendig diameter (32 mm eller 20 mm) eller tilbehørets diameter, til det største tverrsnittet. Den valgte diameteren av justeringskontrollen må være lik eller større enn den største diameteren av brukt slange/rør/tilbehør. Slangen som følger med har en indre diameter på 32 mm. En lydalarm aktiveres dersom strømningshastigheten faller under 20 m/s. Systemet har en tidsforsinkelse for å hindre utilsiktede alarmer.

MERK: Sett slangediameterkontrollen kun til de gulmerkede diameterområder for den tilkoblede sugeslangen.

Dersom alarmen går uten at det er en innlysende tilstopping:

1. Sørg for at justeringskontrollen er stilt inn med rett diameter.
2. Dersom flow-innstillingen er satt til mindre enn maksimum, øk nivået til det er tilstrekkelig flow i slangen helt til alarmen stopper.
3. Dersom alarmen ikke stopper, koble av slangen og sjekk etter tilstopping. Kontroller støvsugerposen, dersom den er full eller tilstoppet må den byttes. Sjekk også filteret og bytt det dersom nødvendig.

Dersom alarmen ikke stopper etter dette, kontakt DEWALT serviceverksted.

Koble til elektriske verktøy (Fig. C, E)

ADVARSEL: *Bruk stikkontakten kun til det som er angitt i bruksanvisningen.*

ADVARSEL: *Før du setter bryteren til posisjonen "Tool Control", forsikre deg om at koblingsverktøyet er slått av.*

ADVARSEL: *Maks belastning til elektroverktøyet skal ikke overgå maksimal nominell effekt på stikkontakten.*

MERK: Noen børsteløse AC verktøy kan starte støvsugeren i automatisk modus uten å skru på elektroverktøyet.

1. Koble ledningen til en egnet stikkontakt.
2. Koble det elektriske verktøyet til stikkontakten **13**.
   MERK: Se **Strømtilkoblingsdata for elektroverktøy**

under ***Tekniske data*** for strømforbruket til verktøy som skal koples til støpselet.

3. Skru på/av/verktøy kontrollbryteren **15** til AKTIVERING-posisjon . Dette lar det elektriske verktøyet skru støvsugeren av og på automatisk. Minimum strøm på verktøyet må være større enn 250 watt for at støvsugeren skal kontrolleres fra stikkontakten.
   MERK: Støvsugeren starter automatisk innen 0,5 sekunder og fortsetter å gå i 7 sekunder etter at det elektriske verktøyet er skrudd av. Etterløp kan variere når den brukes med en strømgenerator.
4. For å gå tilbake til manuell modus, skru verktøyets på/av bryter **15** til PÅ posisjonen). I manuell modus skrus verktøyet og støvsugeren av og på uavhengig av hverandre.
5. DEWALT byggstøvsuger er utstyrt med DEWALT AirLock tilkoplingssystem. AirLock tillater en rask og sikker kopling mellom sugeslangen **7** og det elektriske verktøyet. AirLock koplingen **24** koples direkte til DEWALT kompatible verktøy eller ved å bruke en AirLock-adapter (tilgjengelig fra din lokale DEWALT leverandør). Se avsnittet ***Tilbehør*** for detaljer om tilgjengelige adaptere. **MERK:** Dersom det brukes en adapter, påse at den er godt festet på verktøyuttaket før du følger trinnene under.
   a. Kontroller at mansjetten på AirLock kobleren er i posisjonen "ulåst". Juster hakkene **25** på mansjetten og AirLock kobleren som vist på bildet for posisjonene åpen og låst.
   b. Trykk AirLock koblingen inn på adapter-koplingspunktet.
   c. Vri mansjetten til posisjonen "låst".
      MERK: Kulelagrene i mansjetten låser i sporet og sikrer koplingen. Det elektriske verktøy er nå koplet fast til støvsugeren.

Automatisk filterrengjøringssystem

Denne støvsugeren har en meget effektiv filter rengjøringssystem som reduserer filter tilstopping. Hvert 30. sekund blir ett av de to filtrene automatisk rengjort. Rengjøringsprosessen bytter mellom filtrene og fortsetter i hele enhetens levetid.

MERK: Når du starter støvsugeren, vil begge filtre renses innen 15 sekunder.

MERK: Det er normalt å høre en klikkelyd under denne prosessen.

MERK: Etter mange timers bruk kan det automatiske filter rengjøringssystem være ineffektiv. Når dette skjer, se avsnittet **Filter** under ***Vedlikehold***.

Parkeringsbremse (Fig. F)

Parkeringsbremsen låser det ene hjulet for å hindre at støvsugeren ruller.

1. For å sette på parkeringsbremsen, trykk bremseknappen **26** for å smekke bremsen i låst posisjon.
2. For å ta av parkeringsbremsen trykk bremseknappen og bremsen smekker i ulåst posisjon.

Sett inn støvsugerpose (Fig. B)

Når du setter inn plastposen, må du forsikre deg om at du fjerner så mye du kan av luften mellom tanken og posen. Prøv å unngå store folder i forseglingen mellom hodet og tanken.

Ta av / Bytte brukt støvpose

ADVARSEL: *Egnet personlig beskyttelsesutstyr som støvmaske og hansker må brukes ved håndtering av støvposer.*

1. Skru av støvsugeren og dra ledningen ut av stikkontakten.
2. Lukk vri-lås slangeinngangen **10** med inntakspluggen **19**.
3. Lås opp beholderlåsene **4** og ta av støvsugerhodet **3**
4. Dra posen forsiktig av innløpet.
5. Når du fjerner posen fra maskinen skal du forsegle støvsugerposen godt ved bruk av tape eller strips (medfølger ikke).
6. Kast posen i egnet beholder i samsvar med lokale regler.

Våtsuging (Fig. G)

ADVARSEL: *IKKE koble elektroverktøy til utgangen **13** når du bruker støvsugeren til våtsuging.*

ADVARSEL: *Kople støvsugeren til en stikkontakt som er beskyttet med jordfeilbryter (RCD) når støvsugeren brukes til våtsuging.*

ADVARSEL: *Dersom skum eller væske slippes ut fra maskinen, skru den av med en gang.*

FORSIKTIG: *Rengjør enheten som begrenser vannivået regelmessig og undersøk den for tegn på skade.*

MERK: *IKKE fjerne flottøren **27** Ved å gjøre det vil du ødelegge støvsugeren. Flottøren hindrer vann i å komme inn i motoren.*

Før støvsugeren brukes til våtsuging:

1. Skru av støvsugeren og dra strømkabelen **2** ut av stikkontakten.
2. Lås opp beholderlåsene **4** og ta av støvsugerhodet.
3. Ta av støvsugerposen **20** (se avsnittet **Ta av / Skifte brukte støvsugerposer**).
4. Ta av filter (se avsnittet "Ta av filter".
5. Tørk innsiden av beholderen med en fuktig klut.
6. Skift motorhodet og lukk låsene.
7. Kople støvsugeren til en stikkontakt som er beskyttet med en jordfeilbryter (RCD).

ADVARSEL: *Ikke bruk maskinen med dette oppsettet med støv av klasse M og H.*

Tømme beholderen (Fig. G)

Flottørventilen **27** blokkerer luft til motoren når beholderen er full og motorens lyd vil endre seg med en gang. Når motoren gir en lyd i en høy tone og luft-/vannstrømningen slutter, tøm beholderen.

1. Skru av støvsugeren og dra ledningen ut av stikkontakten.
2. Lås opp beholderlåsene **4** og ta av støvsugerhodet **3**.
3. Tøm innholdet av beholderen **6** i en egnet beholder eller sluk.

Bytte tilbake til tørrsuging

1. Tøm beholderen, se anvisningene under **Tøm beholder**.
2. Plasser beholderen opp-ned til den er tørr. IKKE bruk våt beholder for tørrsuging.
3. Plasser støvsugerhodet **3** på en horisontal flate til den er tørr.
4. Monter filtrene på nytt når støvsugerhodet er tørr. Se **Filtere** under ***Vedlikehold***.
5. Når beholderen er tørr, plasser støvsugerhodet på beholderen og feste det ved å lukke beholderens låser **4**.

Bærehåndtak (Fig. H)

Trykk utløserknappen **17** for å løfte og senke teleskophåndtaket **18**.

Avstenging (Fig. D)

1. Skru på/av/verktøy kontrollbryteren **15** til AV-posisjon (O).
2. Koble fra enheten fra strømmen.

Transport (Fig. I)

FORSIKTIG: *Fare for personskader og materielle skader! Vær oppmerksom på vekten til enheten under transport. Sikre enheten mot utilsiktet bevegelse.*

1. For støvfri transport, skal du fjerne støvsugerposene fra beholderen. Etter oppsuging av væsker skal du tømme væsker fra beholderen.
2. Ta av slangen og lukk inntakets vrilås **10** med inntakspluggen **19**.
3. Sett endene på slangen sammen for å unngå at skitt faller ut.
4. Lagre strømkabelen **2** og slangen.
5. Når du transporterer maskinen i kjøretøy skal du sikre den fra bevegelse og at den tipper over.

VEDLIKEHOLD

Ditt DEWALT apparat er konstruert for å virke over en lang tidsperiode med et minimum av vedlikehold. Kontinuerlig tilfredsstillende bruk avhenger av ordentlig stell av apparatet og regelmessig renhold.

Dersom sugeeffekten avtar grunnet blokkert filter, skal du skru av enheten, lukk inntakets vrilås **10** med inntakspluggen **19** , start enheten og vent i 15 sekunder til du hører klikkelyden til filterrenseren to ganger. Dersom sugeeffekten fremdeles er dårlig, må du bytte filter.

FARE: *Støv kan være helsefarlig. Bruk alltid klær som kan kastes og pustemasker klasse P2 eller høyere klasse når du utfører vedlikeholdsarbeid (f.eks. Skifte av filter).*

ADVARSEL: For å redusere risikoen for personskade, slå av apparatet og kople det fra strømkilden før du fjerner/installerer tilleggsutstyr eller tilbehør og før du foretar eventuelle justeringer eller endringer i oppsett eller ved reparasjon. *Utilsiktet oppstart kan føre til personskader.*

ADVARSEL: *For service av brukeren må maskinen demonteres, rengjøres og vedlikeholdes, så langt det er med rimelighet gjennomførbar, uten å sette vedlikeholdspersonell eller andre i fare. Egnede forholdsregler inkluderer dekontaminering før demontering, bruk av lokal filtrert undertrykksventilasjon der maskinen demonteres, rengjøring av maskinen og egnet personlig beskyttelse.*

- *Produsenten eller en opplært person skal utføre en teknisk kontroll minst en gang i året, bestående av, for eksempel kontroll av filtere for skade, maskinens lufttetthet og at kontrollmekanismen fungerer riktig.*
- *På klasse H maskiner skal i tillegg maskinens filterytelse testes minst en gang i året, eller oftere i henhold til nasjonale regler. Testmetoden som brukes til å bekrefte maskinens filterytelse spesifiseres i 22.AA.201.2. Dersom testen feiler, skal du skifte med et nytt filter.*
- *Ved utføring av service eller reparasjonsarbeid må alle kontaminerte gjenstander som ikke kan rengjøres på tilfredsstillende vis bli håndtert som avfall; slike gjenstander skal kastes i ugjennomtrengelige poser i henhold til gjeldende regler for håndtering av slik avfall.*
- *Ta av utsiden av maskinen. For klasse M maskiner skal utsiden av maskinen dekontamineres med støvsuging og tørkes ren eller behandlet med tetningsmasse før den tas ut av et farlig område. Alle maskindelene skal betraktes som kontaminert når de tas ut av det farlige området og skal være gjenstand for egnet håndtering for å hindre spredning av støv.*

Filter

Ta av filtere (Fig. J, K)

1. Skru på/av/verktøy kontrollbryteren **15** til AV-posisjon (O) og plugge ut kabelen fra kontakten.
2. Lås opp beholderlåsene **4** og fjern støvsugerhodet **3** fra beholderen. Plasser støvsugerhodet opp-ned på et flatt underlag.
3. For DWV905H, løsne 2,5 mm skruen **28** med en T-10 bit, så fjerne filterplaten **29** fra filtrene som vist på figur J. Ikke bruk om igjen klasse H filterelementet etter det har blitt fjernet fra enheten.
4. Vri hvert filter **9** mot klokken ved å holde den i plastdekselet som vist i figur K og ta forsiktig av hodet mens du passer på at det ikke kommer skitt i monteringshullet.
   MERK: Påse at filtermaterialet ikke skades.
5. Dersom bunnen av støvsugerhodet trenger rengjøring, bruk en klut fuktet med vann og mild såpe og la den tørke. Kast kluten i egnet beholder.
6. Kontroller filterne for slitasje, rifter og andre skader.

ADVARSEL: *Dersom det er noen tvil om filtrenes tilstand MÅ de byttes ut. IKKE forsett bruk dersom filtrene er skadde. Klasse H filtre skal ikke vaskes for hånd utenfor enheten.*

ADVARSEL: *Bruk aldri trykkluft eller børste for å rengjøre filteret, ellers kan det oppstå skade på filtermembranen slik at støv kan passere gjennom filteret. Om nødvendig, bank forsiktig mot en hard flate eller skyll med vann ved*

romtemperatur og la det lufttørke. Rengjøring av filtere er vanligvis unødvendig, selv om filteret er dekket av støv. Det automatiske filterrengjøringssystemet vil opprettholde maksimalt ytelse og fortsatt funksjon. Dersom det er visuelle skader på filtermembranen, skift filteret. Filtere varer normalt mellom seks og tolv måneder avhengig av bruk og stell.

For å installere filtere (Fig. J, L)

1. Påse at filterpakningen **30** sitter godt på plass
2. Rett inn filtergjengene **31** med gjengene på støvsugerhodet og bruk moderate krefter til å dreie filteret med klokken til det sitter godt.
   MERK: Påse at filtermaterialet ikke skades.
3. For DWV905H, sett på igjenfilterplate **29** og feste filterskruen **28** på toppen av platen.
4. Sikre ved å sette på filterstangen **28** som vist på figur J.
5. Plasser støvsugerhodet **3** på beholderen og fest det ved å lukke beholderens låser **4**.

Smøring

Denne støvsugeren trenger ikke ekstra smøring.

Rengjøring

ADVARSEL: *Bruk aldri løsemidler eller sterke kjemikalier for å rengjøre ikke-metalliske deler av apparatet. Disse kjemikaliene kan svekke materialene som brukes i disse delene. Aldri la noen væske trenge inn i maskinen; aldri dypp noen del av verktøyet i en væske.*

1. Støvsug utsiden av støvsugeren. Videre rengjøring skal gjøres med en klut som bare er fuktet med vann og mild såpe, dersom nødvendig.
2. Etter bruk, kast kluten i egnet beholder.

Lagring (Fig. I)

1. Tøm beholderen, se **Tøm beholder** under ***Bruk***.
2. Rengjør støvsugeren innvendig og utvendig.
3. Rengjør eller bytt filtrene, se **Filtere**.
4. Ta av slangen **7** fra inntakets vrilås **10** og lukk inntaket med inntakspluggen **19**
5. Sett endene på slangen sammen for å unngå at skitt faller ut.
6. Oppbevar sugeslangen og strømledningen som vist i diagrammet. Plasser enheten i et tørt rom og sikre den mot uautorisert bruk.
   MERK: Sett innløpsproppen i innløpet for å holde avfall inne i beholderen når sugeslangen fjernes. Du kan også kople slangens to ender sammen og låse med vri-lås enden.
   MERK: Etter våtsuging, må delene inne i væskebeholderen tørkes før lagring.

Tilbehør

ADVARSEL: *Bruk av annet tilleggsutstyr enn det som tilbys av DEWALT, kan være farlig, ettersom dette ikke er testet sammen med dette apparatet. For å redusere faren for skader, bør kun tilleggsutstyr som er anbefalt av DEWALT brukes sammen med dette produktet.*

TILBEHØR

DWV9340-XJ	Støvklasse M filter
DWV9345-XJ	Støvklasse H filter
DWV9315-XJ	Trykkfast slange
DWV9316-XJ	Antistatisk slange, diameter 32mm
DWV9401-XJ	Papirpose
DWV9400-XJ	Plastforing
DWV9402-XJ	Fleece-pose
DWV9500-XJ	Vac Rack
DWV9345-XJ	ToughSystem®, TSTAK® Vac Rack

DEWALT AirLock System

DWV9000	Vri-lås tilkopling
DWV9110	29– 35 mm konisk gummiadapter
DWV9120	35– 38 mm trinnvis gummiadapter
DWV9130	35 mm OD adapter
DWV9150	35 mm vinkel adapter

Installering av Vac Rack (Fig. M)

1. Fjern de 4 bærhåndtaksskruene ved å bruke en T-25 stjerne-bit, og fjern bærehåndtaket.
2. Monter støvsugerstativet ved å bruke skruene fra bærehåndtaket. Sett dem inn i de opprinnelige hullene og fest dem godt.
3. Bruk de 2 medfølgende skruene **32**. Plasser dem på de bakre hullene i støvsugerstativet - Vac Rack. Trykk dem ned og vri på skruen for å trenge gjennom materialet og ned til de skjulte skruehullene. Fest.

FORSIKTIG: *Må ikke overstige 9 kg (30 kg for modell DWV9510) i noen av lagringsenhetene på 14 liter, maksimalt 2 lagringsenheter per støvsuger. Må ikke overstige 18 kg i en lagringsenhet på 28 liter, maksimalt 1 lagringsenhet per støvsuger. Dersom den anbefalte høyde eller vekten blir oversteget, kan det føre til en ustabil støvsuger. Dette kan forårsake personskade eller andre skader. For modell DWV9510, er anbefalt høyde 40 cm.*

FORSIKTIG: *Ikke bær støvsugeren i håndtakene til de monterte lagringsenhetene.*

MERK: *Ikke fjern støvsugerhodet fra tanken når T-stack-lagringsenhter er festet. Dette kan medføre skape på støvsugerfilteret.*

MERK: *Bærehåndtaket skal lagres for mulig demontering. Dersom stativet skal fjernes igjen, gjør dette i omvendt rekkefølge. Håndtaket skal settes på plass igjen, og de to*

bakskruene 32 skrus inn i motorhuskabinettet igjen for å lukke hullene.

Feste strømledningen til slangen (figur A)

Strømledningen (2) kan festes på sugeslangen (7) ved bruk av D279058CL slangeklemme (leveres av din lokale DEWALT-leverandør).

Ta kontakt med din forhandler for ytterligere informasjon om egnet ekstrautstyr.

Feilsøking

Problem	Løsning
Motoren går ikke	Sjekk strømledningen, støpsler og stikkontakten.
	Påse at på/av/verktøy kontrollbryteren er i PÅ posisjonen. ▮).
Sugekapasitet minsker	Fjern blokkeringen i sugedysen, sugerør, sugeslange eller filter.
	Bytt papir- eller fleecepose.
	Kontroller at filtrene er riktig montert.
	Rens eller bytt filtere.
	Tøm beholderen, se **Tøm beholderen** under ***Bruk***.
Støvsugeren slutter å gå	Termisk overbelastning har slått inn: 1. Slå av støvsugeren og koble den fra strømkilden. 2. Tøm beholderen, om nødvendig. 3. La enheten kjøle seg ned. 4. Sett strømledningen i egnet stikkontakt og slå på/av/verktøy kontrollbryteren til PÅ posisjonen ▮) for å teste. Dersom støvsugeren ikke starter, kontakt forhandleren eller sjekk beliggenheten av nærmeste autoriserte DEWALT reparatør i DEWALT katalogen, eller kontakt ditt DEWALT kontor på adressen som angitt i denne bruksanvisningen.
Støv avgis under støvsuging	Kontroller at filtrene er riktig montert.
	Påse at filteret ikke er skadet, skift om nødvendig.
	Påse at filterpakningene er godt på plass.
Automatisk filterrengjøring fungerer ikke	Hør etter at magnetventilen klikker for å være sikker på at filterrengjøringsmekanismen fungerer.
Det elektriske verktøyet slår seg ikke på.	Påse at på/av/verktøy kontrollbryteren er i AKTIVERING .

Beskyttelse av miljøet

Separat avfallshåndtering. Produkter merket med dette symbolet skal ikke kastes i vanlig husholdningsavfall.

Produkter inneholder materialer som kan gjenbrukes eller gjenvinnes for å redusere behovet for nye råmaterialer. Vennligst lever elektrisk utstyr til gjenbruk i henhold til lokale retningslinjer. Mer informasjon finner du på **www.2helpU.com**.

Service

MERK: Dersom støvsugeren må repareres:

1. Kontakt DEWALT *servicesenter før du sender noe som helst utstyr. Dette er for å gjøre oppmerksom på mulige farer fra farlige materialer som maskinen har jobbet med.*
2. *Følg instruksjonene for personlig beskyttelse under transport og på servicestedet:*
   a. Rengjør enheten grundig innvendig og utvendig.
   b. Ta av filteret/støvsugerposen.
   c. Dersom det er mulig, pakk inn enheten i lufttett plast/plastpose.
   d. Fest en liste over farlige materialer som har blitt sugd opp til utsiden av plastemballasjen.

EXTRACTOR DE SERRADURA DE USO INDUSTRIAL DWV905M, DWV905H

Gratulerer!

Optou por uma ferramenta da DEWALT. Longos anos de experiência, um desenvolvimento meticuloso dos seus produtos e um grande espírito de inovação são apenas alguns dos argumentos que fazem da DEWALT um dos parceiros de maior confiança dos utilizadores de ferramentas eléctricas profissionais.

Dados técnicos

		DWV905M DWV905H QS/GB	DWV905M DWV905H LX
Tensão	V_{CA}	230	115
Reino Unido e Irlanda	V_{CA}	230	115
Tipo		1	1
Potência nominal	A	1400	1400
Potência máx.	A	3600/3000	1840
Frequência	Hz	50	50
Classe de protecção		IPX4	IPX4
Capacidade do depósito	l	38	38
Quantidade de enchimento (líquido)	l	18,4	18,4
Caudal (máximo no soprador)	l/s	75	71
Pressão negativa (máximo no soprador)	kPa	25	24
Caudal (EN60335-2-69)	l/s	41	39
Pressão negativa (de acordo com a norma EN60335-2-69)	kPa	22,6	21,6
Superfície do filtro	m^2	0,3	0,3
Dados de ligação de alimentação da ferramenta eléctrica	A	2200/1600	440
Comprimento do tubo	m	4,6	4,6
Diâmetro da mangueira	mm	32	32
Peso	kg	15	15

Valores de ruído e vibração (valores totais de vibração) de acordo com a EN60335-2-69:

L_{PA}	(nível de emissão de pressão sonora)	dB(A)	72	72
L_{WA}	(nível de potência sonora)	dB(A)	85	86
K	(variabilidade do nível sonoro indicado)	dB(A)	2	2

Declaração de conformidade da CE

Directiva "Máquinas"

CE

Extractor de pó universal DWV905M, DWV905H

DEWALT declara que os produtos descritos em ***Dados técnicos*** estão em conformidade com:
2006/42/CE, EN 60335-1:2012 + AC:2014 + A11:2014 + A13:2017 + A1:2019 + A2:2019 + A14:2019 + A15:2021; EN60335-2-69:2012.

Estes produtos estão também em conformidade com as directivas 2014/30/UE e 2011/65/UE. Para obter mais informações, contacte a DEWALT através da seguinte morada ou consulte o verso do manual.

O abaixo assinado é responsável pela compilação do ficheiro técnico e faz esta declaração em nome da DEWALT.



Markus Rompel
Vice-Presidente de Engenharia, PTE-Europe
DEWALT, Richard-Klinger-Straße 11,
D-65510, Idstein, Alemanha
14.10.2022

DECLARAÇÃO DE CONFORMIDADE REGULAMENTOS DE FORNECIMENTO DE MÁQUINAS (SEGURANÇA) DE 2008

UK CA

Extractor de pó universal DWV905M, DWV905H

A DEWALT declara que os produtos descritos em ***Dados técnicos*** estão em conformidade com:

Regulamentos de fornecimento de máquinas (segurança), 2008, S.I. 2008/1597 (de acordo com as alterações), EN 60335-1:2012 + AC:2014 + A11:2014 + A13:2017 + A1:2019 + A2:2019 + A14:2019 + A15:2021; EN60335-2-69:2012.

Estes produtos estão em conformidade com os seguintes regulamentos do Reino Unido:

Regulamentos sobre compatibilidade electromagnética, 2016, S.I.2016/1091 (de acordo com as alterações).

Restrição do uso de determinadas substâncias perigosas em equipamentos eléctricos e electrónicos 2012, S.I. 2012/3032 (de acordo com as alterações).

Para obter mais informações, contacte a DEWALT através da morada indicada abaixo ou consulte o verso do manual.

O abaixo assinado é responsável pela compilação do ficheiro técnico e faz esta declaração em nome da DEWALT.



Karl Evans
Vice-Presidente de Ferramentas Eléctricas Profissionais EANZ GTS
DEWALT UK, 270 Bath Road, Slough
Berkshire, SL1 4DX
Inglaterra
14.10.2022



ATENÇÃO: *para reduzir o risco de ferimentos, leia o manual de instruções.*

Definições: directrizes de Segurança

As definições abaixo apresentadas descrevem o grau de gravidade correspondente a cada palavra de advertência. Leia cuidadosamente o manual e preste atenção a estes símbolos.



PERIGO: *indica uma situação iminentemente perigosa que, se não for evitada,* ***irá*** *resultar em* ***morte ou lesões graves****.*



ATENÇÃO: *indica uma situação potencialmente perigosa que, se não for evitada,* ***poderá*** *resultar em* ***morte ou lesões graves****.*



CUIDADO: *indica uma situação potencialmente perigosa que, se não for evitada,* ***poderá*** *resultar em* ***lesões ligeiras ou moderadas****.*

AVISO: *indica uma prática* ***não relacionada com ferimentos*** *que, se não for evitada,* ***poderá*** *resultar em* ***danos materiais****.*



Indica risco de choque eléctrico.



Indica risco de incêndio.

Instruções importantes de segurança



AVISO! Leia todos os avisos de segurança e todas as instruções. *O não seguimento dos avisos e das instruções poderá resultar em choque eléctrico, incêndio e/ou ferimentos graves.*

GUARDE TODOS OS AVISOS E INSTRUÇÕES PARA REFERÊNCIA FUTURA

ANTES DE UTILIZAR ESTE EQUIPAMENTO, LEIA E SIGA TODAS AS INSTRUÇÕES.



ATENÇÃO: *Os operadores devem receber instruções adequadas sobre a utilização destas ferramentas.*



ATENÇÃO: *Para reduzir o risco de choque eléctrico. Não exponha o equipamento à chuva. Armazene num espaço fechado.*

- *Antes de utilizarem o equipamento, os operadores irão receber informações, instruções com informação e formação no que respeita à utilização do equipamento e o material para o qual será utilizado, incluindo o método seguro de remoção e eliminação do material recolhido.*
- *Os operadores devem cumprir quaisquer regulamentações de segurança adequadas para os materiais que estão a ser processados.*
- *Este dispositivo pode conter pó que é nocivo para a saúde. As tarefas de limpeza e manutenção, incluindo a eliminação dos filtros, sacos para o pó e esvaziamento do recipiente de recolha de pó, só podem ser efectuadas por profissionais com equipamento de protecção adequado.*
- *Não deixe o equipamento sem assistência quando estiver ligado a uma fonte de alimentação. Desligue-o da tomada quando não estiver a utilizar o equipamento e antes da manutenção.*
- *Não utilize o aspirador sem os filtros instalados, excepto se houver indicação em contrário na secção Aplicação de extracção de líquidos.*
- *Este produto não deve ser utilizado por pessoas (incluindo crianças) que sofram de capacidades físicas, sensoriais ou mentais reduzidas, falta de experiência e conhecimentos.*
- *As crianças devem ser vigiadas para garantir que não brincam com a ferramenta.*
- *Utilize o equipamento APENAS como descrito neste manual. Utilize apenas os acessórios recomendados pela DEWALT.*
- *Se o equipamento não funcionar correctamente ou se o deixar cair ou sofrer danos, envie-o para um centro de assistência.*
- *Não manuseie a ficha ou o equipamento com as mãos molhadas.*
- *Não coloque objectos dentro dos orifícios da ferramenta. Não utilize a ferramenta com os orifícios obstruídos; mantenha-a limpa em termos de pó, fios, cabelos e qualquer substância que possa reduzir o fluxo de ar.*
- *Mantenha substâncias como cabelos, roupa larga, dedos e todas as partes do corpo afastadas de orifícios e peças em movimento.*
- *Antes de desligar o aparelho, desligue todos os controlos.*
- *Tenha especial cuidado quando limpar escadas.*
- *Não utilize a ferramenta para recolher líquidos inflamáveis ou combustíveis, como gasolina ou utilize-a em locais onde existam esse tipo de líquidos.*
- *É provável que ocorram choques de electricidade estática em locais secos ou se a percentagem de humidade relativa for reduzida. Isto é apenas temporário e não afecta a utilização do aspirador.*
- *Para evitar uma combustão espontânea, esvazie o conteúdo do depósito após cada utilização.*
- *Em situações de risco, desligue o equipamento e retire a ficha do extractor de pó.*

GUARDE ESTAS INSTRUÇÕES

Regras de segurança adicionais

- *Não agarre qualquer material que esteja a arder ou com fumo, como cigarros, fósforos ou cinzas quentes.*
- *Esta ferramenta é à prova de salpicos de acordo com a classe de protecção IPX4. Não mergulhe a ferramenta dentro de água.*

- *Não utilize para aspirar materiais combustíveis e explosivos, como carvão, grãos ou outros materiais combustíveis finos.*
- *Não utilize para aspirar materiais tóxicos ou cancerígenos, como amianto ou pesticida.*
- *Alguns tipos de madeira contêm conservantes que podem ser tóxicos. Quando trabalhar com estes materiais, tenha especial atenção para impedir a inalação e o contacto com a pele. Solicite e siga quaisquer informações de segurança disponíveis fornecidas pelo seu fornecedor de material.*
- *Não utilize o aspirador como escada de mão.*
- *Não coloque objectos pesados sobre o aspirador.*
- No que respeita aos extractores de pó, é necessário fornecer um caudal de ar L adequado na divisão, caso seja necessário uma nova entrada de ar de escape na divisão. (***NOTA:*** É necessária referência às regulamentações nacionais.)

Segurança eléctrica

O motor eléctrico foi concebido apenas para uma tensão específica. Verifique sempre se a fonte de alimentação corresponde à tensão indicada na placa sinalética.

Se o cabo de alimentação estiver danificado, este deve ser substituído apenas pela DEWALT ou por uma empresa de assistência autorizada.

Se utilizar o extractor de pó num ambiente húmido, utilize uma fonte de alimentação protegida com um dispositivo de corrente residual (DCR). A utilização de um disjuntor de corrente residual reduz o risco de choque eléctrico.

Utilizar uma extensão

Se for necessário utilizar uma extensão, utilize uma extensão de 3 núcleos aprovada, adequada para a entrada de corrente desta ferramenta (consulte ***Dados técnicos***). O tamanho mínimo do condutor é de 1,5 mm^2. O comprimento máximo é de 30 m.

Ao utilizar uma bobina de cabo, desenrole sempre o cabo por completo.

Conteúdo da embalagem

A embalagem contém:

1 Extractor de pó
1 Mangueira; 32 mm de diâmetro
1 Kit de conectores
2 Filtros
1 Manual de instruções

- *Verifique se a ferramenta, as peças ou os acessórios ficaram danificados durante o transporte.*
- *Demore o tempo necessário para ler na íntegra e compreender este manual antes de utilizar o equipamento.*

Marcas no extractor de pó

O equipamento apresenta os seguintes pictogramas:



Leia o manual de instruções antes de utilizar este equipamento.



ATENÇÃO: *Esta ferramenta contém poeiras nocivas. O esvaziamento e a manutenção, incluindo a remoção do saco para o pó, só podem ser efectuados por pessoal devidamente formado com equipamento de protecção adequado. Só deve ligar o equipamento quando estiver instalado o sistema completo do filtro.*

DWV905M



DWV905H

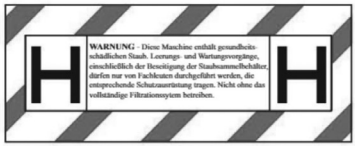

Posição do código de data (Fig. A)

O código de data **22**, o qual também inclui o ano de fabrico, está impresso na superfície do equipamento.

Exemplo:

2021 XX XX
Ano de fabrico

Descrição (Fig. A)



ATENÇÃO: *Nunca modifique a ferramenta eléctrica ou qualquer parte da mesma. Podem ocorrer danos ou ferimentos.*

1 Pega superior/enrolador do fio
2 Cabo de alimentação
3 Parte superior do aspirador
4 Patilha da caixa de metal
5 Disco
6 Caixa de metal
7 Mangueira de aspiração
8 Rodinhas (uma equipada com travão de estacionamento)
9 Filtros
10 Entrada da mangueira com fecho de pião
11 Abraçadeira da mangueira
12 Pega dianteira
13 Saída para as ferramentas eléctricas
14 Botão de aspiração variável
15 Interruptor de controlo para ligar/desligar a ferramenta
16 Botão de selecção do diâmetro da mangueira
17 Botão de libertação da pega telescópica
18 Pega telescópica
19 Ficha de entrada (apenas para os modelos da classe H e M)
20 Saco
21 Kit de conectores DWV9210-XJ (inclui DWV9000, DWV9120, DWV9130)

22 Código de data

23 Etiqueta de aviso da classe de pó

Utilização pretendida

Este extractor de pó industrial foi concebido para limpeza a seco e a húmido.

DWV905M

Esta ferramenta pode ser utilizada como aspirador industrial e extractor de pó para operações móveis com capacidade para todos os tipos de poeiras secas e não combustíveis até à poeira classe M com valores de limite para a exposição ocupacional superior ou igual a 0,1 mg/m^3.

DWV905H

Este equipamento pode ser utilizado como aspirador industrial e extractor de pó para as operações móveis com capacidade para todos os tipos de poeiras secas, não combustíveis, até à pó de classe H, com valores de limite para exposição ocupacional inferior a 0,1 mg/m^2.

NÃO utilize a ferramenta em ambientes húmidos ou na presença de gases ou líquidos inflamáveis.

Estes aspiradores de uso industrial destinam-se apenas a utilização profissional.

NÃO permita que crianças entrem em contacto com a ferramenta. É necessária supervisão se estas ferramentas forem manuseadas por utilizadores inexperientes.

NÃO utilize o extractor de pó para pó combustível.

NÃO utilize o extractor de pó em ambientes explosivos.

NOTA: Esta ferramenta é adequada para uso comercial, por exemplo, em hotéis, escolas, hospitais, fábricas, lojas, escritórios, empresas de aluguer e em estaleiros.

- **Crianças e pessoas inválidas.** Este equipamento não foi concebido para ser utilizado por crianças e pessoas inválidas sem supervisão.
- Este produto não deve ser utilizado por pessoas (incluindo crianças) que sofram de capacidades físicas, sensoriais ou mentais reduzidas, falta de experiência ou conhecimentos, a menos que estejam acompanhados por uma pessoa que se responsabilize pela sua segurança. As crianças nunca devem ficar sozinhas com este produto.

MONTAGEM E AJUSTES

ATENÇÃO: Para reduzir o risco de ferimentos, desligue a ferramenta e retire a ficha da fonte de alimentação antes de instalar e remover acessórios, ajustar ou alterar as instalações ou efectuar reparações. *Um arranque acidental pode causar ferimentos.*

Antes da primeira colocação em funcionamento

- Abra as patilhas da caixa de metal 4 e retire a parte superior do aspirador 3 da máquina.
- Retire os acessórios da caixa de metal 6 e da embalagem!
- DWV905H: Tape o campo de texto da etiqueta de aviso da classe de pó 23 com a etiqueta adesiva fornecida no seu idioma de origem.

ATENÇÃO: *Os filtros (9) devem estar sempre instalados quando aspirar, excepto indicação em contrário em* **Aplicações de extracção de líquidos** *em* ***Funcionamento****. Quando aspirar pó fino, pode utilizar também um saco de papel ou um saco de velo para esvaziar a caixa de metal mais depressa.*

ATENÇÃO: *Os sacos de recolha de pó devem ser utilizados para pó de classe M. Para sacos de recolha de pó de classe H, deve ser utilizado o saco de recolha de pó DWV9400, mas pode ser combinado com o saco de velo DWV9402.*

1. Se utilizar o saco de papel, plástico ou velo opcional 20 instale-o de acordo com a Figura B. Consulte a secção **Acessório** para seleccionar o filtro correcto.
   NOTA: Tenha cuidado para não rasgar o saco. Coloque devidamente o saco dentro da entrada 10 para que fique hermético para o máximo desempenho da recolha de pó.
2. Coloque a parte superior do aspirador 3 na caixa de metal e fixe-a, fechando as patilhas da caixa de metal 4.
3. Insira a extremidade da mangueira 7 na entrada do tubo com fecho em pião e rode-a para a esquerda para fixá-la, como indicado na Figura C.

FUNCIONAMENTO

Funcionamento da aspiração a seco (Fig. D)

ATENÇÃO: *Cumpra sempre as instruções de segurança e os regulamentos aplicáveis.*

ATENÇÃO: Para reduzir o risco de ferimentos, desligue a ferramenta e retire a ficha da fonte de alimentação antes de instalar e remover acessórios, ajustar ou alterar as instalações ou efectuar reparações. *Um arranque acidental pode causar ferimentos.*

1. Ligue o cabo de alimentação a uma tomada adequada.
2. Regule o sistema de regulação do diâmetro da mangueira 16 para o diâmetro do tubo ligado.
3. Rode o interruptor de controlo para ligar/desligar a ferramenta 15 para a posição Ligado ▌).
4. Regule o botão de aspiração variável 14 para a posição pretendida. Esta funcionalidade permite ao utilizador controlar a potência, aspiração e ruído do aspirador.
   NOTA: Esta regulação também permite controlar o nível de aspiração. Isto é muito útil em aplicações onde o aspirador cria níveis inaceitáveis de fumo para a peça de trabalho.
5. Siga a instrução indicada em **Ligação a ferramentas eléctricas** para ligar a ferramenta eléctrica que pretende utilizar.

Cuidados a ter com os filtros

Os filtros de classe H não devem ser limpos manualmente. Se o filtro ficar danificado, deve eliminá-lo.

Os filtros fornecidos com este aspirador tem uma vida útil prolongada. Para que sejam eficazes na redução da recirculação

de pó, os filtros DEVEM ser instalados de maneira correcta e devem estar em bom estado.

ATENÇÃO: *Deve usar equipamento de protecção individual adequado, como máscaras de poeiras e luvas quando utilizar os filtros.*

ATENÇÃO: *Elimine o filtro gasto de acordo com os regulamentos jurídicos.*

Regulação do diâmetro do tubo (Fig. D)

Ajuste o controlo do diâmetro do tubo **16** de acordo com o tamanho do diâmetro interior da mangueira (ou tubo) (32 mm ou 20 mm) ou o diâmetro do acessório, tendo em conta a secção maior. O diâmetro escolhido do controlo de ajuste deve ser igual ou superior ao diâmetro maior dos acessórios da mangueira/tubo utilizados. A mangueira fornecida tem 32 mm de diâmetro interno. Será emitido um alarme acústico se o caudal for inferior a 20 m/s. O sistema tem um atraso de tempo para reduzir o número de alarmes não pretendidos.

NOTA: Defina o sistema de regulação do diâmetro do tubo apenas de acordo com as gamas de diâmetro assinaladas a amarelo da mangueira de aspiração ligada.

Se o alarme soar, mas não houver nenhum bloqueio aparente:

1. Certifique-se de que o controlo de ajuste está definido para o diâmetro correcto.
2. Se o ajuste de caudal estiver definido para um valor acima do máximo, aumente este valor até haver caudal suficiente no tubo para parar o alarme.
3. Se o alarme continuar a soar, retire a mangueira e verifique se é desligado. Retire e substitua o saco para o pó se estiver cheio ou obstruído. Em seguida, verifique o estado do filtro e substitua-o se necessário.

Se, mesmo assim, o alarme continuar a soar, contacte um técnico de assistência local da DEWALT.

Ligação a ferramentas eléctricas (Fig. C, E)

ATENÇÃO: *Utilize apenas a saída para os fins especificados nas instruções.*

ATENÇÃO: *Antes de colocar o interruptor na posição "Controlo da ferramenta", certifique-se de que a ferramenta é desligada.*

ATENÇÃO: *A carga máxima da ferramenta eléctrica não deve exceder a potência nominal máxima na tomada de corrente.*

NOTA: Algumas ferramentas CA sem escovas podem ligar o aspirador no modo automático sem ligar a ferramenta eléctrica.

1. Ligue o cabo de alimentação do aspirador a uma tomada adequada.
2. Ligue a ferramenta eléctrica na tomada **13**.
   NOTA: Consulte **Dados de ligação de alimentação das ferramentas eléctricas** em ***Dados técnicos*** para saber qual é a capacidade de potência da ferramenta que será ligada à tomada.
3. Rode o interruptor de controlo para ligar/desligar a ferramenta **15** para a posição ACTIVAÇÃO . Isto permite ligar e desligar o aspirador automaticamente com a ferramenta eléctrica. A potência mínima da ferramenta deve ser superior a 250 watts para que o aspirador possa ser controlado através da tomada?
   NOTA: O aspirador é iniciado automaticamente 0,5 segundos e continua a funcionar durante 7 segundos depois da ferramenta eléctrica ter sido desligada. Se o aspirador for utilizado com um gerador eléctrico, o funcionamento residual pode variar.
4. Para voltar para o modo manual, rode o interruptor de controlo para ligar/desligar a ferramenta **15** para a posição Ligado). No modo manual, a ferramenta e o aspirador são ligados e desligados de maneira independente.
5. O extractor de pó da DEWALT está equipado com o sistema de ligação AirLock da DEWALT. O AirLock permite uma ligação rápida e segura entre a mangueira de aspiração **7** e a ferramenta eléctrica. O conector AirLock **24** permite uma ligação directa a ferramentas compatíveis da DEWALT ou através da utilização de um adaptador AirLock (disponível a partir do seu fornecedor local da DEWALT). Consulte a secção ***Acessórios*** para obter mais informações sobre os adaptadores disponíveis.**NOTA:** Se utilizar um adaptador, certifique-se de que está encaixado com firmeza na tomada da ferramenta antes de seguir os passos indicados abaixo.
   a. Certifique-se de que o anel no conector AirLock está na posição desbloqueada. Alinhe as ranhuras **25** no anel e o sistema de ligação AirLock, tal como indicado para as posições de desbloqueio e bloqueio.
   b. Empurre o conector AirLock para dentro do conector do adaptador.
   c. Rode o anel para a posição bloqueada.
      NOTA: Os rolamentos esféricos no interior do anel ficam encaixados na ranhura e fixam a ligação. A ferramenta eléctrica está agora devidamente ligada ao extractor de pó.

Sistema de limpeza automática dos filtros

Este aspirador inclui um sistema de limpeza de filtros muito eficaz que minimiza a obstrução dos filtros. Um dos dois filtros é limpo automaticamente a cada 30 segundos. O processo de limpeza é alternado entre os filtros e é efectuado durante a vida útil da unidade.

NOTA: Depois de ligar o aspirador, ambos os filtros são limpos após os primeiros 15 segundos.

NOTA: É normal ouvir um estalido durante este processo.

NOTA: Se estiver operacional durante muitas horas, o sistema de limpeza do filtro automático pode não ser eficaz. Se isto se verificar, consulte a secção **Filtro** em ***Manutenção***.

Travão de estacionamento (Fig. F)

O travão de estacionamento bloqueia uma roda para impedir o movimento do aspirador.

1. Para activar o travão de estacionamento, carregue no travão **26** para encaixá-lo na posição bloqueada.
2. Para desengatar o travão de estacionamento, carregue no botão do travão, para que este encaixe na posição desbloqueada.

Inserir o saco de recolha de pó (Fig. B)

Quando inserir o saco de plástico, certifique-se de que retira a quantidade máxima de ar disponível entre o depósito e o saco. Evite que a parte vedante entre a parte superior e o depósito fique muito amarrotado.

Remover/substituir o saco de recolha de pó gasto

ATENÇÃO: *Deve ser utilizado equipamento de protecção individual adequado, como máscaras de poeiras e luvas, quando utilizar sacos para o pó gastos.*

1. Desligue o aspirador e retire o cabo da tomada.
2. Para retirar a mangueira de aspiração, feche a entrada da mangueira com fecho de pião **10** com a ficha de entrada **19**.
3. Abra as patilhas da caixa de metal **4** e retire a parte superior do aspirador **3**
4. Puxe o saco de recolha com cuidado da entrada.
5. Quando retirar o saco da máquina, feche bem a abertura do saco de recolha com fita adesiva e uma abraçadeira (não incluídas).
6. Deite o conteúdo do saco de recolha num recipiente adequado de acordo com as disposições legais.

Aplicações de extracção de líquidos (Fig. G)

ATENÇÃO: *NÃO ligue ferramentas eléctricas na tomada* **13** *antes de utilizar o aspirador para a extracção de líquidos.*

ATENÇÃO: *Ligue o aspirador à tomada protegida pelo dispositivo de corrente residual (DCR) quando utilizar o aspirador para a extracção de líquidos.*

ATENÇÃO: *Se houver fuga de espuma ou líquidos da máquina, desligue-a de imediato.*

CUIDADO: *Limpe o dispositivo de limitação do nível da água com regularidade e inspeccione-o, para verificar se apresenta danos.*

AVISO: *NÃO retire a bóia,* **27** *se o fizer causa danos no aspirador. A bóia impede a entrada de água no motor.*

Antes de utilizar o aspirador para a extracção de líquidos:

1. Desligue o aspirador e retire o cabo de alimentação **2** da tomada.
2. Abra as patilhas da caixa de metal **4** e retire a parte superior do aspirador.
3. Retire o saco para o pó **20** (consulte a secção **Retirar/ alterar o saco de recolha de pó gasto**).
4. Retire o filtro (consulte a secção "Retirar o filtro".
5. Limpe o interior da caixa de metal com um pano húmido.
6. Volte a colocar a parte superior do motor e feche as patilhas.
7. Ligue o aspirador a uma tomada com protecção DCR.

ATENÇÃO: *Não utilize a máquina com este tipo de instalação para os modelos da classe M e H.*

Esvaziar a caixa de metal (Fig. G)

A válvula da bóia **27** impede a entrada do ar no motor quando a caixa de metal está cheia e o som do motor muda de imediato. Quando o motor atingir um som agudo e o fluxo de ar/água parar, esvazie a caixa de metal.

1. Desligue o aspirador e retire o cabo da tomada.
2. Abra as patilhas da caixa de metal **4** e retire a parte superior do aspirador **3**.
3. Esvazie o conteúdo da caixa de metal **6** para dentro de um contentor ou dreno adequado.

Mudar de novo para a operação de aspiração a seco

1. Esvazie a caixa de metal de acordo com as instruções **Esvaziar a caixa de metal**.
2. Coloque a caixa de metal ao contrário até secar. NÃO utilize a caixa de metal quando estiver húmida para efectuar a extracção a seco.
3. Coloque a parte superior do aspirador **3** num superfície nivelada até secar.
4. Volte a instalar os filtros quando a parte superior do aspirador estiver seca. Consulte **Filtros** e ***Manutenção***.
5. Quando a caixa de metal estiver seca, coloque a parte superior do aspirador dentro da caixa de metal e fixe-a, fechando as patilhas da caixa de metal **4**.

Pega telescópica (Fig. H)

Prima o botão de libertação **17** para levantar e baixar a pega telescópica **18**.

Desligar (Fig. D)

1. Rode o interruptor de controlo para ligar/desligar a ferramenta **15** para a posição Desligado (**O**).
2. Desligue a unidade.

Transporte (Fig. I)

CUIDADO: *Risco de ferimentos e danos! Quando transportar o dispositivo, tenha em atenção o peso. Proteja o dispositivo de movimentos inesperados.*

1. Para transportar o equipamento sem pó, retire os sacos para o pó da caixa de metal ou depois de aspirar líquidos, drenar líquidos da caixa de metal.
2. Retire a mangueira e feche a entrada da mangueira com fecho de pião **10** com a ficha de entrada **19**.
3. Junte as extremidades da mangueira de aspiração para impedir a saída de partículas de sujidade.
4. Armazene o cabo de alimentação **2** e a mangueira de aspiração.
5. Se transportar o equipamento em veículos, fixe a máquina para impedir qualquer deslocação e queda.

MANUTENÇÃO

A ferramenta DEWALT foi concebida para funcionar durante um período de tempo prolongado e com um mínimo de manutenção. Uma utilização continuamente satisfatória depende de uma manutenção adequada e de uma limpeza frequente da ferramenta.

Se verificar redução de desempenho da aspiração porque um filtro está obstruído, desligue a unidade, feche a entrada da mangueira com fecho de pião **10** com a ficha de entrada **19**, ligue a unidade e aguarde 15 segundos até ouvir o duplo som de encaixe de limpeza do filtro. Se mesmo assim o desempenho de aspiração não for suficiente, os filtros devem ser substituídos.

PERIGO: *O pó é prejudicial para a saúde. Use sempre roupa e máscaras respiratórias descartáveis de classe P2 ou superior quando efectuar tarefas de manutenção (por exemplo, quando substituir os filtros).*

ATENÇÃO: Para reduzir o risco de ferimentos, desligue a ferramenta e retire a ficha da fonte de alimentação antes de instalar e remover acessórios, ajustar ou alterar as instalações ou efectuar reparações. *Um arranque acidental pode causar ferimentos.*

ATENÇÃO: *No que respeita à reparação efectuada pelos utilizadores, a ferramenta deve ser desmontada, limpa e reparada, tanto quanto for razoavelmente possível, sem causar riscos ao pessoal de manutenção e aos outros. As precauções adequadas incluem: descontaminação antes da desmontagem, ventilação de escape filtrada a nível local caso a ferramenta seja desmontada, limpeza da área de manutenção e protecção individual adequada.*

- *O fabricante, ou uma pessoa com a devida formação, deve efectuar uma inspecção técnica pelo menos uma vez por ano, consistindo, por exemplo, na inspecção dos filtros quanto a danos, estanquidade da ferramenta e funcionamento adequado do mecanismo de controlo.*
- *Além disso, nas máquinas de classe H, a eficiência de filtragem da máquina deve ser testada uma vez por ano ou com mais frequência, que possam ser especificadas por requisitos nacionais. O método de teste que pode ser utilizado para verificar a eficiência do filtro da máquina está especificado em 22.AA.201.2. Se o teste falhar, deve ser repetido com um novo filtro.*
- *Quando efectuar as operações de serviço ou reparação, todos os itens contaminados que não possam ser limpos de maneira satisfatória, devem ser eliminados em sacos impermeáveis de acordo com a actual regulamentação relacionada com a eliminação desse tipo de resíduos.*
- *Retire a parte exterior da máquina. A parte exterior do equipamento deve ser descontaminada através de métodos de limpeza a vácuo e limpa ou tratada com um vedante antes de ser retirada de uma área de perigo. Todas as peças da máquina devem ser consideradas como contaminadas depois de serem removidas da área de perigo e devem ser tomadas medidas adequadas para impedir a dispersão de pó.*

Filtro

Retirar os filtros (Fig. J, K)

1. Rode o interruptor de controlo para ligar/desligar a ferramenta **15** para a posição Desligado (**O**) e desligue o cabo da tomada.
2. Abra as patilhas da caixa de metal **4** e retire a parte superior do aspirador **3** da caixa de metal. Coloque a parte superior do aspirador numa superfície nivelada ao contrário.
3. No que respeita o modelo DWV905H, desaperte o parafuso de cabeça sextavada de 2,5 mm **28** com uma borca T-10 e, em seguida, a placa de filtro **29** a partir dos filtros, como indicado na Fig. J. Não volte a utilizar o elemento filtrante principal de classe H depois de ter sido retirado da unidade.
4. Rode cada filtro **9** para a esquerda, agarrando-o pela extremidade de plástico, como indicado na Fig. K e retire-o com cuidado da parte superior, certificando-se de que não caem resíduos dentro do orifício de montagem.
   NOTA: Tenha cuidado para não danificar o material dos filtros.
5. Se for necessário limpar o lado inferior da parte superior do aspirador, use um pano humedecido com água e sabão suave e deixe-a a secar. Deite o pano num recipiente adequado.
6. Inspeccione se os filtros apresentam sinais de desgaste, rasgões ou outros danos.

ATENÇÃO: *Se tiver alguma dúvida no que respeita ao estado dos filtros, estes DEVEM ser substituídos. NÃO continue a utilizá-los se apresentarem danos. Os filtros de classe H não devem ser limpos à mão fora da unidade.*

ATENÇÃO: *Nunca utilize ar comprimido ou uma escova para limpar os filtros, caso contrário podem ocorrer danos na membrana do filtro, que permitem a passagem de pó através do filtro. Se necessário, toque ligeiramente numa superfície dura ou enxagúe com água à temperatura ambiente e deixe-o a secar ao ar. A limpeza dos filtros é normalmente desnecessária, mesmo que o filtro esteja coberto com pó. O sistema de limpeza automática do filtro mantém o máximo desempenho e continua a funcionar. Se ocorrerem danos na membrana do filtro, substitua os filtros. Normalmente, os filtros têm uma duração de seis a doze meses, dependendo da utilização e dos cuidados.*

Inserir os filtros (Fig. J, L)

1. Certifique-se de que o vedante do filtro **30** está colocado e seguro
2. Alinhe as roscas do filtro **31** com as roscas da parte superior do aspirador e, aplicando força moderada, rode o filtro para a direita até ficar fixo.
   NOTA: Tenha cuidado para não danificar o material dos filtros.
3. No que respeita ao modelo DWV905H, volte a colocar a placa do filtro **29** e aperte o parafuso do filtro **28** na parte superior da placa.

4. Fixe-a, substituindo a haste do filtro **28**, como indicado na Fig. J.
5. Coloque a parte superior do aspirador **3** dentro do recipiente e fixe-a, fechando as aberturas da caixa de metal **4**.

Lubrificação

O extractor de pó não necessita de lubrificação adicional.

Limpeza

ATENÇÃO: *Nunca utilize solventes ou outros produtos químicos abrasivos para limpar peças não metálicas do equipamento. Estes produtos químicos podem enfraquecer os materiais utilizados nestas peças. Nunca permita a entrada de líquidos dentro do equipamento; nunca mergulhe qualquer parte do equipamento dentro de líquidos.*

1. Aspire a parte exterior do extractor de pó. Para uma limpeza mais profunda, use um pano humedecido apenas com água e sabão suave, se necessário.
2. Após a utilização, deite o pano num recipiente adequado.

Armazenamento (Fig. I)

1. Esvazie a caixa de metal, consulte **Esvaziar a caixa de metal** em ***Funcionamento***.
2. Limpe o aspirador por dentro e por fora.
3. Limpe ou substitua os filtros, consulte **Filtros**.
4. Retire a mangueira **7** da entrada da mangueira com fecho de pião **10** e feche a entrada com a ficha de entrada **19**
5. Junte as extremidades da mangueira de aspiração para impedir a saída de partículas de sujidade.
6. Armazene a mangueira de aspiração e o cabo de alimentação, tal como indicado na ilustração. Coloque o equipamento numa sala seca e fixe-a de modo a ficar protegida contra utilização não autorizada.
   NOTA: Insira a ficha de entrada dentro da tomada para manter os resíduos dentro da caixa de metal quando remover a mangueira de aspiração. Também pode fixar as extremidades da mangueira em conjunto e bloqueá-las em conjunto com a extremidade com fecho em pião.
   NOTA: Após as aplicações de extracção de líquidos, as peças internas do recipiente líquido devem ser secas antes do armazenamento.

Acessórios

ATENÇÃO: *Uma vez que os acessórios, além dos fornecidos pela DEWALT, não foram testados com este produto, a utilização desses acessórios com este equipamento pode ser perigosa. Para reduzir o risco de ferimentos, só deve utilizar os acessórios recomendados pela DEWALT neste equipamento.*

ACESSÓRIOS

DWV9340-XJ	Filtro de pó de classe M
DWV9345-XJ	Filtro de pó de classe H
DWV9315-XJ	Mangueira à prova de compressão
DWV9316-XJ	Mangueira anti-estática; 32 mm de diâmetro
DWV9401-XJ	Saco de papel
DWV9400-XJ	Revestimento de plástico
DWV9402-XJ	Saco de velo
DWV9500-XJ	Suporte para aspirador
DWV9345-XJ	Suporte para aspirador ToughSystem®, TSTAK®

Sistema AirLock da DEWALT

DWV9000	Ligação de fecho em pião
DWV9110	Adaptador de borracha cónico, 29 a 35 mm
DWV9120	Adaptador de borracha graduado, 35 a 38 mm
DWV9130	Adaptador OD de 35 mm
DWV9150	Adaptador de ângulo OD de 35 mm

Instalação do suporte para aspirador (Fig. M)

1. Retire os 4 parafusos da pega de transporte com uma broca em estrela T-25 e retire a pega de transporte.
2. Instale o suporte para aspirador utilizando de novo os parafusos da pega de transporte. Puxe-os para trás para os orifícios originais e aperte.
3. Utilize os 2 parafusos **32** fornecidos, inserindo-os nos orifícios traseiros do suporte para aspirador. Empurre para baixo e rode cada parafuso para perfurar o material e para dentro da saliência do parafuso oculto, indicada abaixo. Aperte.

CUIDADO: *Não exceda 9 kg (30 kg para o modelo DWV95610) em cada unidade de armazenamento de 14 litros, máximo de 2 unidades de armazenamento por extractor de pó. Não exceda 18 kg numa unidade de armazenamento de 28 litros, 1 unidade de armazenamento por extractor de pó. Se a altura e/ou peso recomendado for excedido, isso pode resultar num extractor de pó instável, o que pode causar ferimentos ou danos. Para o modelo DWV9510, a altura recomendada é 40 cm.*

CUIDADO: *Não transporte o extractor de pó pelas pegas das unidades de armazenamento montadas.*

AVISO: *Não retire a parte superior do extractor de pó do depósito com as unidades de armazenamento em T instaladas. Se o fizer, podem ocorrer danos no filtro do extractor de pó.*

AVISO: *A pega de transporte deve ser armazenada para possível desmontagem.*

Se for necessário retirar o suporte novamente, faça-o pela ordem inversa. A pega deve ser montada novamente e os dois parafusos traseiros **32** *devem ser aparafusados na caixa da parte superior do motor, para fechar os buracos dos parafusos.*

Fixar o cabo de alimentação à mangueira (Fig. A)

O cabo de alimentação (2) pode ser fixado na mangueira de aspiração (7)
utilizando a abraçadeira da mangueira D279058CL (pode ser adquirida através do seu fornecedor local da DEWALT).

Consulte o seu revendedor para obter mais informações sobre os acessórios adequados.

Resolução de problemas

Problema	Solução
O motor não funciona	Verifique o cabo de alimentação, as fichas e a tomada.
	Certifique-se de que o interruptor de controlo para ligar/desligar a ferramenta está na posição Ligado ▮).
A capacidade de aspiração diminui	Retire as obstruções no bocal de aspiração, tubo de aspiração, mangueira de aspiração ou nos filtros.
	Substitua o saco de papel ou velo.
	Verifique se os filtros estão devidamente instalados.
	Limpe ou substitua os filtros.
	Esvazie a caixa de metal, consulte **Esvaziar a caixa de metal** em ***Funcionamento***.
O aspirador deixa de funcionar	A protecção térmica para sobrecarga foi accionada: 1. Desligue o aspirador e retire a ficha da fonte de alimentação. 2. Esvazie a caixa de metal, se necessário. 3. Deixe a unidade arrefecer. 4. Ligue o cabo de alimentação numa tomada adequada e rode o interruptor de controlo para ligar/desligar a ferramenta para a posição Ligado ▮) para fazer um teste. Se o aspirador não for reiniciado, contacte o seu revendedor ou verifique a localização do seu técnico de reparação autorizado da DEWALT mais próximo, indicado no catálogo da DEWALT ou contacte o escritório da DEWALT através da morada indicada neste manual.
Há saída de pó durante a aspiração	Verifique se os filtros estão devidamente instalados.
	Certifique-se de que os filtros não estão danificados; substitua-os, se necessário.
	Certifique-se de que os vedantes do filtro estão colocados e fixos.
A limpeza automática dos filtros não está a funcionar	Esteja atentado ao estalido do solenóide para certificar-se de que o mecanismo de limpeza do filtro está a funcionar.
A ferramenta eléctrica não liga.	Certifique-se de que o interruptor de controlo para ligar/desligar a ferramenta está na posição Activação .

Proteger o ambiente



Faça uma recolha de lixo selectiva. Os produtos assinalados com este símbolo não devem ser eliminados em conjunto com resíduos domésticos normais.

Os produtos contêm materiais que podem ser recuperados ou reciclados, reduzindo assim a necessidade de matérias-primas. Recicle os produtos eléctricos de acordo com as disposições locais. Estão disponíveis mais informações em **www.2helpU.com**.

Assistência

NOTA: Se for necessário enviar o extractor de pó para reparação:

1. Contacte *o centro de assistência da* DEWALT *antes de enviar o equipamento para estar informado sobre possíveis riscos causados por materiais perigosos extraídos.*
2. *Respeite as seguintes instruções sobre protecção pessoal durante o transporte e no centro de assistência:*
   a. Limpe bem o dispositivo por dentro e por fora.
   b. Retire o filtro/saco de lixo.
   c. Se aplicável, embale o dispositivo de maneira estanque no saco de plástico.
   d. Fixe uma lista de materiais perigosos extraídos na parte exterior da embalagem estanque.

RASKAAN KÄYTÖN RAKENNUSPÖLYN POISTOLAITE DWV905M, DWV905H

Onnittelut!

Olet valinnut DEWALT-työkalun. Monien vuosien kokemus, huolellinen tuotekehitys ja innovaatiot tekevät DEWALT työkaluista luotettavia kumppaneita ammattilaisille.

Tekniset tiedoissa

		DWV905M DWV905H QS/GB	DWV905M DWV905H LX
Jännite	V_{AC}	230	115
UK & Irlanti	V_{AC}	230	115
Tyyppi		1	1
Ottoteho	W	1400	1400
Enimmäisteho	W	3600/3000	1840
Taajuus	Hz	50	50
Suojausluokka		IPX4	IPX4
Säiliön tilavuus	l	38	38
Tilavuus (neste)	l	18,4	18,4
Virtausnopeus (enintään puhaltimessa)	l/s	75	71
Alipaine (enintään puhaltimessa)	kPa	25	24
Virtausnopeus (EN60335-2-69)	l/s	41	39
Alipaine (EN60335-2-69)	kPa	22,6	21,6
Suodattimen pinta-ala	m^2	0,3	0,3
Sähkötyökalun liitäntätiedot	W	2200/1600	440
Letkun pituus	m	4,6	4,6
Letkun halkaisija	mm	32	32
Paino	kg	15	15

Ääni- ja/tai tärinäarvot (triaksiaalinen vektorisumma) standardin EN60335-2-69 mukaisesti:

L_{PA} (äänenpainetaso)	dB(A)	72	72
L_{WA} (äänitehotaso)	dB(A)	85	86
K (määritetyn äänitason epävarmuus)	dB(A)	2	2

EY-vaatimustenmukaisuusvakuutus

Konedirektiivi

CE

Yleiskäyttöinen pölynpoistolaite DWV905M, DWV905H

DEWALT ilmoittaa, että kohdassa ***Tekniset tiedot*** kuvatut tuotteet täyttävät seuraavien direktiivien vaatimukset: 2006/42/EY, EN 60335-1:2012 + AC:2014 + A11:2014 + A13:2017 + A1:2019 + A2:2019 + A14:2019 + A15:2021; EN60335-2-69:2012.

Nämä tuotteet täyttävät myös direktiivien 2014/30/EU ja 2011/65/EU vaatimukset. Pyydä tarvittaessa lisätietoa ottamalla yhteyttä DEWALT-yhtiöön ottamalla yhteyttä seuraavaan osoitteeseen tai katso ohjekirjan takaosa.

Allekirjoittaja vastaa teknisistä tiedoista ja antaa tämän vakuutuksen DEWALTin puolesta.



Markus Rompel
Teknisen osaston varatoimitusjohtaja, PTE-Europe
DEWALT, Richard-Klinger-Straße 11,
D-65510, Idstein, Germany
14.10.2022

VAATIMUSTENMUKAISUUSVAKUUTUS KONEIDEN VIRRANSYÖTTÖÄ (TURVALLISUUTTA) KOSKEVAT MÄÄRÄYKSET 2008

UK CA

Yleiskäyttöinen pölynpoistolaite DWV905M, DWV905H

DEWALT vakuuttaa, että osiossa ***Tekniset tiedot*** kuvatut tuotteet täyttävät seuraavat määräykset:

Supply of Machinery (Safety) -säädös, 2008, S.I. 2008/1597 (päivitettynä), EN 60335-1:2012 + AC:2014 + A11:2014 + A13:2017 + A1:2019 + A2:2019 + A14:2019 + A15:2021; EN60335-2-69:2012.

Nämä tuotteet täyttävät seuraavat Ison-Britannian määräykset:

Sähkömagneettista yhteensopivuutta koskevat määräykset, 2016, S.I.2016/1091 (päivitettynä).

Tiettyjen vaarallisten aineiden käyttöä koskevat rajoitukset sähkö- ja elektroniikkalaitteissa 2012, S.I. 2012/3032 (päivitettynä).

Saat lisätietoja ottamalla yhteyden DEWALTIIN. Osoitteet näkyvät käyttöohjeen takasivulla.

Allekirjoittaja vastaa teknisistä tiedoista ja antaa tämän vakuutuksen DEWALTIN puolesta.



Karl Evans
Vice President Professional Power Tools EANZ GTS
DEWALT UK, 270 Bath Road, Slough
Berkshire, SL1 4DX
Iso-Britannia
14.10.2022



VAROITUS: *Loukkaantumisriskin vähentämiseksi lue tämä käyttöohje.*

Määritelmät: Turvallisuusohjeet

Alla näkyvät selitykset liittyvät turvallisuuteen. Lue käyttöohje ja kiinnitä huomiota näihin symboleihin.



VAARA: *Ilmaisee, että on olemassa* ***hengen- tai vakavan henkilövahingon vaara****.*



VAROITUS: *Ilmoittaa, että on olemassa* ***hengen- tai vakavan vaaran mahdollisuus****.*



HUOMIO: *Tarkoittaa mahdollista vaaratilannetta. Ellei tilannetta korjata, saattaa aiheutua* ***lievä tai keskinkertainen loukkaantuminen****.*

HUOMAUTUS: *Viittaa menettelyyn, joka* ***ei välttämättä aiheuta henkilövahinkoa mutta voi aiheuttaa omaisuusvahingon****.*



Sähköiskun vaara.



Tulipalon vaara.

Tärkeät turvallisuusohjeet



VAROITUS! Lue kaikki turvallisuusvaroitukset ja ohjeet. *Jos varoituksia ja ohjeita ei noudateta, on olemassa sähköiskun, tulipalon ja/tai vakavan henkilövahingon vaara.*

TALLENNA KAIKKI VAROITUKSET JA OHJEET MYÖHEMPÄÄ TARVETTA VARTEN.

KAIKKI OHJEET ON LUETTAVA JA NIITÄ ON NOUDATETTAVA ENNEN TÄMÄN LAITTEEN KÄYTTÄMISTÄ.



VAROITUS: *Käyttäjille on annettava riittävä koulutus laitteiden käyttöön liittyen.*



VAROITUS: *Sähköiskun vaaran välttämiseksi. Älä altista vesisateelle. Säilytä sisätilassa.*

- *Käyttäjille annettava ennen käyttöä laitteen ja sen käyttökohteen käyttöön liittyvät tiedot, ohjeet ja koulutus, mukaan lukien turvallinen kerätyn materiaalin poisto- ja hävitystapa.*
- *Käyttäjien on noudatettava käsiteltyihin materiaaleihin liittyviä turvallisuusohjeita.*
- *Tämä laite saattaa sisältää terveydelle haitallista pölyä. Puhdistus- ja huoltotöitä, mukaan lukien suodattimien ja pölypussien hävittäminen sekä pölysäiliön tyhjennys, saavat suorittaa vain ammattihenkilöt, jotka käyttävät asianmukaisia suojavarusteita.*
- *Älä jätä laitetta ilman valvontaa sen ollessa kytkettynä virtalähteeseen. Irrota laite sähköverkosta, kun laitetta ei käytetä ja ennen sen huoltoa.*
- *Älä imuroi, jos suodattimet eivät ole paikoillaan, kohdassa "Märkien kohteiden imuroiminen" määritettyjä tilanteita lukuun ottamatta.*
- *Tämä tuote ei ole tarkoitettu henkilöiden (mukaan lukien lapset) käytettäväksi, joiden fyysiset, sensoriset tai henkiset kyvyt tai kokemus ja/tai tietämys tai taidot ovat rajalliset.*
- *Lapsia tulee valvoa ja varmistaa, että he eivät leiki laitteella.*
- *Tätä laitetta saa käyttää VAIN ohjekirjan ohjeiden mukaisesti. Käytä vain DEWALTin suosittelemia liitososia.*
- *Jos laite ei toimi oikein, tai jos se on pudotettu tai vaurioitunut, palauta se huoltopalveluun.*
- *Pistoketta tai laitetta ei saa käsitellä märillä käsillä.*
- *Älä aseta mitään esineitä laitteen aukkoihin. Älä käytä laitetta, jos joku aukoista on tukossa; pidä puhtaana pölystä, nukasta, hiuksista ja kaikesta muusta, joka saattaa pienentää ilmavirtaa.*
- *Pidä hiukset, löysät vaatteet, sormet ja kaikki kehonosat kaukana aukoista ja liikkuvista osista.*
- *Kytke kaikki ohjaimet pois päältä ennen laitteen irrottamista pistokkeesta.*
- *Ole erityisen huolellinen portaita puhdistaessa.*
- *Älä käytä laitetta helposti syttyvien tai tulenarkojen nesteiden, kuten bensiinin, imuroimiseen tai älä käytä alueilla, joilla on syttyviä tai palavia nesteitä.*
- *Staattiset iskut ovat mahdollisia kuivilla alueilla tai kun ilman suhteellinen kosteus on alhainen. Tämä on vain ohimenevää eikä se vaikuta imurin käyttöön.*
- *Itsestään palamisen välttämiseksi säiliö tulee tyhjentää jokaisen käyttökerran jälkeen.*
- *Katkaise virta ja irrota pölynpoistolaite sähköverkosta vaaratilanteissa.*

SÄILYTÄ NÄMÄ OHJEET

Lisäturvallisuusohjeet

- *Älä imuroi mitään palavaa tai savuavaa kohdetta, kuten savukkeita, tulitikkuja tai kuumaa tuhkaa.*
- *Tämä laite on roiskeenkestävä suojausluokan IPX4 mukaisesti. Älä upota laitetta veteen.*
- *Älä imuroi palavia räjähdysalttiita materiaaleja, kuten hiiltä, viljaa tai muuta hienoa palavaa materiaalia.*
- *Älä käytä imuria myrkyllisiin tai karsinogeenisiin materiaaleihin, kuten asbestiin tai torjunta-aineisiin.*
- *Joissakin puumateriaaleissa on säilöntäaineita, jotka voivat olla vaarallisia. Ole erityisen huolellinen sisäänhengityksen ja ihokosketuksen välttämiseksi näitä materiaaleja käsitellessä. Pyydä turvallisuusohjeet materiaalin toimittajalta ja noudata niitä.*
- *Älä käytä imuria portaana.*

- *Älä aseta imurin päälle raskaita esineitä.*
- Pölynpoistolaitteissa on varmistettava asianmukainen huoneen ilmanvaihtonopeus L, jos poistoilma palautetaan huoneeseen.
  (***HUOMAUTUS:*** Maakohtaiset määräykset on otettava huomioon).

Sähköturvallisuus

Sähkömoottori toimii vain yhdellä jännitteellä. Tarkista aina, että verkkovirran jännite vastaa tyyppikilpeen merkittyä jännitettä.

Jos virtajohto on vaurioitunut, vie se DEWALTin tai valtuutetun huoltoliikkeen vaihdettavaksi.

Kun käytät pölynpoistolaitetta kosteassa ympäristössä, käytä vikavirtasuojalla suojattua virtalähdettä. Vikavirtasuoja vähentää sähköiskun vaaraa.

Jatkojohdon käyttäminen

Jos jatkojohto vaaditaan, käytä hyväksyttyä 3–ytimen jatkojohtoa, joka sopii tämän työkalun ottotehoon (ks. ***Tekniset tiedot***). Johtimen minimikoko on 1,5 mm^2, maksimipituus on 30 m.

Jos käytät johtokelaa, kelaa johto aina kokonaan auki.

Pakkauksen sisältö

Pakkauksen sisältö:

1 Pölynpoistolaite
1 Letku; halkaisija 32 mm
1 Liitinsarja
2 Suodattimet
1 Käyttöohje

- *Tarkista laite, osat ja lisävarusteet kuljetusvaurioiden varalta.*
- *Lue tämä käyttöohje huolellisesti ennen laitteen käyttämistä.*

Pölynpoistolaitteen merkinnät

Seuraavat kuvakkeet näkyvät laitteessa:



Lue käyttöohjeet ennen käyttämistä.



VAROITUS: *Laite sisältää haitallista pölyä. Ainoastaan koulutettu henkilöstö saa tyhjentää ja huoltaa laitteen sekä poistaa pölypussin asianmukaisia suojavarusteita käyttäen. Älä kytke laitetta päälle ennen kuin koko suodatinjärjestelmä on asennettu.*

DWV905M



DWV905H

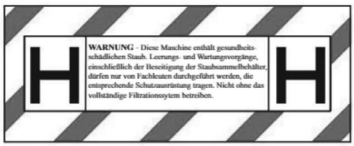

Kuvaus (Kuva [Fig.] A)

VAROITUS: *Älä tee laitteeseen tai sen osiin mitään muutoksia. Muutoin voi aiheutua omaisuus- tai henkilövahinkoja.*

1 Yläkahva/johdon käärintäosa
2 Virtajohto
3 Imupää
4 Säiliön lukitus
5 Laikka
6 Säiliö
7 Imuletku
8 Pyörät (yhdessä pysäköintijarru)
9 Suodattimet
10 Kääntämällä lukittava letkun tulo
11 Letkun kiinnitin
12 Etukahva
13 Sähkötyökalujen pistorasia
14 Imurin säädin
15 Virtakytkin
16 Letkun halkaisijan valitsin
17 Teleskooppikahvan vapautuspainike
18 Teleskooppikahva
19 Tulppa (vain luokan M ja H mallit)
20 Pussi
21 DWV9210-XJ-liitinpakkaus (sisältää mallit DWV9000, DWV9120, DWV9130)
22 Päivämääräkoodi
23 Pussiluokan varoitusmerkki

Käyttötarkoitus

Tämä teollinen pölynpoistolaite on tarkoitettu imuroimiseen sekä märkä- että kuivakäyttöön.

DWV905M

Tätä laitetta voidaan käyttää teollisena imurina tai pölynpoistolaitteena kannettaviin käyttöihin kaikkien sellaisten kuivien, ei palavien pölyjen imuroimiseen, joiden pölyluokka on korkeintaan M ja työperäisen altistuksen raja-arvo on 0,1 mg/m^3 tai sitä suurempi.

DWV905H

Tätä laitetta voidaan käyttää teollisena imurina tai pölynpoistolaitteena kannettaviin käyttöihin kaikkien sellaisten kuivien, ei palavien pölyjen imuroimiseen, joiden pölyluokka on korkeintaan H ja työperäisen altistuksen raja-arvo on alle 0,1 mg/m^3.

ÄLÄ käytä kosteissa olosuhteissa tai jos laitteen lähellä on syttyviä nesteitä tai kaasuja.

Nämä raskaan käytön imurit on tarkoitettu ammattikäyttöön.

ÄLÄ anna lasten koskea laitteeseen. Kokemattomat henkilöt saavat käyttää tätä laitetta vain valvotusti.

ÄLÄ käytä pölynpoistolaitetta palavan pölyn poistamiseen.

ÄLÄ käytä pölynpoistolaitetta räjähtävissä ympäristöissä.

HUOMAA: Tämä laite sopii kaupalliseen käyttöön, esim. hotelleihin, kouluihin, sairaaloihin, tehtaisiin, liikkeisiin, toimistoihin, vuokrausliikkeisiin ja rakennustyömaille.

- **Pienet lapset ja liikuntarajoitteiset.** Tätä laitetta ei ole tarkoitettu pienten lasten tai liikuntarajoitteisten henkilöiden käyttöön ilman valvontaa.
- Tämä tuote ei ole tarkoitettu henkilöiden (mukaan lukien lapset) käytettäväksi, joiden fyysiset, sensoriset tai henkiset kyvyt tai kokemus ja/tai tietämys tai taidot ovat rajalliset. Heidän turvallisuudestaan tulee huolehtia heistä vastuussa oleva henkilö. Lapsia ei koskaan saa jättää yksin tämän tuotteen kanssa.

Päivämääräkoodin Sijainti (Kuva A)

Päivämääräkoodi **22** on merkitty koteloon. Se sisältää myös valmistusvuoden.

Esimerkki:

2021 XX XX

Valmistusvuosi

KOKOAMINEN JA SÄÄTÄMINEN

VAROITUS: Jotta vähennät loukkaantumisen riskiä, kytke laite pois päältä ja irrota laite virtalähteestä ennen varusteiden asennusta ja poistamista, ennen asetusten säätöjä tai muuttamista tai korjausten tekoa. *Tahaton käynnistyminen aiheuttaa vahingon.*

Ennen käyttöönottoa

- Avaa säiliön lukitukset **4** ja irrota laitteen imupää **3**.
- Poista lisävarusteet säiliöstä **6** ja pakkausmateriaalit!
- DWV905H: Peitä pölyluokan varoitustarran **23** tekstikenttä mukana toimitetulla tarralla omalla kielelläsi.

VAROITUS: *Suodattimien **9** on oltava aina paikoillaan imuroimisen aikana, lukuun ottamatta kohdassa* **Märkien kohteiden imuroiminen** *osiossa* ***Käyttö*** *kuvattuja tapauksia. Hienoa pölyä imuroidessa tulee käyttää ylimääräistä paperi- tai villapussia kanisterin tyhjentämisen helpottamiseksi.*

VAROITUS: *Pölypusseja on käytettävä pölyluokassa M. Luokassa H on käytettävä pölypussia DWV9400, mutta se voidaan yhdistää DWV9402-villapussiin.*

1. Jos valinnainen paperi-, muovi- tai villapussi **20** otetaan käyttöön, asenna se kuvan B mukaisesti. Katso lisätietoa osiosta **Lisävarusteet** oikean suodattimen valitsemiseksi. **HUOMAA:** Varo, ettei pussi repeydy. Aseta pussi hyvin aukkoon **10** hyvin tyyviyden takaamiseksi maksimaalista pölynkeräystehoa varten.
2. Aseta imupää **3** säiliöön ja kiinnitä se sulkemalla säiliön lukitukset **4**.
3. Aseta letkun **7** pää kääntämällä lukittavaan letkun tuloon ja kierrä sitä vastapäivään sen lukitsemiseksi paikoilleen kuvan C mukaisesti.

KÄYTTÄMINEN

Kuivan materiaalin imuroiminen (Kuva D)

VAROITUS: *Noudata aina turvaohjeita ja määräyksiä.*

VAROITUS: Jotta vähennät loukkaantumisen riskiä, kytke laite pois päältä ja irrota laite virtalähteestä ennen varusteiden asennusta ja poistamista, ennen asetusten säätöjä tai muuttamista tai korjausten tekoa. *Tahaton käynnistyminen aiheuttaa vahingon.*

1. Kiinnitä pistoke asianmukaiseen pistorasiaan.
2. Aseta letkun halkaisijan säädin **16** liitetyn letkun halkaisijan mukaan.
3. Aseta virtakytkin **15** PÄÄLLE -asentoon ❙).
4. Aseta imurin säädin **14** haluamaasi asentoon. Tämän toiminnon avulla käyttäjä voi säätää imurin tehoa, imua ja ääntä.
   HUOMAA: Tämä asetus säätää myös imutasoa. Tämä on erityisen hyödyllinen silloin, kun imu luo hyväksymättömän vedon työkappaleeseen.
5. Noudata kohdan **Kytkeminen sähkötyökaluihin** ohjeita laitteen kytkemiseksi käytettävään sähkötyökaluun.

Suodattimen ylläpito

Luokan H suodattimia ei saa puhdistaa käsin. Jos suodatin on tukossa, se tulee hävittää.

Tähän imuriin kuuluvat suodattimet ovat pitkään kestäviä suodattimia. Pölyn kierron tehokkaan minimoimisen kannalta suodattimet TULEE asentaa oikein ja niiden hyvä kunto on varmistettava.

VAROITUS: *Asianmukaisia henkilökohtaisia suojavarusteita, kuten hengityssuojaa ja suojakäsineitä, tulee käyttää suodattimien käsittelyn aikana.*

VAROITUS: *Hävitä käytetty suodatin voimassa olevien määräysten mukaisesti.*

Letkun halkaisijan säätäminen (Kuva D)

Säädä letkun halkaisijan valitsin **16** oikeaan letkun (tai putken) sisähalkaisijaan (32 mm tai 20 mm) tai lisävarusteen halkaisijaan pitämällä viitteenä suurinta läpimittaa. Säätimen valitun halkaisijan on oltava yhtä suuri kuin käytetyn letkun/putken/lisävarusteen suurin halkaisija tai sitä suurempi. Toimitetun letkun sisähalkaisija on 32 mm. Hälytysmerkkiääni kuuluu, jos virtausnopeus on alle 20 m/s. Järjestelmän ajastin vähentää turhia hälytyksiä.

HUOMAUTUS: Aseta letkun halkaisijan valitsin vain liitetyn imuletkun keltaisella merkitylle halkaisijaalueelle.

Jos hälytysäänimerkki kuuluu, kun näkyviä tukoksia ei ole:

1. Varmista, että säädin on asetettu oikean halkaisijan kohdalle.
2. Jos virtausnopeus on asetettu maksimitason alle, nosta tasoa, kunnes riittävä letkun virtaus sammuttaa hälytyksen.
3. Jos äänimerkki kuuluu edelleen, irrota letku ja varmista, ettei siinä ole tukoksia. Poista ja vaihda pölypussi, jos se on täysi tai tukossa ja tarkista suodattimen kunto ja vaihda se tarvittaessa.

Jos hälytysäänimerkki kuuluu edelleen, ota yhteyttä paikalliseen DEWALT-huoltoedustajaan.

Kytkeminen sähkötyökaluihin (Kuvat C, E)

VAROITUS: *Käytä pistoketta vain ohjeiden määrittämiin tarkoituksiin.*

VAROITUS: *Ennen kuin asetat kytkimen asentoon "Tool Control", varmista, että liitetty työkalu on kytketty pois päältä.*

VAROITUS: *Sähkötyökalun enimmäiskuormitus ei saa ylittää pistorasian suurinta nimellistehoa.*

HUOMAA: Jotkin harjattomat vaihtovirtatyökalut voivat käynnistää imurin automaattitilassa kytkemättä virtaa sähkötyökaluun.

1. Kiinnitä imurin virtajohto asianmukaiseen pistorasiaan.
2. Kytke sähkötyökalu pistorasiaan **13**.
   HUOMAA: Katso **Sähkötyökalun sähkökytkentä** osiosta ***Tekniset tiedot*** pistorasiaan kytkettävän sähkötyökalun sallitut tehoarvot.
3. Aseta virtakytkin **15** PÄÄLLE-asentoon. Sähkötyökalu voi tällöin kytkeä imurin päälle ja pois päältä automaattisesti. Työkalun vähimmäistehon on oltava yli 250 W, jotta imuria voidaan ohjata pistokkeen kautta.
   HUOMAA: Imuri käynnistyy automaattisesti 0,5 sekunnin kuluttua ja jatkaa toimintaa 7 sekunnin ajan, kun laitteesta on kytketty virta pois. Jälkikäynti voi vaihdella, kun laitetta käytetään generaattorilla.
4. Siirry takaisin manuaaliseen tilaan kääntämällä virtakytkin **15** PÄÄLLE-asentoon ▌). Manuaalisessa tilassa työkalu ja imuri kytkeytyvät päälle ja pois päältä toisistaan riippumatta.
5. DEWALTIN RAKENNUSPÖLYN POISTOLAITTEESSA ON DEWALTIN AirLock-liitäntäjärjestelmä. AirLock mahdollistaa nopean ja varman imuletkun **7** ja sähkötyökalun liittämisen. AirLock-liitin **24** voidaan liittää suoraan DEWALT-yhteensopiviin työkaluihin tai käyttämällä AirLock-sovitinta (saatavilla paikalliselta DEWALT-jälleenmyyjältä). Katso lisätietoa saatavilla olevista sovittimista kohdasta ***Lisävarusteet***.
   HUOMAA: Kun käytät sovitinta varmista sen hyvä kiinnittyminen työkaluun ennen alla olevien ohjeiden noudattamista.
   a. Varmista, että holkki AirLock-liittimessä on lukittu. Kohdista holkin urat **25** ja AirLock-liitin kuvan mukaisesti sen vapauttamiseksi ja lukitsemiseksi.
   b. Paina AirLock-liitin liitännän sovittimeen.
   c. Kierrä holkki lukittuun asentoon.
   HUOMAA: Holkin sisällä olevat kuulalaakerit lukittuvat aukkoon ja varmistavat liitännän. Sähkötyökalu on nyt liitetty tiukasti pölynpoistolaitteeseen.

Automaattinen suodattimen puhdistusjärjestelmä

Tässä imurissa on erittäin tehokas suodattimen puhdistusjärjestelmä, joka minimoi suodattimen tukkiutumisen. Yksi suodatin puhdistuu automaattisesti 30 sekunnin välein. Puhdistusprosessi siirtyy suodattimesta toiseen ja jatkaa toimintaa koko laitteen käyttöiän ajan.

HUOMAUTUS: Imurin käynnistämisen jälkeen molemmat suodattimet puhdistetaan ensimmäisten 15 sekunnin aikana.

HUOMAA: Tämän prosessin aikana on normaalia kuulla napsahdusääniä.

HUOMAA: Useiden käyttötuntien jälkeen automaattinen suodattimen puhdistusjärjestelmä ei välttämättä ole tehokas. Katso tällöin ohjeet kohdasta **Suodatin** osiossa ***Huolto***.

Pysäköintijarru (Kuva F)

Pysäköintijarru lukitsee yhden pyörän paikoilleen imurin vierimisen välttämiseksi.

1. Kytke pysäköintijarru päälle painamalla jarrua **26** sen asettamiseksi lukittuun asentoon.
2. Kytke pysäköintijarru pois päältä painamalla jarrupainiketta jarrun lukituksen vapauttamiseksi.

Pölypussin kiinnittäminen (Kuva B)

Kun asetat muovipussin, varmista, että poistat säiliön ja pussin välistä ilmaa mahdollisimman paljon. Yritä välttää suuria ryppyjä pään ja säiliön välisessä tiivisteessä.

Käytetyn pölypussin poistaminen/vaihtaminen

VAROITUS: *Asianmukaisia henkilökohtaisia suojavarusteita, kuten hengityssuojaa ja suojakäsineitä, tulee käyttää käytettyjen pölypussien käsittelyn aikana.*

1. Kytke imuri pois päältä ja irrota johto pistorasiasta.
2. Poista imuletku sulkemalla kääntämällä lukittava letkun tulo **10** tulpalla **19**.
3. Avaa säiliön lukitukset **4** ja poista imupää **3**.
4. Vedä keräyspussi varoen pois aukosta.
5. Sulje pölypussin aukko tiukasti teipillä tai nippusiteellä (ei sisälly pakkaukseen), kun irrotat sen laitteesta.
6. Hävitä keräyspussi asianmukaiseen jäteastiaan voimassa olevien määräyksien mukaisesti.

Märkien kohteiden imuroiminen (Kuva G)

VAROITUS: *ÄLÄ liitä sähkötyökaluja pistorasiaan,* **13** *kuin käytät imuria märkien kohteiden imuroimiseen.*

VAROITUS: *Liitä imuri vikavirtasuojalla suojattuun pistorasiaan, kun imuria käytetään märkäimurointiin.*

VAROITUS: *Jos vaahtoa tai nestettä pääsee laitteesta, kytke se välittömästi pois päältä.*

HUOMIO: *Puhdista vesitason rajoitusväline säännöllisesti ja tutki se vaurioiden merkkien varalta.*

HUOMAA: *ÄLÄ poista pallokelluketta* **27**, *muutoin imuri voi vaurioitua. Pallokelluke estää veden pääsemisen moottoriin.*

Ennen kuin käytät imuria märkien kohteiden imuroimiseen:

1. Kytke imuri pois päältä ja irrota virtajohto **2** pistorasiasta.
2. Avaa säiliön lukitukset **4** ja poista imupää.
3. Poista pölypussi **20** (katso kohta **Käytetyn pölypussin poistaminen/vaihtaminen** .
4. Poista suodatin (katso kohta "Suodattimen poistaminen").
5. Pyyhi säiliön sisäpuoli kostealla liinalla.
6. Asenna moottorin pää takaisin ja sulje lukitukset.

7. Liitä imuri vikavirtasuojalla suojattuun pistorasiaan.

VAROITUS: *Älä käytä laitetta tällä asetuksella luokan M ja H pölyn imuroimiseen.*

Säiliön tyhjentäminen (Kuva G)

Kelluva palloventtiili **27** estää ilman pääsyn moottoriin, kun säiliö on täysi ja moottorin ääni muuttuu välittömästi. Tyhjennä säiliö, kun moottorista kuuluu korkea ääni ja ilman/veden virtaus loppuu.

1. Kytke imuri pois päältä ja irrota johto pistorasiasta.
2. Avaa säiliön lukitukset **4** ja poista imupää **3**.
3. Tyhjennä säiliön **6** sisältö sopivaan astiaan tai viemäriin.

Kuivaan imurointitilaan palaaminen

1. Tyhjennä säiliö kohdan **Säiliön tyhjentäminen** ohjeiden mukaisesti.
2. Aseta säiliö ylösalaisin, kunnes se on kuiva. ÄLÄ käytä märkää säiliötä kuivien kohteiden imuroimiseen.
3. Aseta imupää **3** tasaiselle alustalle, kunnes se on kuiva.
4. Asenna suodattimet uudelleen, kun imupää on kuiva. Katso kohta **Suodattimet** osiossa ***Huolto***.
5. Kun säiliö on kuiva, aseta imupää säiliöön ja kiinnitä se sulkemalla säiliön lukitukset **4**.

Teleskooppikahva (Kuva H)

Paina vapautuspainiketta **17** teleskooppikahvan **18** nostamiseksi ja laskemiseksi.

Sammuttaminen (Kuva D)

1. Aseta virtakytkin **15** POIS PÄÄLTÄ -asentoon (O).
2. Irrota laite pistorasiasta.

Kuljetus (Kuva I)

HUOMIO: *Loukkaantumis- ja vahinkovaara! Huomioi laitteen paino, kun kuljetat sitä. Kiinnitä laite tahattomalta liikkumiselta.*

1. Pölytöntä kuljetusta varten poista pölypussit säiliöstä tai tyhjennä nesteet säiliöstä nesteiden imemisen jälkeen.
2. Poista letku ja sulje kääntämällä lukittava letkun tulo **10** tulpalla **19**.
3. Aseta imuletkun päät yhteen, jotta likahiukkaset eivät pääse karkaamaan.
4. Aseta virtajohto **2** ja imuletku säilöön.
5. Kun kuljetat laitetta ajoneuvossa, kiinnitä se liikkumisen ja kaatumisen estämiseksi.

HUOLTO

DEWALT-työkalusi on suunniteltu käytettäväksi pitkään ja edellyttämään vain vähän kunnossapitoa. Oikea käsittely ja säännöllinen puhdistus varmistavat laitteen ongelmattoman toiminnan.

Jos imuteho heikkenee tukkeutuneen suodattimen vuoksi, sammuta laite, sulje kääntämällä lukittava letkun tulo **10** tulpalla **19**, käynnistä laite ja odota 15 sekuntia, kunnes kuulet suodattimesta napsahduksen kaksi kertaa. Jos imuteho ei vieläkään ole riittävä, suodattimet on vaihdettava.

VAARA: *Pöly voi olla terveydelle vaarallista. Käytä aina P2-luokan tai korkeamman luokan kertakäyttövaatteita ja hengityssuojaimia. Käytä hengityssuojaimia suorittaessasi huoltotöitä (esim. suodattimien vaihto).*

VAROITUS: Jotta vähennät loukkaantumisen riskiä, kytke laite pois päältä ja irrota laite virtalähteestä ennen varusteiden asennusta ja poistamista, ennen asetusten säätöjä tai muuttamista tai korjausten tekoa. *Tahaton käynnistyminen aiheuttaa vahingon.*

VAROITUS: *Käyttäjän huoltoa varten laite tulee purkaa, puhdistaa ja huoltaa kohtuullisen suuressa määrin aiheuttamatta vaaroja huoltohenkilöstölle tai muille. Asianmukaisia varotoimenpiteitä ovat mm. puhdistus ennen purkamista, koneen purkutilan paikallisen suodatetun ilmanpoistojärjestelmän käyttö, huoltoalueen puhdistaminen ja asianmukaiset henkilökohtaiset suojavarusteet.*

- *Valmistajan, tai koulutetun henkilön, on suoritettava tekninen tarkastus vähintään kerran vuodessa. Sen aikana on esimerkiksi tarkistettava suodatin vaurioiden varalta, koneen ilmatiiviys ja ohjausmekanismin virheetön toiminta.*
- *Lisäksi H-luokan laitteissa suodatusteho tulee testata vähintään kerran vuodessa tai useammin kansallisten vaatimusten mukaisesti. Testimenetelmä, jolla voidaan varmistaa koneen suodattimen tehokkuus, on määritelty kohdassa 22.AA.201.2. Jos testi epäonnistuu, se on toistettava uudella suodattimella.*
- *Huolto- ja korjaustoimenpiteitä suorittaessa kaikki kontaminoituneet osat, joita ei voida puhdistaa tyydyttävästi, tulee hävittää. Kyseiset osat tulee hävittää läpäisemättömässä pussissa voimassa olevien määräyksien mukaisesti.*
- *Irrota laitteen ulkokuori. Se tulee puhdistaa imuroimalla ja pyyhkimällä se puhtaaksi tai käsittelemällä se tiivistysaineella ennen kuin se viedään pois vaara-alueelta. Kaikkia koneen osia on pidettävä kontaminoituina, kun ne poistetaan vaara-alueelta ja asianmukaiset toimenpiteet on suoritettava pölyn leviämisen estämiseksi.*

Suodatin

Suodattimien poistaminen (Kuvat J, K)

1. Aseta virtakytkin **15** POIS PÄÄLTÄ -asentoon (O) ja irrota virtajohto pistorasiasta.
2. Avaa säiliön lukitukset **4** ja poista imupää **3** säiliöstä. Aseta imupää tasaiselle alustalle ylösalaisin.
3. Löysää mallissa DWV905H 2,5 mm:n kuusiokoloruuvia **28** T-10-terällä, poista sitten suodatinlevy **29** suodattimista kuvan J mukaisesti. Älä käytä luokan H pääsuodatinelementtiä uudelleen sen jälkeen, kun se on poistettu laitteesta.
4. Käännä kutakin suodatinta **9** vastapäivään tarttumalla sen muovisuojaan kuvan K mukaisesti, ja poista pää varoen varmistamalla, ettei jäämiä pääse asennusaukkoon. **HUOMAA**: Varo, ettei suodattimen materiaali vahingoitu.
5. Jos imupään alaosa on puhdistettava, käytä veteen ja mietoon saippuaan kostutettua kangasta ja anna sen kuivua. Hävitä kangas asianmukaiseen jäteastiaan.

6. Tarkista suodattimet kulumisen, repeytymisen ja muiden vaurioiden varalta.

VAROITUS: *Mikäli suodattimien kuntoon liittyviä epäselvyyksiä esiintyy, ne TULEE vaihtaa. ÄLÄ jatka suodattimien käyttöä, jos ne ovat vaurioituneet. Luokan H suodattimia ei saa puhdistaa manuaalisesti laitteen ulkopuolella.*

VAROITUS: *Älä koskaan puhdista suodattimia paineilmalla tai harjalla, muutoin suodattimen kalvo voi vaurioitua ja suodattimeen voi päästä pölyä. Kopauta suodatinta tarvittaessa kovaa pintaa vasten tai huuhtele se haalealla vedellä ja anna kuivua. Suodattimien puhdistus ei ole yleensä tarpeen, vaikka suodatin olisi pölyn peitossa. Suodattimen automaattinen puhdistusjärjestelmä säilyttää maksimaalisen tehon ja toiminnan. Jos suodattimen kalvossa havaitaan vaurioita, vaihda suodattimet. Suodattimet kestävät yleensä 6–12 kuukautta niiden käytöstä ja hoidosta riippuen.*

Suodattimien asentaminen (Kuvat J, L)

1. Varmista, että suodattimen tiiviste **30** on paikoillaan ja hyvin kiinni.
2. Kohdista suodattimen säikeet **31** imupään säikeisiin ja käännä suodatin kireälle myötäpäivään kohtuullista voimaa käyttäen.
   HUOMAA: Varo, ettei suodattimen materiaali vahingoitu.
3. Vaihda mallissa DWV905H suodatinlevy **29** ja kiristä suodattimen ruuvi **28** levyn yläosassa.
4. Kiinnitä asentamalla suodatinvarsi **28** paikoilleen kuvan J mukaisesti.
5. Aseta imupää **3** astiaan ja kiinnitä se sulkemalla säiliön lukitukset **4**.

Voiteleminen

Tätä pölynpoistolaitetta ei tarvitse voidella.

Puhdistaminen

VAROITUS: *Älä koskaan puhdista laitteen muita kuin metallipintoja liuottimien tai muiden voimakkaiden kemikaalien avulla. Nämä kemikaalit voivat heikentää näissä osissa käytettyjä materiaaleja. Älä päästä mitään nestettä laitteen sisään. Älä upota mitään laitteen osaa nesteeseen.*

1. Imuroi pölynpoistolaitteen ulkopinta. Käytä lisäpuhdistukseen tarvittaessa vain vedellä ja miedolla pesuaineella kostutettua kangasta.
2. Hävitä kangas käytön jälkeen asianmukaiseen jäteastiaan.

Säilytys (Kuva I)

1. Tyhjennä säiliö noudattamalla kohdan **Säiliön tyhjentäminen** ohjeita osiossa ***Käyttö***.
2. Puhdista imuri sisä- ja ulkopuolelta.
3. Puhdista tai vaihda suodattimet, katso kohta **Suodattimet**.
4. Poista letku **7** kääntämällä lukittavasta letkun tulosta **10** ja sulje tuloaukko tulpalla **19**
5. Aseta imuletkun päät yhteen, jotta likahiukkaset eivät pääse karkaamaan.
6. Säilytä imuletkua ja virtajohtoa kuvan mukaisesti. Aseta laite kuivaan tilaan ja lukitse se valtuuttamattoman käytön estämiseksi.
   HUOMAA: Liitä tulppa aukkoon jäämien pitämiseksi säiliön sisällä, kun imuletku poistetaan. Voit liittää letkun päät myös yhteen ja lukita ne yhteen kääntämällä lukittavalla päällä.
   HUOMAA: Märkäimuroinnin jälkeen nestesäiliön sisäosat on kuivattava ennen imurin varastointia.

Lisävarusteet

VAROITUS: *Muita kuin DEWALTin lisävarusteita ei ole testattu tämän laitteen kanssa, joten niiden käyttäminen voi olla vaarallista. Käytä tämän laitteen kanssa vain DEWALTin suosittelemia varusteita vahingoittumisvaaran vähentämiseksi.*

LISÄVARUSTEET

DWV9340-XJ	Pölyluokan M suodatin
DWV9345-XJ	Pölyluokan H suodatin
DWV9315-XJ	Murskautumisen kestävä letku
DWV9316-XJ	Antistaattinen letku; halkaisija 32 mm
DWV9401-XJ	Paperipussi
DWV9400-XJ	Muovikohdistin
DWV9402-XJ	Villapussi
DWV9500-XJ	Vac Rack
DWV9345-XJ	ToughSystem®, TSTAK® Vac Rack

DEWALT AirLock-järjestelmä

DWV9000	Kääntämällä lukittava liitos
DWV9110	29–35 mm kartionmuotoinen kumisovitin
DWV9120	35–38 mm porrastettu kumisovitin
DWV9130	35 mm OD-sovitin
DWV9150	35 mm OD-kulmasovitin

Vac Rack -tuotteen asennus (Kuva M)

1. Poista 4 kantokahvan ruuvia käyttäen T-25-tähtiterää ja poista kantokahva.
2. Asenna Vac Rack käyttäen kantokahvan ruuveja. Aseta ruuvit alkuperäisiin reikiin ja kiristä ne.
3. Käytä 2 pakkaukseen kuuluvaa ruuvia **32** asettamalla ne Vac Rack -yksikön takana oleviin reikiin. Paina alas ja käännä kutakin ruuvia materiaalin lävistämiseksi ja niiden kiinnittämiseksi alla oleviin asennusreikiin. Kiristä.

HUOMIO: *Älä ylitä 9 kg:n (30 kg mallissa DWV9510) painoa 14 litran säilytysyksiköiden kohdalla. Asenna enintään kaksi säilytysyksikköä pölynpoistolaitetta kohti. Älä ylitä 18 kg:n painoa 28 litran säilytysyksiköissä. Asenna enintään yksi säilytysyksikkö pölynpoistolaitetta kohti. Mikäli annetut korkeus- ja/tai painorajat ylitetään, pölynpoistolaitteen vakaus voi heikentyä ja seurauksena voivat olla henkilövahingot ja laitteen vaurioituminen. Mallissa DWV9510 suositeltu korkeus on 40 cm.*

HUOMIO: *Älä kanna pölynpoistolaitetta asennettujen säilytysyksiköiden kahvoista.*

HUOMAA: *Älä poista pölynpoistolaitteen päätä säiliöstä, kun T-säilytysyksiköt on liitetty. Muutoin pölynpoistolaitteen suodatin voi vaurioitua.*

HUOMAA: *Kantokahva on säilytettävä mahdollista purkamista varten.*

Jos teline on irrotettava uudelleen, noudata ohjeita päinvastaisessa järjestyksessä. Kahva on asennettava takaisin ja kaksi takaruuvia **32** *on ruuvattava takaisin moottorin pään koteloon ruuvinreikien sulkemiseksi.*

Virtajohdon kiinnittäminen letkuun (Kuva A)

Virtajohto **2** voidaan kiinnittää imuletkuun **7** letkun kiinnittimellä D279058CL (saatavilla paikalliselta DEWALT-jälleenmyyjältä).

Saat lisätietoja sopivista lisävarusteista jälleenmyyjältäsi.

Vianmääritys

Ongelma	Ratkaisu
Moottori ei käynnisty	Tarkista virtajohto, pistokkeet ja pistorasia.
	Varmista, että virtakytkin on ON-asennossa ▮).
Imukapasiteetti laskee	Poista imusuuttimen, imuputken, imuletkun tai suodattimien tukokset.
	Vaihda paperi- tai villapussi.
	Tarkista suodattimien oikeaoppinen asennus.
	Puhdista ja vaihda suodattimet.
	Tyhjennä säiliö, katso kohta **Säiliön tyhjentäminen** osiosta ***Käyttö***.
Imujärjestelmä lakkaa toimimasta	Lämpösuoja on aktivoitunut: 1. Kytke imujärjestelmä pois päältä ja irrota imuri virtalähteestä. 2. Tyhjennä säiliö tarvittaessa. 3. Anna laitteen jäähtyä. 4. Liitä virtajohto asianmukaiseen pistorasiaan ja kytke virtakytkin PÄÄLLE ▮) testin suorittamiseksi. Jos imuri ei käynnisty, ota yhteyttä jälleenmyyjään tai tarkista lähimmän valtuutetun DEWALT-huoltokorjaamon tiedot DEWALT-kuvastosta tai ottamalla yhteyden tässä käyttöohjeessa näkyvään DEWALTin toimipaikkaan.
Pölyä tulee ulos imuroimisen aikana	Tarkista suodattimien oikeaoppinen asennus.
	Varmista, ettei suodattimissa ole vaurioita. Vaihda tarvittaessa.
	Varmista, että suodattimen tiivisteet ovat paikoillaan ja hyvin kiinni.
Automaattinen suodattimen puhdistus ei toimi	Kuuntele, että solenoidi napsahtaa niin, että suodattimen puhdistusmekanismi toimii.
Sähkötyökalu ei kytkeydy päälle.	Varmista, että virtakytkin on PÄÄLLÄ-asennossa.

Ympäristön suojeleminen

Toimita tämä laite kierrätykseen. Tällä symbolilla merkittyjä tuotteita ei saa hävittää normaalin kotitalousjätteen mukana.

Tuotteissa on materiaaleja, jotka voidaan kerätä tai kierrättää uudelleen käyttöä varten. Kierrätä sähkölaitteet paikallisten määräyksien mukaisesti. Lisätietoa on saatavilla osoitteessa **www.2helpU.com.**

Huolto

HUOMAUTUS: Jos pölynpoistolaite on lähetettävä korjattavaksi:

1. Ota *yhteyttä* DEWALT *huoltoliikkeeseen ennen laitteiston lähettämistä selvittääksesi imuroiduista vaarallisista materiaaleista mahdollisesti aiheutuvat vaarat.*
2. *Noudata seuraavia ohjeita henkilöiden suojaamiseksi kuljetuksen aikana ja huoltoliikkeessä:*
   a. Puhdista laite huolellisesti sisältä ja ulkoa.
   b. Poista suodatin/kertakäyttöpussi.
   c. Pakkaa laite tarvittaessa ilmatiiviisti muovipussiin.
   d. Liitä luettelo imuroiduista vaarallisista materiaaleista ilmatiiviin pakkauksen ulkopuolelle.

EXTRA KRAFTIGT KONSTRUERAD DAMMUTSUGNING DWV905M, DWV905H

Gratulerar!

Du har valt ett DEWALT -verktyg. År av erfarenhet, grundlig produktutveckling och innovation gör DEWALT till en av de pålitligaste partnerna för fackmannamässiga elverktygs-användare.

Tekniska data

		DWV905M DWV905H QS/GB	DWV905M DWV905H LX
Spänning	V_{AC}	230	115
Storbritannien och Irland	V_{AC}	230	115
Typ		1	1
Märkeffekt	W	1400	1400
Max. effekt	W	3600/3000	1840
Frekvens	Hz	50	50
Skyddsklass		IPX4	IPX4
Behållarens kapacitet	l	38	38
Fyllnadsmängd (vätska)	l	18,4	18,4
Flödeshastighet (max vid fläkt)	l/s	75	71
Undertryck (max vid fläkt)	kPa	25	24
Flödeshastighet (EN60335-2-69)	l/s	41	39
Negativt tryck (per EN60335-2-69)	kPa	22,6	21,6
Filteryta	m^2	0,3	0,3
Effektanslutningsdata för elverktyg	W	2200/1600	440
Slanglängd	m	4,6	4,6
Slangdiameter	mm	32	32
Vikt	kg	15	15

Buller- och/eller vibrationsvärden (triax vektorsumma) i enlighet med EN60335-2-69:

L_{PA} (emissionsljudtrycksnivå)	dB(A)	72	72
L_{WA} (ljudeffektnivå)	dB(A)	85	86
K (osäkerhet för angiven ljudnivå)	dB(A)	2	2

EG-försäkran om överensstämmelse

Maskindirektiv

CE

Universaldammsugare DWV905M, DWV905H

DEWALT garanterar att produkterna som beskrivs under ***Tekniska data*** uppfyller:
2006/42/EG, EN 60335-1:2012 + AC:2014 + A11:2014 + A13:2017 + A1:2019 + A2:2019 + A14:2019 + A15:2021; EN60335-2-69:2012.

Dessa produkter uppfyller också direktiv 2014/30/EU och 2011/65/EU. Kontakta DEWALT för mer information på följande adress eller se baksidan av bruksanvisningen.

Undertecknad är ansvarig för sammanställning av den tekniska filen och gör denna förklaring på DEWALTs vägnar..



Markus Rompel
Vice-President Engineering, PTE-Europe
DEWALT, Richard-Klinger-Straße 11,
D-65510, Idstein, Tyskland
14.10.2022

FÖRSÄKRAN OM ÖVERENSSTÄMMELSE FÖRESKRIFTER FÖR LEVERANS AV MASKINER (SÄKERHET) 2008

UK CA

Universaldammsugare DWV905M, DWV905H

DEWALT intygar att dessa dessa produkter, beskrivna under ***Tekniska data*** uppfyller:

Föreskrifter om leverans av maskiner (säkerhet), 2008; 2008/1597 (med ändringar). EN 60335-1:2012 + AC:2014 + A11:2014 + A13:2017 + A1:2019 + A2:2019 + A14:2019 + A15:2021; EN60335-2-69:2012.

Dessa produkter överensstämmer med följande brittiska regler:

Direktivet om elektromagnetisk kompatibilitet, 2016, S.I.2016/1091 (med ändringar).

Begränsningen av användningen av vissa farliga ämnen i reglerna för elektrisk och elektronisk utrustning 2012, S.I. 2012/3032 (med ändringar).

För ytterligare information kontakta DEWALT på följande adress eller se baksidan av manualen.

Undertecknad är ansvarig för sammanställning av den tekniska filen och gör denna förklaring på DEWALTs vägnar.



Karl Evans
Vice President Professional Power Tools EANZ GTS
DEWALT UK, 270 Bath Road, Slough
Berkshire, SL1 4DX
England
14.10.2022



VARNING: *För att minska risken för personskada, läs instruktionshandboken.*

Definitioner: Säkerhetsriktlinjer

Nedanstående definitioner beskriver allvarlighetsnivån för varje signalord. Var god läs handboken och uppmärksamma dessa symboler.



FARA: *Indikerar en omedelbart riskfylld situation som, om den inte undviks,* ***kommer att*** *resultera i* ***dödsfall eller allvarlig personskada****.*



VARNING: *Indikerar en potentiellt riskfylld situation som, om den inte undviks,* ***skulle kunna*** *resultera i* ***dödsfall eller allvarlig personskada****.*



SE UPP: *Indikerar en potentiellt riskfylld situation som, om den inte undviks,* ***kan*** *resultera i* ***mindre eller medelmåttig personskada****.*

OBSERVERA: *Anger en praxis som* ***inte är relaterad till personskada*** *som, om den inte undviks,* ***skulle kunna*** *resultera i* ***egendomsskada****.*



Anger risk för elektrisk stöt.



Anger risk för eldsvåda.

Viktiga säkerhetsinstruktioner



VARNING! Läs alla säkerhetsvarningar och instruktioner. *Underlåtenhet att följa varningarna och instruktionerna kan resultera i elektrisk stöt, eldsvåda och/eller allvarlig personskada.*

SPARA ALLA VARNINGAR OCH INSTRUKTIONER FÖR FRAMTIDA REFERENS

INNAN APPARATEN ANVÄNDS LÄS IGENOM OCH FÖLJ ALLA INSTRUKTIONER.



VARNING: *Operatörer skall vara adekvat instruerade om användning av dessa apparater.*



VARNING: *För att minska risken för elektriska stötar. Utsätt den inte för regn. Förvara inomhus.*

- *Innan användning skall operatören informeras, instrueras och utbildas för användning av apparaten och de substanser som skall användas, inklusive säker metod för borttagning och avyttring av uppsamlat material.*
- *Operatören ska följa alla säkerhetsbestämmelser för det material som hanteras.*
- *Denna enhet kan innehålla damm som är skadligt för hälsan. Rengörings- och underhållsarbeten, inklusive kassering av filtren, dammsugarpåsar och tömning av dammuppsamlingsbehållaren, får endast utföras av fackmän som bär lämplig skyddsutrustning.*
- *Lämna inte apparaten när den är ansluten till strömkällan. Koppla ur den från uttaget när den inte används och innan service.*
- *Använd inte dammsugaren utan filtret på plats förutom såsom beskrivs under avsnittet Våtdammsugning.*
- *Denna produkt är inte avsedd att användas av personer (inklusive barn) som lider av nedsatt fysisk, sensorisk eller mental kapacitet, utan erfarenhet och kunskap.*
- *Barn bör övervakas för att säkerställa att de inte leker med apparaten.*
- *Använd ENDAST denna apparat såsom beskrivs i bruksanvisningen. Använd endast DEWALTs rekommenderade tillbehör.*
- *Om apparaten inte fungerar korrekt, har tappats eller skadats, lämna den till ett servicecenter.*
- *Hantera inte kontakten eller apparaten med våta händer.*
- *Placera inga föremål i öppningarna på apparaten. Använd inte apparaten om någon öppning är blockerad; håll öppningarna fria från damm, bomullsfibrer, hår och övrigt som kan minska luftflödet.*
- *Håll hår, lösa kläder, fingrar och alla kroppsdelar borta från öppningar och rörliga delar.*
- *Stäng av alla kontroller innan apparaten kopplas ifrån.*
- *Var extra försiktig vid rengöring i trappor.*
- *Använd inte apparaten för att samla upp antändbara eller brännbara vätskor såsom bensin, använd den heller inte på platser där dessa kan finnas närvarande.*
- *Statisk elektricitet är möjlig i torra utrymmen eller när den relativa luftfuktigheten är låg. Detta är endast temporärt och påverkar inte effekten när utsugning används.*
- *För att undvika spontan självantändning, töm behållaren efter varje användning.*
- *Stäng AV och koppla ur dammsugaren i osäkra situationer.*

SPARA DESSA INSTRUKTIONER

Ytterligare säkerhetsregler

- *Sug inte upp något som brinner eller ryker, såsom cigarretter, tändstickor eller het aska.*
- *Detta verktyg är stänkskyddad enligt skyddsklass IPX4. Sänk inte ned verktyget i vatten.*
- *Använd den inte för att suga upp självantändande explosiva material såsom kol, fibrer eller annat finfördelat självantändande material.*
- *Använd inte för att suga upp farliga, giftiga eller cancerframkallande material såsom asbest eller bekämpningsmedel.*
- *Visst trä innehåller konserveringsmedel som kan vara giftigt. Var extra försiktig för att undvika inandning och hudkontakt vid arbete med dessa material. Begär och följ all säkerhetsinformation som finns tillgänglig från materialleverantören.*
- *Använd inte dammsugaren som stege.*
- *Placera inga tunga föremål på dammsugaren.*
- För dammutsugare är det nödvändigt att tillhandahålla ett adekvat luftflöde L i rummet och den utsugna luften återförs till rummet.
  (***OBSERVERA***: Se nationella bestämmelser om så behövs.)

Elsäkerhet

Den elektriska motorn har konstruerats för endast en spänning. Kontrollera alltid att spänningen på nätet motsvarar den spänning som finns angiven på märkplåten.

Om strömsladden är skadad får den endast bytas av DEWALT eller en auktoriserad serviceorganisation.

När du använder dammsugaren i en fuktig miljö, använd en jordfelsbrytarskyddad strömkälla. Användning av en jordfelsbrytare minskar risken för elektrisk stöt.

Användning av förlängningssladd

Om en förlängningssladd krävs, använd en godkänd trekärnig sladd som är lämpligt för spänningsinmatningen för detta verktyg (se ***Tekniska data***). Minimum ledarstorlek är 1,5 mm^2; maximal längd är 30 m.

Om du använder en sladdvinda, linda alltid av sladden fullständigt.

Förpackningens innehåll

Förpackningen innehåller:

1 Dammsugöppning
1 slang; diameter 32 mm
1 kontaktsats
2 filter
1 bruksanvisning

- *Kontrollera om verktyget, delar eller tillbehör fått skador som kan tänkas ha uppstått under transporten.*
- *Ta dig tid att grundligt läsa igenom och förstå denna bruksanvisning innan verktyget tas i bruk.*

Markeringen på dammsugare

Följande bildikoner visas på apparaten:



Läs bruksanvisningen före användning.



VARNING: *Denna apparat innehåller skadligt damm. Tömning och underhåll, inklusive borttagning av dammsugarpåsen får endast utföras av utbildad personal som bär lämplig skyddsutrustning. Slå inte på enheten innan hela filtersystemet har installerat.*

DWV905M



DWV905H

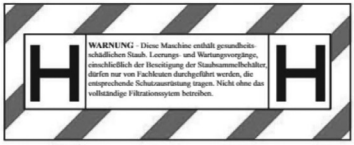

Beskrivning (Bild [Fig.] A)

VARNING: *Modifiera aldrig elapparaten eller någon del av den. Skada eller personskada kan uppstå.*

1 Topphandtag/sladdvinda
2 Nätkabel
3 Dammsugarhuvud
4 Spärrhake avfallsbehållare
5 Hjul
6 Behållare
7 Sugslang
8 Hjul (ett utrustad med parkeringsbroms)
9 Filter
10 Vridlås slanginlopp
11 Slangklämma
12 Främre handtag
13 Uttag för elverktyg
14 Varierbar sugratt
15 På/av/verktyg kontrollbrytare
16 Slangdiameterväljare
17 Låsspak teleskophandtag
18 Teleskophandtag
19 Ingångskontakt (endast klass M- och klass H-modeller)
20 Påse
21 DWV9210-XJ anslutningskit (inkluderar DWV9000, DWV9120, DWV9130)
22 Datumkod
23 Varningsetikett för dammklass

Avsedd användning

Denna industridammsugare är avsedd för våt- och torrdammsugningsarbeten.

DWV905M

Denna apparat kan användas som industridammsugare och dammsugare för mobil användning för att suga upp alla typer av torrt, icke-brännbart damm upp till dammklass M med begränsade värden för yrkesexponering större än eller lika med 0,1 mg/m^3.

DWV905H

Denna apparat kan användas som industridammsugare och dammsugare för mobil användning för att suga upp alla typer av torrt, icke-brännbart damm upp till dammklass H med begränsade värden för yrkesexponering mindre än 0,1 mg/m^2.

ANVÄND INTE under våta förhållanden eller i närheten av lättantändliga vätskor eller gaser.

Dessa extra kraftiga dammsugare är till för professionell användning.

LÅT INTE barn komma i kontakt med verktyget. Övervakning krävs när oerfarna användare använder detta verktyg.

ANVÄND INTE dammsugaren för utsugning av brännbart damm.

ANVÄND INTE dammsugaren i en explosiv atmosfär.

NOTERA: Denna apparat är lämplig för kommersiellt användning t.ex. på hotell, skolor, sjukhus, fabriker, affärer, kontor, uthyrningsföretag och på byggarbetsplatser.

- **Små barn och fysiskt svaga personer.** Denna apparat är inte avsedd att användas av små barn eller fysiskt svaga personer utan övervakning.
- Denna produkt är inte avsedd att användas av personer (inklusive barn) med reducerad fysisk, sensorisk eller mental förmåga eller med begränsad erfarenhet eller kunskap såvida inte de är under uppsikt av en person som är ansvarig för deras säkerhet. Barn skall aldrig lämnas ensamma med denna produkt.

Datumkodplacering (Bild A)

Datumkoden **22**, vilken också inkluderar tillverkningsår, finns tryckt i kåpan.

Exempel:

2021 XX XX

Tillverkningsår

MONTERING OCH JUSTERING

VARNING: För att minska risken för skador måste apparaten alltid stängas av och kopplas bort från strömkällan innan tillbehör monteras eller tas bort, innan inställningar genomförs eller ändras och innan reparationer utförs. *En oavsiktlig start kan orsaka skador.*

Före första användningen

- Öppna behållarspärrarna **4** och ta bort dammsugarhuvudet **3** från maskinen.
- Ta bort tillbehören från behållaren **6** och förpackningen!
- DWV905H: Täck textfältet på dammklassvarningsetiketten **23** med den medföljande självhäftande etiketten på ditt språk.

VARNING: *Filtren **9** måste alltid vara på plats vid dammsugning, förutom såsom beskrivs under* **Våtsugning** *under Hantering. När du suger fint damm kan du också använda en extra påse av papper eller fleece för att underlätta tömningen av behållaren.*

VARNING: *Dammsugarpåsar ska användas för dammklass M. För klass H ska dammsugarpåse DWV9400 användas men kan kombineras med DWV9402 fleecepåse.*

1. Om ytterligare pappers- eller fleecepåse **20** används, installera den såsom visas i figur B . Se avsnittet **Tillbehör** för att välja rätt filter.
   NOTERA: Var försiktig så att påsen inte går sönder. Placera påsen säkert på inloppet **10** för att få en tät försegling för maximal dammuppsamling.
2. Placera dammsugarhuvudet **3** på behållaren och fäst den genom att stänga behållarens hakar **4**.
3. Sätt in slangänden **7** i vridlåsslanginloppet och vrid moturs för att låsa på plats C.

DRIFT

Torrdammsugning (Bild D)

VARNING: *Följ alltid säkerhetsinstruktionerna och tillämpbara bestämmelser.*

VARNING: För att minska risken för skador måste apparaten alltid stängas av och kopplas bort från strömkällan innan tillbehör monteras eller tas bort, innan inställningar genomförs eller ändras och innan reparationer utförs. *En oavsiktlig start kan orsaka skador.*

1. Koppla in strömkontakten i lämpligt uttag.
2. Ställ in slangens diameterjustering **16** till diametern på den anslutna slangen.
3. Vrid på av/verktyg kontrollbrytaren **15** till positionen ON (I).
4. Vrid den variabla sugratten **14** till önskat läge. Denna funktion låter användaren kontrollera dammsugarens effekt, sugning och buller.
   NOTERA: Denna inställning kontrollerar ochs sugnivån. Detta är mycket användbart där dammsugaren skapar oacceptabla dragnivåer på arbetsstycket.
5. Följ direktiven under **Ansluta till elverktyg** för att ansluta till elverktyget som skall användas.

Filtervård

Klass H-filter får inte rengöras manuellt. Om filtret är skadat måste det bytas ut omedelbart.

Filtren som medföljer denna dammsugare är filter med lång livslängd. För att effektivt minimera återcirkulation av dammet MÅSTE filtret installeras korrekt och vara i gott skick.

VARNING: *Lämplig personlig skyddsutrustning såsom dammskyddsmask och handskar bör användas vid hantering av filtren.*

VARNING: *Kassera det använda filtret i enlighet med gällande lagar.*

Slangdiameterjustering (Bild D)

Ställ in slangdiameteromkopplaren **16** till korrekt slang- (eller rör-) innerdiameter (32 mm eller 20 mm) eller tillbehörs diameter refererat till den största sektionen. Den valda diametern för inställningskontrollen måste vara lika med eller större än den största diametern på använd slang/rör/tillbehör. Den medföljande slangen har en innerdiameter på 32 mm. En ljudlarm kommer att ljuda om flödeshastigheten sjunker under 20 m/s. Systemet har en tidsfördröjning för att minska oavsiktliga larm.

NOTERA: Ställ endast in slangdiameteromkopplaren på de gulmarkerade diameterområdena för den anslutna sugslangen.

Om larmet ljuder utan att det finns något synbart som blockerar:

1. Se till att inställningskontrollen är inställd på korrekt diameter.
2. Om inställt flöde är under maximum, öka nivån tills tillräckligt flöde genom slangen gör att larmet stoppar.
3. Om larmet fortsätter att ljuda, ta bort slangen och kontrollera att den är ren. Ta bort och byt dammpåsen om

den är full eller blockerad och kontrollera filtrets kondition och byt om så behövs.

Om larmet fortsätter att ljuda, kontakta ditt lokala DEWALT serviceombud.

Ansluta till elverktyg (Bild. C, E)

VARNING: *Använd endast uttaget för de syften som specificeras i instruktionerna.*

VARNING: *Innan du ställer omkopplaren i läge "Verktygskontroll", se till att det anslutna verktyget är avstängt.*

VARNING: *Den maximala belastningen på elverktyget skall inte överstiga nominella maximala utgående effektmärkning vid uttaget.*

NOTERA: Vissa borstlösa AC-verktyg kan starta vakuumet i autoläge utan att slå på elverktyget.

1. Koppla in dammsugarens strömkontakt i lämpligt uttag.
2. Koppla in elverktyget i uttaget **13**.
   NOTERA: Se **Strömanslutningsadata för elverktyg *under*** Tekniska data för tillåten ström för verktyget som skall kopplas in i uttaget.
3. Vrid på av// verktyg kontrollbrytaren **15** till läge AKTIVERING . Detta gör att dammsugaren kan slås på och stängas av automatiskt av elverktyget. Verktygets minsta effekt måste vara större än 250 watt för att dammsugaren ska styras via uttaget?
   NOTERA: Dammsugaren startar automatiskt inom 0,5 sekunder och fortsätter att köra i 7 sekunder efter att elverktyget stängts av. Efterkörning kan variera när den används med en kraftgenerator.
4. För att växla tillbaka till manuellt läge vrid på av/verktyg kontrollbrytaren **15** till positionen ON). I **manuellt läge slås verktyget och dammsugaren på och stängs av oberoende av varandra.**
5. Din DEWALT konstruerade dammsugare är utrustad med DEWALT AirLock kopplingssystem. AirLock möjliggör en snabb och säker anslutning mellan sugslangen **7** och elverktyget. AirLock-kopplingen **24** kopplas direkt till DEWALT kompatibla verktyg eller genom användning av en AirLock-adapter (finns tillgängligt hos din lokala DEWALT-leverantör). Se sektionen ***Tillbehör*** för detaljer om tillgängliga adaptrar. **ANMÄRKNING:** Om en adapter används se till att den sitter fast på verktygets utlopp innan stegen nedan följs.
   a. Se till att flänsen på AirLock-kopplingen är i upplåst läge. Rikta in spåren **25** på flänsen och AirLock-kopplingen såsom visas för låsta och upplåsta positioner.
   b. Skjut på AirLock-anslutningen på adapterns anslutningspunkt.
   c. Vrid flänsen till låst position.
   NOTERA: Kullagret inuti konsolen låser i spåren och fäster anslutningen. Elverktyget är nu säkert anslutet till dammutsugningen.

Automatiskt filterrengöringssystem

Denna dammsugare har ett högeffektivt filterrengöringssystem vilket minimerar tilltäppning av filtret. Var 30 sekund rengörs automatiskt ett av de två filtren. Rengöringsprocessen alternerar mellan filtren och fortsätter under enhetens livslängd.

NOTERA: Efter att dammsugaren har startats rengörs båda filtren inom de första 15 sekunderna.

NOTERA: Det hör normalt ett klickande ljud under denna process.

NOTERA: Efter många timmars drift med automatiskt filterrengöring kanske systemet inte längre är effektivt. När detta händer, se avsnitt **Filtrera** under ***Underhåll***.

Parkeringsbroms (Bild F)

Parkeringsbromsen låser ett hjul på plats för att förhindra att dammsugaren rullar iväg.

1. För att aktivera parkeringsbromsen tryck ned bromsknappen **26** för att snäppa bromsen i låst position.
2. För att avaktivera parkeringsbromsen, tryck på bromsknappen och bromsen kommer att snäppa till upplåst position.

Sätt in dammsugarpåse (Bild B)

När du sätter in plastpåsen, se till att du tar bort luften mellan behållaren och påsen så mycket som möjligt. Försök att undvika stora rynkor i tätningen mellan huvudet och tanken.

Ta bort / byta använd dammsugarpåse

VARNING: *Lämplig personlig skyddsutrustning såsom dammask och handskar skall användas vid hantering av dammsugarpåsar.*

1. Stäng av dammsugaren och koppla ifrån sladden från uttaget.
2. Ta bort sugslangen genom att stänga vridlåset till slanginloppet **10** med inloppspluggen **19**.
3. Lås upp behållarens hakar **4** och ta bort dammsugarhuvudet **3**
4. Dra försiktigt bort dammsugarpåsen från inloppet.
5. Försegla dammsugarpåsens öppning tätt med tejp eller ett buntband (ingår ej) när du tar bort den från maskinen.
6. Släng dammsugarpåsen i lämplig behållare enligt fastställda bestämmelser.

Våtsugning (Bild G)

VARNING: *Anslut INTE elverktyg till uttaget **13** när dammsugaren används för våtsugning.*

VARNING: *Koppla in dammsugaren till en jordfelsbrytare när den används för våtsugning.*

VARNING: *Om skum eller vätska kommer ut från maskinen, stäng av den omedelbart.*

FÖRSIKTIGHET: *Rengör begränsningsenheten för vattennivån regelbundet och undersök om den har skador.*

OBSERVERA: *Ta INTE bort kulflottören **27**, det kommer att skada dammsugaren. Kulflottören förhindrar att vatten kommer in i motorn.*

Innan dammsugaren används för våtsugning:

1. Stäng av dammsugaren och koppla ifrån sladden **2** från uttaget.

2. Lås upp behållarens hakar **4** och ta bort dammsugarhuvudet.
3. Ta bort dammsugarpåsen **20** (se avsnittet **Ta bort / byta använd dammsugarpåse**).
4. Ta bort filter (se avsnittet "Ta bort filter".
5. Rengör insidan av behållaren med en fuktig trasa.
6. Sätt tillbaka motorhuvudet och stäng hakarna.
7. Koppla in dammsugaren i ett uttag som är skyddat av jordfelsbrytare.

VARNING: *Använd inte maskinen med denna inställning för dammklass M och H.*

Tömning av behållaren (Bild G)

Kulflottörventilen **27** kommer att blockera luften till motorn när behållaren är full och ljudet hos motorn ändras direkt. När motorn har ett högt avstämt ljud och luft-/vattenflödet stoppar, töm behållaren.

1. Stäng av dammsugaren och koppla ifrån sladden från uttaget.
2. Lås upp behållarens hakar **4** och ta bort dammsugarhuvudet **3**.
3. Töm innehållet i behållaren **6** i lämplig behållare eller avlopp.

För konvertering tillbaka till dammsugning

1. Töm behållaren, se instruktionerna **Tömma behållaren**.
2. Placera behållaren upp och ned tills den torkat. Använd INTE en våtbehållare för torrdammsugning.
3. Placera dammsugarhuvudet **3** på en plan yta tills den torkat.
4. Sätt tillbaka filtren när dammsugarhuvudet är torrt. Se **Filter** under ***Underhåll***.
5. När behållaren är torr placera dammsugarhuvudet på behållaren och fäst genom att stänga behållarens hakar **4**.

Teleskophandtag (Bild H)

Tryck på låsknappen **17** för att höja eller sänka teleskophandtaget **18**.

Avstängning (Bild D)

1. Vrid på av/verktyg kontrollbrytaren **15** till läge AV (**O**).
2. Koppla ur enheten.

Transport (Bild I)

FÖRSIKTIGHET: *Risk för skador! Var uppmärksam på enhetens vikt när du transporterar den. Säkra enheten mot oavsiktlig rörelse.*

1. För dammfri transport, ta bort dammsugarpåsarna från behållaren eller töm vätska från behållaren efter uppsugning av vätskor.
2. Ta bort slangen genom att stänga vridlåset till slanginloppet **10** med inloppspluggen **19**.
3. Sätt ihop sugslangens ändar för att förhindra att smutspartiklar kommer ut.
4. Förvara strömsladden **2** och sugslangen.
5. Vid transport i fordon, säkra maskinen från rörelse och från att välta.

UNDERHÅLL

Din DEWALT apparat har konstruerats för att arbeta över en lång tidsperiod med minimalt underhåll. Kontinuerlig tillfredsställande drift beror på ordentlig apparatvård och regelbunden rengöring.

Om du upplever en förlust av sugprestanda på grund av ett igensatt filter, stäng av enheten, stäng slanginloppet med vridlås **10** med inloppskontakten **19**, starta enheten och vänta 15 sekunder tills du hör ett klickande ljud från filtret som rengörs två gånger. Om sugeffekten fortfarande inte är tillräcklig måste filtren bytas.

FARA: *Damm kan vara skadligt för hälsan. Bär alltid engångsskläder och andningsskydd av klass P2 eller högre andningsskydd vid underhållsarbete Underhållsarbete (t.ex. filterbyte).*

VARNING: För att minska risken för skador måste apparaten alltid stängas av och kopplas bort från strömkällan innan tillbehör monteras eller tas bort, innan inställningar genomförs eller ändras och innan reparationer utförs. *En oavsiktlig start kan orsaka skador.*

VARNING: *För användarservice måste maskinen demonteras, rengöras och ges service så långt som är praktiskt möjligt utan att utsätta underhållspersonalen och andra för risker. Lämpliga försiktighetsåtgärder skall vidtagas inklusive sanering innan demontering, ombesörjande av lokal filtrerad utsugsventilation där maskinen demonteras, rengöring av underhållsområdet och lämpligt personalskydd.*

- *Tillverkaren eller en instruerad person skall utföra en teknisk inspektion minst årligen bestående av exempelvis inspektion av filter för eventuella skador, maskinens lufttäthet och korrekt funktion av kontrollmekanismen.*
- *Dessutom, på klass H-maskiner, bör maskinens filtreringseffektivitet testas minst en gång per år, eller oftare enligt nationella krav. Testmetoden som kan användas för att verifiera maskinens filtereffektivitet specificeras i 22.AA.201.2. Om testet misslyckas ska det upprepas med ett nytt filter.*
- *När service eller reparation utförs skall alla förorenade delar som inte kan rengöras tillfredsställande kastas i täta påsar i enlighet med aktuella bestämmelser för avyttring av sådant avfall.*
- *Rengöra maskinens utsida. Den ska saneras med dammsugarmetoder och torkas torr eller förseglas innan den tas ut från ett farligt område. Alla maskinens delar skall anses vara förorenade när de tas ut från det farliga området och lämpliga åtgärder skall vidtagas för att förhindra att damm sprids.*

Filter

Borttagning av filter (Bild J, K)

1. Vrid på av/verktyg kontrollbrytaren **15** till läge AV (O) och dra ur sladden från uttaget.
2. Lås upp behållarens hakar **4** och ta bort dammsugarhuvudet **3** från behållaren. Placera dammsugarhuvudet upp och ned på ett plant underlag.
3. För DWV905H, lossa 2,5 mm insexskruv **28** med en T-10 bits, ta sedan bort filterplattan **29** från filtren som visas i fig. J. Återanvänd inte huvudfilterelementet av klass H efter att det har tagits bort från enheten.
4. Vrid varje filter **9** moturs genom att greppa det på plaständens lock såsom visas i fig. K och försiktigt ta bort det från huvudet, se till att skräp inte faller ned i monteringshålet.
   NOTERA: Var försiktig så att filtermaterialet inte skadas.
5. Om undersidan av överdelen behöver rengöras, använd en trasa fuktad med vatten och milt rengöringsmedel som sedan får torka. Släng trasan i lämplig behållare.
6. Kontrollera om filtren är slitna, trasiga eller har andra skador.

VARNING: *Om det finns tveksamheter om filtrens kondition MÅSTE de bytas. Fortsätt INTE att använda skadade filter. Klass H-filter bör inte rengöras manuellt utanför enheten.*

VARNING: *Använd aldrig tryckluft eller en borste för att rengöra filtren, eftersom detta skadar filtermembranen och sedan gör det möjligt för dammet att passera genom filtret. Om så behövs, knacka det försiktigt mot ett hårt underlag eller skölj med rumstempererat vatten och låt det lufttorka. Rengöring av filtret är normalt inte nödvä även om filtret är täckt med damm. Det automatiska filterrengöringssystemet kommer att bibehålla maximal prestanda och fortsatt funktion. Om synliga skador finns på filtrets membran, byt filtret. Filtren håller normalt mellan sex och tolv månader beroende på användning och skötsel.*

Installera filter (Bild. J, L)

1. Se till att filterförseglingen **30** finns på plats och sitter fast
2. Rikta in filtergängorna **31** mot dammsugarhuvudets gängor och använd moderat kraft, vrid filtren medurs till de sitter fast.
   NOTERA: Var försiktig så att filtermaterialet inte skadas.
3. För DWV905H, byt ut filterplattan **29** och dra åt filterskruven **28** ovanpå plattan.
4. Säkra genom att byta ut filterstaven **28** som visas i fig. J.
5. Placera dammsugarhuvudet **3** på behållaren och fäst den genom att stänga behållarens hakar **4**.

Smörjning

Din dammsugare behöver ingen ytterligare smörjning.

Rengöring

VARNING: *Använd aldrig lösningsmedel eller andra skarpa kemikalier för att rengöra de icke-metalliska delarna på apparaten. Kemikalierna kan försvaga materialet i de här delarna. Låt aldrig någon vätska komma in i maskinen; sänk aldrig ner någon del av apparaten i en vätska.*

1. Dammsug utsidan av dammsugaren. Använd en trasa som bara är fuktad med vatten och mild tvål om så behövs.
2. Efter användning släng trasan i lämplig behållare.

Förvaring (Bild I)

1. Töm behållaren, se instruktionerna **Tömma behållaren** under ***Hantering***.
2. Rengör dammsugarens in- och utsida.
3. Rengör eller byt filtren, se **Filter**.
4. Ta bort slangen **7** från slanginloppet med vridlås **10** och stäng inloppet med inloppspluggen **19**
5. Sätt ihop sugslangens ändar för att förhindra att smutspartiklar kommer ut.
6. Förvara sugslangen och strömsladden såsom visas i illustrationen. Placera enheten i ett torrt rum och se till att den inte kan användas av obehöriga.
   NOTERA: Koppla in inloppspluggen i inloppet för att behålla skräp inuti behållaren när sugslangen tas bort. Du kan också fästa ihop ändarna på slangen och låsa samman med vridlåset.
   NOTERA: Efter våtapplicering måste de inre delarna av vätskebehållaren torkas före förvaring.

Tillbehör

VARNING: *Eftersom andra tillbehör än de som erbjuds av DEWALT, inte har testats med denna produkt, kan användningen av sådana tillbehör med denna produkt vara riskabelt. För att minska risken för personskada bör endast tillbehör som rekommenderas av DEWALT användas med denna produkt.*

TILLBEHÖR

DWV9340-XJ	Dammklass M-filter
DWV9345-XJ	Dammklass H-filter
DWV9315-XJ	Krossäker slang
DWV9316-XJ	Antistatisk slang; diameter 32 mm
DWV9401-XJ	Papperspåse
DWV9400-XJ	Plastmellanlägg
DWV9402-XJ	Fleecepåse
DWV9500-XJ	Dammsugarställning
DWV9345-XJ	ToughSystem®, TSTAK® Vac Rack

DEWALT AirLock System

DWV9000	Vridlåsanslutning

DWV9110	29-35 mm konisk gummiadapter
DWV9120	35-38 mm trappformad gummiadapter
DWV9130	35 mm OD adapter
DWV9150	35 mm OD vinkeladapter

Dammsugarställningsinstallation (Bild M)

1. Ta bort de fyra skruvarna för handtaget med en T-25 stjärnbits och ta bort bärhandtaget.
2. Installera dammsugarställningen med skruvarna från bärhandtaget. Sätt tillbaka dem i originalhålen och dra åt.
3. Använd de två medföljande skruvarna **32** genom att placera dem i bakre hålen på dammsugarställningen. Skjut ned och vrid varje skruv så att den bryter igenom materialet och in i de dolda skruvhålen under. Dra åt.

FÖRSIKTIGHET: *Överskrid inte 9 kg (30 kg för modell DWV9510) i varje 14 liter lagringsenhet, maximalt två lagringsenheter per dammsugare. Överskrid inte 18 kg i en 28 liter lagringsenhet, maximalt en lagringsenhet per dammsugare. Överskridande av den rekommenderade höjden och/eller vikten kan resultera i en instabil dammsugare vilket kan resultera i skador på person eller egendom.= För modell DWV9510 är den rekommenderade höjden 40 cm.*

FÖRSIKTIGHET: *Bär inte dammsugaren vid handtagen på de monterade förvaringsenheterna.*

OBSERVERA: *Ta inte bort dammsugarhuvudet från tanken med T-formade lagringsenheten monterad. Att göra så kan resultera i att dammsugarfiltret skadas.*

OBSERVERA: *Bärhandtaget bör förvaras för eventuell demontering.*

*Om ställningen ska tas bort igen, görs detta i omvänd ordning. Handtaget måste sättas tillbaka och de två bakre skruvarna **32** måste skruvas tillbaka i motorhuvudets hölje för att stänga skruvhålen.*

Fästa strömsladden vid slangen (Bild A)

Strömsladden **2** kan fästas vid sugslangen (7) med D279058CL slangklämma (finns tillgänglig från din lokala DEWALT-leverantör).

Rådfråga din återförsäljare för ytterligare information angående lämpliga tillbehör.

Felsökning

Problem	Lösning
Motorn går inte	Kontrollera strömsladden, kontakten och uttaget.
	Se till att på/av/verktyg kontrollbrytaren är i positionen ON (▮).
Sugkapaciteten avtar	Ta bort blockeringar i sugmunstycket, sugröret, sugslangen eller filtret.
	Byt pappers- eller fleecepåsen.
	Kontrollera att filtren är korrekt installerade.
	Rengör eller byt filtren.
	Töm tanken, se **Tömma tanken** under ***Hantering***.
Dammsugaren slutar att arbeta	Termiska överbelastningsskyddet har löst ut: 1. Stäng av dammsugaren och koppla bort den från strömkällan. 2. Töm behållaren om så behövs. 3. Låt enheten svalna. 4. Koppla in strömsladden i ett lämpligt uttag och vrid på/av/verktyg kontrollbrytaren till positionen ON (▮) för att testa. Om dammsugaren inte startar om, kontakta din försäljare eller ta reda på var ditt närmaste auktoriserade DEWALT reparationsombud finns i DEWALT-katalogen eller kontakta DEWALT närmaste kontor på den adress som anges i denna manual.
Damm kommer ut under dammsugningen	Kontrollera att filtren är korrekt installerade.
	Se till att filtren inte är skadade, byt om nödvändigt.
	Se till att filterpackningen är på plats och i rätt läge.
Automatisk filterrengöring fungerar inte	Lyssna efter klick från elektromagnetiska spiralen för att garantera att rengöringsmekanismen fungerar.
Elverktyget slås inte på.	Se till att på/av/verktyg kontrollbrytaren är i AKTIVERINGS-läge .

Att skydda miljön

Separat insamling. Produkter som är markerade med denna symbol får inte kastas in de vanliga hushållssoporna.

Produkter innehåller material som kan återvinnas och återanvändas för att minska behovet av råmaterial. Återvinn elektriska produkter enligt lokala bestämmelser. Närmare information finns tillgänglig på **www.2helpU.com.**

Service

NOTERA: Om dammsugaren måste skickas för reparation:

1. Kontakta DEWALT *servicecenter innan du skickar in utrustning för att eliminera möjliga faror från utvunna farliga material.*
2. *Servicecenter innan du skickar in utrustning för att klargöra möjliga faror från utvunna farliga material.*
   a. Rengör enheten noggrant invändigt och utvändigt.
   b. Ta bort filtret/avfallspåsen.
   c. Om tillämpligt, packa enheten lufttätt i plastpåsen.
   d. Bifoga en lista över utvunna farliga material på utsidan av den lufttäta förpackningen.

AĞIR İNŞAAT İŞİ TİPİ TOZ TOPLAYICI DWV905M, DWV905H

Tebrikler!

Bir DEWALT aleti seçtiniz. Uzun süreli deneyim, sürekli ürün geliştirme ve yenilik DEWALT markasının profesyonel elektrikli alet kullanıcıları için en güvenilir ortaklardan birisi haline gelmesini sağlamaktadır.

Teknik Özellikleri

		DWV905M DWV905H QS/GB	DWV905M DWV905H LX
Voltaj	V_{AC}	230	115
İngiltere ve İrlanda	V_{AC}	230	115
Tip		1	1
Anma gücü	U	1400	1400
Maks. güç	U	3600/3000	1840
Frekans	Hz	50	50
Koruma sınıfı		IPX4	IPX4
Toplayıcı kap kapasitesi	l	38	38
Dolum miktarı (sıvı)	l	18,4	18,4
Akış hızı (üfleyicide maksimum)	l/sn	75	71
Negatif basınç (üfleyicide maksimum)	kPa	25	24
Akış hızı (EN60335-2-69)	l/sn	41	39
Negatif basınç (EN60335-2-69)	kPa	22,6	21,6
Filtre yüzeyi	m^2	0,3	0,3
Elektrikli aletin güç bağlantı verileri	U	2200/1600	440
Hortum uzunluğu	m	4,6	4,6
Hortum çapı	mm	32	32
Ağırlık	kg	15	15

EN60335-2-69 uyarınca gürültü değerleri ve/veya titreşim değerleri (triaks vektör toplamı):

L_{PA} (emisyon ses basıncı seviyesi)	dB(A)	72	72
L_{WA} (ses güç seviyesi)	dB(A)	85	86
K (verilen ses seviyesi için belirsizlik)	dB(A)	2	2

AB Uygunluk Beyanı

Makine Yönetmeliği

CE

Evrensel Toz Toplama Cihazı DWV905M, DWV905H

DEWALT ***Teknik Veriler*** altında açıklanan bu ürünlerin aşağıdakilere uygun olduğunu beyan eder:
2006/42/EC, EN 60335-1:2012 + AC:2014 + A11:2014 + A13:2017 + A1:2019 + A2:2019 + A14:2019 + A15:2021; EN60335-2-69:2012.

Bu ürünler aynı zamanda 2014/30/EU ve 2011/65/EU nolu yönetmeliklere de uygundur. Daha fazla bilgi için lütfen aşağıdaki adresten DEWALT ile irtibat kurun veya kılavuzun arkasına bakın.

Bu belge altında imzası bulunan yetkili, teknik dosyanın derlenmesinden sorumludur ve bu beyanı DEWALT adına yapar.



Markus Rompel
Mühendislik Birimi Başkan Yardımcısı, PTE-Europe
DEWALT, Richard-Klinger-Straße 11,
D-65510, Idstein, Almanya
14.10.2022

MAKINA TEMINI (GÜVENLIK) YÖNETMELIĞI 2008 UYGUNLUK BEYANATI

UK CA

Evrensel Toz Toplama CihazıDWV905M, DWV905H

DEWALT ***Teknik Veriler*** bölümünde belirtilen ürünlerin şunlarla uyumlu olduğunu ilan eder:

Makine Temini (Güvenlik) Yönetmeliği, 2008, S.I. 2008/1597 (değiştirildiği şekliyle), EN 60335-1:2012 + AC:2014 + A11:2014 + A13:2017 + A1:2019 + A2:2019 + A14:2019 + A15:2021; EN60335-2-69:2012.

Bu ürünler aşağıdaki Birleşik Krallık Yönetmeliklerine uygundur:

Elektromanyetik Uyumluluk Yönetmelikleri, 2016, S.I.2016/1091 (değiştirildiği şekliyle).

Elektrikli ve Elektronik Ekipman Yönetmeliklerinde Bazı Tehlikeli Maddelerin Kullanımının Kısıtlanması 2012, S.I. 2012/3032 (değiştirildiği şekliyle).

Daha fazla bilgi için, lütfen aşağıdaki adresten DEWALT ile irtibata geçin veya kılavuzun arkasına bakın.

Bu belge altında imzası bulunan yetkili, teknik dosyanın derlenmesinden sorumludur ve bu beyanı DEWALT adına vermiştir.



Karl Evans
Profesyonel Elektrikli El Aletleri Birimi Başkan Yardımcısı EANZ GTS
DEWALT UK, 270 Bath Road, Slough
Berkshire, SL1 4DX
İngiltere
14.10.2022



UYARI: *Yaralanma riskini azaltmak için, kullanım kılavuzunu okuyun.*

Tanımlar: Güvenlik Talimatları

Aşağıdaki tanımlar her işaret sözcüğü ciddiyet derecesini gösterir. Lütfen kılavuzu okuyunuz ve bu simgelere dikkat ediniz.

TEHLİKE: *Engellenmemesi halinde* ***ölüm veya ciddi yaralanma*** *ile sonuçlanabilecek* ***çok yakın bir tehlikeli durumu*** *gösterir.*



UYARI: *Engellenmemesi halinde* ***ölüm veya ciddi yaralanma*** *ile sonuçlanabilecek* ***potansiyel bir tehlikeli durumu*** *gösterir.*



DİKKAT: *Engellenmemesi halinde* ***önemsiz veya orta dereceli yaralanma*** *ile sonuçlanabilecek* ***potansiyel bir tehlikeli durumu*** *gösterir.*

İKAZ: *Engellenmemesi halinde* ***maddi hasara neden olabilecek, yaralanma ile ilişkisi olmayan durumları gösterir.***



Elektrik çarpması riskini belirtir.



Yangın riskini belirtir.

Önemli Güvenlik Talimatları



UYARI! Bütün güvenlik uyarılarını ve talimatlarını mutlaka okuyun. *Bu talimatların herhangi birisine uyulmadığı takdirde elektrik çarpması, yangın ve/veya ciddi yaralanma ile sonuçlanabilir.*

TÜM GÜVENLIK UYARILARINI VE TALIMATLARINI GELECEKTE BAŞVURMAK IÇIN SAKLAYIN

BU CİHAZI KULLANMAYA BAŞLAMADAN ÖNCE TÜM TALİMATLARI OKUYUN VE UYGULAYIN.



UYARI: *Operatörler kullanım öncesinde cihazla ilgili mutlaka yeterince bilgi sahibi olmalıdır.*



UYARI: *Elektrik çarpması riskini azaltmak için. Yağmura maruz bırakmayın. Kapalı yerlerde muhafaza edin.*

- *Operatörlere, cihazı kullanmaya başlamadan önce, cihazın kullanımı ve toplanan materyallerin güvenli şekilde çıkartılması ve atılması yöntemi de dahil olmak üzere cihazın kullanılacağı maddelerle ilgili bilgi, talimat ve eğitim verilmesi gerekir.*
- *Operatörler, işlenen malzemelere uygun güvenlik düzenlemelerine uymalıdır.*
- *Bu cihaz sağlığa zararlı tozlar içerebilir. Filtrelerin, toz torbalarının atılması ve toz toplama kabının boşaltılması dahil olmak üzere temizlik ve bakım çalışmaları, yalnızca uygun koruyucu ekipman giyen profesyoneller tarafından yapılabilir.*
- *Bir güç kaynağına bağlı konumdayken cihazın başından ayrılmayın. Kullanılmadığında ve bakım öncesinde fişini prizden çekin.*
- *Islak Çekme Uygulaması bölümünde tanımlanan durumlar haricinde, filtresi yerinde değilken cihazı çalıştırmayın.*
- *Bu ürün, fiziksel, algısal veya zihinsel engelli, deneyim ve bilgi eksikliği bulunan kişilerin (çocuklar dahil) kullanımı için tasarlanmamıştır.*
- *Cihazla oynamadıklarından emin olmak için çocuklar gözetim altında tutulmalıdır.*
- *Bu cihazı SADECE kılavuzda tarif edildiği şekilde kullanın. Sadece DEWALT tarafından önerilen ataşmanları kullanın.*
- *Eğer cihaz doğru şekilde çalışmıyorsa veya yere düşmüşse ya da hasar görmüşse mutlaka bir servis merkezine götürün.*
- *Fişi veya cihazı ıslak elle tutmayın.*
- *Cihaz açıklıklarına herhangi bir nesne koymayın. Cihazı, açıklıklardan herhangi biri tıkalıyken kullanmayın, toz, kıl, saç ve hava akışını azaltabilecek herhangi bir şeyden uzak tutun.*
- *Saç, bol elbise, parmak ve diğer uzuvlarınızı açıklıklardan ve hareketli parçalardan uzak tutun.*
- *Cihazı prizden çıkartmadan önce tüm kumandaları kapatın.*
- *Merdivenleri temizlerken ilave dikkat gösterin.*
- *Bu cihazı benzin gibi alev alabilir veya yanıcı sıvıları toplamak için veya bu maddelerin bulunabileceği yerlerde kullanmayın.*
- *Kuru bölgelerde veya havadaki nispi nem oranı düştüğünde statik şoklar meydana gelebilir. Bu sadece geçici bir durumdur ve vakum gücünü etkilemez.*
- *Ani alev almaları önlemek için her kullanımdan sonra hazne içeriğini boşaltın.*
- *Güvenli olmayan durumlarda toz toplama cihazını KAPATIN ve fişini çekin.*

BU TALİMATLARI SAKLAYIN

Ek Güvenlik Önlemleri

- *Sigara, kibrit veya sıcak kül gibi yanan veya dumanı tüten şeyleri çekmek için kullanmayın.*
- *Bu alet, koruma sınıfı IPX4'e uygun olarak sıçramaya korunmalıdır. Aleti suya batırmayın.*
- *Yanıcı ve patlayıcı maddeleri, kömür, tahıllar veya dağılmış durumdaki diğer ufak ve yanıcı maddeleri çekmek için kullanmayın.*
- *Asbest veya böcek ilaçları gibi tehlikeli, zehirli veya kanserojen maddeleri çekmek için kullanmayın.*
- *Bazı ahşaplar zehirli olabilecek koruyucu maddeler içerebilir. Bu maddelerle çalışırken solumayı ve cilt temasını önlemek için ilave önlem alın. Güvenlik talimatlarını öğrenmek için cihazı satın aldığınız yere başvurun ve bu talimatlara uyun.*
- *Cihazı seyyar merdiven olarak kullanmayın.*
- *Cihazın üzerine ağır nesneler koymayın.*
- Toz emiciler için, cihazdan çıkan hava odaya geri veriliyorsa, odada uygun bir hava değişim oranı L sağlanmalıdır. (***NOT:*** Gerekirse Ulusal Düzenlemelere bakın.)

Elektrik Güvenliği

Elektrik motoru sadece tek bir voltaj için tasarlanmıştır. Güç kaynağının, aletin üretim etiketindeki voltajla uyumlu olup olmadığını daima kontrol edin.

Elektrik kablosu hasar görürse, yalnızca DEWALT veya yetkili bir servis tarafından değiştirilmelidir.

Toz toplayıcıyı nemli bir ortamda çalıştırırken, artık akım cihazı (RCD) korumalı bir güç kaynağı kullanın. Artık akım devre kesici kullanılması elektrik çarpma riskini azaltır.

Uzatma Kablosu Kullanılması

Uzatma kablosu kullanılması gerekiyorsa bu cihazın güç girişine (***Teknik Verilere bakın***) uygun, onaylı bir 3 telli uzatma kablosu kullanın. Minimum iletken ebadı 1,5 mm^2; maksimum uzunluk 30 m'dir.

Bir kablo makarası kullanırken, her zaman kabloyu tamamen makaradan çıkarın.

Paket İçeriği

Paket şunları içerir:

1 Toz Emici
1 Hortum; çap 32mm
1 Konektör kiti
2 Filtreler
1 Kullanım kılavuzu

- *Nakliye sırasında alet, parçalar ve aksesuarlarda hasar oluşup oluşmadığını kontrol edin.*
- *Çalıştırmadan önce bu kılavuzu iyice okuyup anlamak için zaman ayırın.*

Toz Toplama Cihazı Üzerindeki İşaretler

Cihaz üzerinde aşağıdaki semboller gösterilir:



Kullanmadan önce kullanım kılavuzunu okuyun.





UYARI: *Bu cihaz zararlı toz içerir. Toz torbasının çıkartılması da dahil olmak üzere her türlü boşaltma ve bakım işleri uygun koruyucu donanıma sahip eğitimli personel tarafından yürütülebilir. Komple filtre sistemi takılana kadar cihazı çalıştırmayın.*

DWV905M



DWV905H

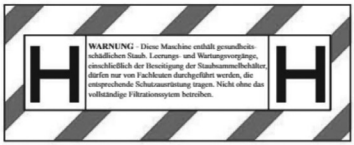

Açıklama (Şekil [Fig.] A)

UYARI: *Hiç bir zaman elektrikli cihaz veya herhangi bir parçasını değiştirmeyin. Hasar veya yaralanmayla sonuçlanabilir.*

1 Üst kol/kablo sargısı
2 Güç kablosu
3 Vakum başlığı
4 Toz toplama kabı mandalı
5 Disk
6 Toz toplama kabı
7 Emme hortumu
8 Tekerlekler (park freni ile donatılmış olan)
9 Filtreler
10 Dönme kilitli hortum girişi
11 Hortum klipsi
12 Ön tutamak
13 Elektrikli alet çıkışı
14 Değiştirilebilir emme gücü düğmesi
15 Açma/kapama kumanda düğmesi
16 Hortum çapı seçici
17 Teleskopik kol serbest bırakma düğmesi
18 Teleskopik kol
19 Giriş tapası (Sadece M ve H modeller için)
20 Torba
21 DWV9210-XJ konektör kiti (DWV9000, DWV9120, DWV9130 dahil)
22 Tarih kodu
23 Toz sınıfı uyarı etiketi

Kullanım Amacı

Bu endüstriyel toz toplama cihazı, ıslak ve kuru vakumlu temizlik uygulamaları için tasarlanmıştır.

DWV905M

Bu cihaz her türlü kuru ve yanıcı olmayan, 0,1 mg/m^3 değerine eşit veya bunun üzerindeki mesleki maruziyet limitlerine sahip M Sınıfı tozları toplamayı gerektiren mobil operasyonlar için endüstriyel vakumlu temizleyici ve toz toplama cihazı olarak kullanılabilir.

DWV905H

Bu cihaz her türlü kuru ve yanıcı olmayan, 0,1 mg/m^3'den az mesleki maruziyet limitlerine sahip H Sınıfı tozları toplamayı gerektiren mobil operasyonlar için endüstriyel vakumlu temizleyici ve toz toplama cihazı olarak kullanılabilir.

Islak koşullarda veya yanıcı sıvı ya da gazların mevcut olduğu ortamlarda **KULLANMAYIN**.

Bu ağır hizmet tipi vakumlu temizleyiciler profesyonel kullanım içindir.

ÇOCUKLARIN alete erişmesine izin vermeyin. Bu alet deneyimsiz kullanıcılar tarafından kullanılırken nezaret edilmelidir.

BU TOZ TOPLAMA CIHAZINI YANICI TOZLAR IÇIN KULLANMAYIN.

Bu toz toplama cihazını patlayıcı ortamlarda **KULLANMAYIN**.

NOT: Bu cihaz otel, okul, hastane, fabrika, ofis, kiralama şirketleri ve inşaatlar vb. gibi yerlerde ticari kullanım için uygundur.

- **Küçük çocuklar ve engelliler.** Bu cihaz yanlarında bir gözetmen olmadan küçük çocukların ve engellilerin kullanımına uygun değildir.
- Bu ürün, güvenliklerinden sorumlu kişinin gözetiminde olmadıklarında, fiziksel (çocuklar dahil), algısal veya zihinsel kapasite kaybı yaşamış deneyimsiz, bilgisiz ve yeteneksiz

kişiler tarafından kullanılmamalıdır. Çocuklar asla bu ürünle yalnız bırakılmamalıdır.

Tarih Kodu Konumu (Şek. A)

İmalat yılını da içeren tarih kodu **22** gövdeye basılıdır.

Örnek:

2021 XX XX

Üretim yılı ve haftası

MONTAJ VE AYARLAR

UYARI: Ayarlama yaparken veya kurulumları değiştirirken veya onarım yaparken aksesuarları takıp ve çıkarmadan önce, yaralanma riskini azaltmak için cihazı kapalı konuma getirin ve cihazı prizden çıkarın. *Kazara çalıştırma yaralanmaya neden olabilir.*

İlk hizmete almadan önce

- Toz toplama kabı mandallarını **4** açın ve Vakum başlığını **3** makineden çıkartın.
- Toz toplama kabı **6** aksesuarları ve ambalajı çıkartın!
- DWV905H: Toz sınıfı uyarı etiketinin **23** yazılı alanını, kendi dilinize çevrilmiş olarak verilen yapışkan etiketle kapatın.

UYARI: *Vakumla temizleme sırasında filtreler* **9**, **Çalışma** *başlığı altındaki* ***Islak Çekme Uygulamaları*** *bölümünde tanımlanan durumlar haricinde daima yerinde olmalıdır. İnce tozları vakumla çekme sırasında toplama kabını boşaltma işlemini kolaylaştırmak için ilave bir kağıt torba veya yün torba kullanabilirsiniz.*

UYARI: *M Sınıfı toz için toz toplama torbaları kullanılmalıdır. H Sınıfı için Toz Toplama Torbası DWV9400 kullanılmalıdır ancak DWV9402 Yün Torba ile birleştirilebilir.*

1. İsteğe bağlı bir kağıt, plastik veya yün torba **20** kullanılacaksa, ŞekilB dahilinde gösterildiği gibi takın. Doğru filtreyi seçmek için **Aksesuar** bölümüne bakın.
   NOT: Torbayı yırtmamaya dikkat edin. Maksimum toz toplama performansı için sıkı bir sızdırmazlık sağlamak amacıyla torbayı giriş **10** yerine güvenli bir şekilde yerleştirin.
2. Vakum başlığını **3** toz toplayıcıya yerleştirin ve toz toplama kabı mandallarını **4** kapatarak başlığı sabitleyin.
3. Hortumun ucunu **7** dönme kilitli hortum girişine takın ve yerine sabitlemek için saatin tersi yönde çevirin, bkz. Şekil C.

ÇALIŞMA

Kuru Vakum Çalıştırma (Şekil D)

UYARI: *Güvenlik talimatlarına ve geçerli düzenlemelere her zaman uyun.*

UYARI: Ayarlama yaparken veya kurulumları değiştirirken veya onarım yaparken aksesuarları takıp ve çıkarmadan önce, yaralanma riskini azaltmak için cihazı kapalı konuma getirin ve cihazı prizden çıkarın. *Kazara çalıştırma yaralanmaya neden olabilir.*

1. Güç kablosunu uygun bir prize takın.
2. Hortum çapı ayarlayıcıyı **16** bağlı hortumun çapına ayarlayın.
3. Açma/kapama kumanda düğmesini **15** AÇIK konuma getirin ▌).
4. Değiştirilebilir emme gücü düğmesini **14** istenen konuma ayarlayın. Bu özellik kullanıcının vakum gücünü, emme kapasitesini ve gürültüyü kontrol edebilmesini sağlar.
   NOT: Bu ayar aynı zamanda emme seviyesini de kontrol eder. Bu durum vakum seviyesinin çalışılan alanda istenmeyen hasarlara neden olabileceği durumları kontrol için çok faydalıdır.
5. Kullanılacak elektrikli alete bağlamak için **Elektrikli Aletlere Bağlama** başlığı altındaki talimatlara bakın.

Filtre Bakımı

H sınıfı filtreler manuel olarak temizlenmemelidir. Filtre tıkanmışsa atılmalıdır.

Bu vakum sisteminde bulunan filtreler uzun ömürlüdür. Tozun geri dağılımını en aza indirmek için filtreler MUTLAKA doğru şekilde ve iyi durumdayken takılmalıdır.

UYARI: *Filtrelerle çalışma öncesinde toz maskesi ve eldiven gibi uygun koruyucu ekipmanları mutlaka takın.*

UYARI: *Kullanılmış filtreyi yasal düzenlemelere uygun olarak imha edin.*

Hortum Çapı Ayarı (Şekil D)

Hortum çapı kontrolünü **16** doğru hortum (veya boru) iç çap boyutuna (32 mm veya 20 mm) veya en büyük bölüme göre aksesuar çapına ayarlayın. Seçilen ayarlama düğmesi çapı, kullanılan hortum/boru/aksesuarın en geniş yerinin çapıyla eşit veya ondan büyük olmalıdır. Cihazla gelen hortumun iç çapı 32 mm'dir. Akış hızı 20m/sn. altına düştüğünde bir sesli alarm devreye girer. İstenmeyen alarmları azaltmak için sistemde bir zaman erteleme düzeneği mevcuttur.

NOT: Hortum çapı ayarlayıcıyı sadece bağlı olan emme hortumunun sarı işaretli çap aralıklarına ayarlayın.

Bir tıkanıklık yokken alarm sesi duyulduğunda:

1. Ayar kontrolünün doğru çapa ayarlandığından emin olun.
2. Akış hızı ayarı maksimumun altında bir değere ayarlanmışsa, hortumdaki yeterli akış alarmı durdurana kadar seviyeyi artırın.
3. Alarm devam ederse, hortumu çıkarın ve temiz olduğunu teyit edin. Dolu veya tıkalıysa toz çantasını çıkarın ve değiştirin, filtre durumunu kontrol edin ve gerekiyorsa değiştirin.

Alarm çalmaya devam ederse yerel DEWALT servisiyle iletişime geçin.

Elektrikli Aletlere Bağlanması (Şekil C, E)

UYARI: *Sadece talimatlarda belirtilen amaçlara uygun çıkışı kullanın.*

UYARI: *Düğmeyi "Alet Kontrolü" konumuna getirmeden önce bağlı aletin kapalı olduğundan emin olun.*

UYARI: *Aletin maksimum yükü, priz çıkışındaki nominal maksimum çıkış gücü değerini aşmamalıdır.*

NOT: Bazı Fırçasız AC aletler, elektrikli aleti açmadan Vakumlu süpürgeyi otomatik modda başlatabilir.

1. Vakumlu emici güç kablosunu uygun bir prize takın.
2. Elektrikli aleti çıkış prizine **13** takın.
   NOT: Prize takılacak aletin güç toleransı için **Elektrikli aletin güç bağlantı verileri bölümü *Teknik Veriler*** altındaki bilgilere bakın.
3. Açma/kapama kumanda düğmesini **15** AÇIK konuma getirin . Bu, vakum gücünün elektrikli cihaz tarafından otomatik olarak açılıp kapatılmasını sağlar. Vakumun soket üzerinden kontrol edilebilmesi için aletin minimum gücü 250 watt'tan büyük olmalıdır?
   NOT: Vakumlu temizleyici 0,5 saniye içerisinde otomatik olarak başlar ve elektrikli alet kapatıldıktan sonra 7 saniye süreyle devam eder. Bir güç jeneratörü ile kullanıldığında kapandıktan çalışma süresi değişebilir.
4. Manuel moda geri dönmek için kapama kumanda düğmesini **15** AÇIK konuma getirin). Manuel modda, cihaz ve vakum birbirinden bağımsız olarak açılır ve kapanır.
5. DEWALT inşaat yeri toz toplama cihazına, DEWALT AirLock bağlantı sistemi takılıdır. AirLock sistemi emme hortumu **7** ve elektrikli cihaz arasında sağlam bağlantı sağlar. AirLock konektörü **24** DEWALT uyumlu cihazlara doğrudan veya bir AirLock adaptörü (yerel DEWALT bayinizde mevcuttur) kullanılarak bağlanır. Uygun adaptörlerle ilgili ayrıntı için ***Aksesuarlar*** bölümüne bakın. **NOT:** Eğer bir adaptör kullanıyorsanız aşağıdaki adımlara geçmeden önce adaptörün cihazın çıkışına sıkıca bağlandığından emin olun.
   a. AirLock konektörü üzerindeki kelepçenin açık kilit konumunda olduğundan emin olun. Kelepçe ve AirLock konektörü üzerindeki çentikleri **25** açık kilit ve kilit konumlarında gösterildiği gibi hizalayın.
   b. AirLock konektörünü adaptör bağlantı noktasına ittirin.
   c. Kelepçeyi kilitli konuma döndürün.
   NOT: Kelepçe içindeki bilyeli rulmanlar yuvaya kilitlenir ve bağlantıyı emniyete alır. Elektrikli alet artık toz toplama cihazına sağlam bir şekilde bağlanmıştır.

Otomatik Filtre Temizleme Sistemi

Bu vakum sistemi filtre tıkanmalarını minimize eden, yüksek düzeyde verimli bir filtre temizleme sistemine sahiptir. Her 30 saniyede bir, iki filtreden biri otomatik temizlenir. Temizlik işlemi filtreler arasında değişmeli olur ve ünitenin hizmet ömrü boyunca devam eder.

NOT: Vakumu çalıştırdıktan sonra her iki filtre de ilk 15 saniye içinde temizlenir.

NOT: Bu işlem sırasında bir tıkırtı sesi duymanız normaldir.

NOT: Çok uzun saatler boyunca çalıştığında otomatik filtre temizleme sistemi etkili çalışmayabilir. Bu durum meydana geldiğinde **Bakım** başlığı altında ***Filtre*** bölümüne bakın.

Park Freni (Şekil F)

Park freni vakumlu temizleyicinin kaymasını önlemek için tekerleklerden birini kilitler.

1. Park frenini devreye sokmak için frene **26** basarak freni kilitli konuma getirin.
2. Park frenini devreden çıkarmak için fren düğmesine basarak freni kilit açık konuma getirin.

Toz Toplama Torbasının Yerleştirilmesi (Şekil B)

Plastik torbayı yerleştirirken, hazne ile torba arasındaki havayı mümkün olduğunca çıkardığınızdan emin olun. Başlık ve hazne arasındaki sızdırmazlıkta büyük kırışıklıklardan kaçınmaya çalışın.

Toz Toplama Torbasını Çıkartma / Değiştirme

UYARI: *Kullanılmış toz torbalarıyla temas öncesinde toz maskesi ve eldiven gibi uygun koruyucu ekipmanları mutlaka takın.*

1. Vakumu kapatın ve fişini prizden çekin.
2. Emme hortumunu çıkartın, dönme kilitli hortum girişini **10** giriş tapası **19** ile kapatın.
3. Toz toplama kabı mandallarını **4** açın ve vakum başlığını **3** çıkartın
4. Toz toplama torbasını girişten dikkatlice çekin.
5. Makineden çıkarırken, toz toplama torbasının ağzını yapışkan bant veya kablo bağı (ürünle birlikte verilmez) ile sıkıca kapatın.
6. Toz toplama torbasını düzenleyici yasalar uyarınca ilgili çöp toplama yerine atın.

Islak Çekme Uygulamaları (Şekil G)

UYARI: *Vakumlu süpürgeyi ıslak toplama için kullanırken **13** elektrikli aletleri prize takmayın.*

UYARI: *Vakumu ıslak çekme sırasında kullanırken, vakumu sadece artık akım cihazı (RCD) korumalı çıkışa takın.*

UYARI: *Makineden köpük veya sıvı sızıyorsa derhal kapalı konuma getirin.*

DİKKAT: *Su seviyesi belirleme düzeneğini düzenli temizleyin ve herhangi bir hasarı olup olmadığını kontrol edin.*

İKAZ: *Küre şeklindeki şamandırayı ÇIKARMAYIN **27**, bunu yapmak vakumlu süpürgeye zarar verir. Küre şeklindeki şamandıra motora su girmesini önler.*

Vakumu ıslak çekme için kullanmadan önce:

1. Vakumu kapatın ve fişini **2** prizden çekin.
2. Toz toplama kabı mandallarını **4** açın ve vakum başlığını çıkartın.
3. Toz torbasını **20** çıkartın (bkz. **Toz Toplama Torbasını Çıkartma / Değiştirme** bölümü).
4. Filtreyi çıkartın (bkz. "Filtrenin Çıkartılması" bölümü.
5. Toz toplama kabının içini hafif ıslak bir bezle silin.
6. Motor kafasını geri takın ve mandalları kapatın.
7. Vakumu bir RCD korumalı çıkışa takın.

UYARI: *Makineyi bu ayardayken M ve H Sınıfı toz için kullanmayın.*

Toz Toplama Kabını Boşaltma (Şekil G)

Toz toplama kabı dolduğunda küre şeklindeki şamandıra valfi **27** motora giden havayı bloke eder ve motorun sesi hemen değişir. Motordan yüksek şiddetle ses geldiğinde ve hava/su akışı durduğunda toz toplama kabını boşaltın.

1. Vakumu kapatın ve fişini prizden çekin.
2. Toz toplama kabı mandallarını **4** açın ve vakum başlığını **3** çıkartın.
3. Toz toplama kabının **6** içerisindekileri uygun bir kaba boşaltın veya atın.

Kuru Vakumlu Çalıştırmaya Geri Dönmek İçin

1. Toz toplama kabını boşaltın, bununla ilgili **Toz Toplama Kabını Boşaltma** talimatlarına bakın.
2. Toz toplama kabını kuruyana kadar baş aşağı koyun. Kuru çekme için ıslak toz toplama kabı KULLANMAYIN.
3. Vakum başlığını **3** kuruyana kadar düz bir zemine koyun.
4. Filtreleri vakum başlığı kuruduğunda tekrar takın. Bununla ilgili **Bakım** başlığı altındaki ***Filtreler*** bölümüne bakın.
5. Toz toplama kabı kuruduğunda vakum başlığını toz toplama kabına yerleştirin ve toz toplama kabı mandallarını **4** kapatarak sabitleyin.

Teleskopik Kol (Şekil H)

Teleskopik kolu **18** kaldırmak ve indirmek için serbest bırakma düğmesine **17** basın.

Kapatılması (Şekil D)

1. Açma/kapama kumanda düğmesini **15** KAPALI konuma getirin (O) basın.
2. Üniteyi fişten çekin.

Taşıma (Şekil I)

DİKKAT: *Yaralanma ve hasar riski! Cihazı taşırken ağırlığına dikkat edin. Cihazı istenmeyen hareketlere karşı emniyete alın.*

1. Tozsuz taşıma için, toz torbalarını hazne kabından çıkarın veya sıvıları emdikten sonra, kaptaki sıvıları boşaltın.
2. Hortumu çıkartın, dönme kilitli hortum girişini **10** giriş tapası **19** ile kapatın.
3. Kir parçacıklarının kaçmasını önlemek için emme hortumunun uçlarını birleştirin.
4. Güç kablosu **2** ve emme hortumunu saklayın.
5. Araç ile taşırken makineyi hareket etmeye ve devrilmeye karşı emniyete alın.

BAKIM

DEWALT cihazınız uzun süre boyunca minimum bakımla çalışmak üzere tasarlanmıştır. Cihazın uzun süre boyunca verimli bir şekilde çalışması, uygun bakım ve düzenli temizlik yapılmasına bağlıdır.

Tıkanmış bir filtre nedeniyle emiş performansı kaybı yaşarsanız, üniteyi kapatın, döner kilitli hortum girişini **10** giriş tapası **19** ile kapatın, üniteyi çalıştırın ve filtre temizlemeyle ilgili iki kez tık sesi gelene kadar 15 saniye bekleyin. Emiş performansı hala yeterli değilse, filtreler değiştirilmelidir.

TEHLİKE: *Toz sağlığa zararlıdır. Bakım çalışmaları (örn. filtrelerin değiştirilmesi) gerçekleştirirken daima P2 sınıfı veya daha yüksek solunum maskeleri elden çıkarma giysileri ve solunum maskeleri kullanın.*

UYARI: Ayarlama yaparken veya kurulumları değiştirirken veya onarım yaparken aksesuarları takıp ve çıkarmadan önce, yaralanma riskini azaltmak için cihazı kapalı konuma getirin ve cihazı prizden çıkarın. *Kazara çalıştırma yaralanmaya neden olabilir.*

UYARI: *Kullanıcı bakımı için, makine makul olduğu sürece bakım ekibi ve diğerleri için risk yaratmayacak biçimde demonte edilmeli, temizlenmeli ve bakımı yapılmalıdır. Uygun önlemler arasında demonte etmeden önce zararlı maddeleri temizleme, makinenin demonte edileceği yerdeki filtre havalandırma düzenlemelerine uyma, bakım alanını temizleme ve uygun koruyucular kullanma bulunmaktadır.*

- *Örneğin filtredeki hasarların kontrolü, makinenin hava geçirmezliğinin kontrolü ve makinenin kontrol mekanizmasının doğru şekilde çalışıp çalışmadığının kontrolünü içeren teknik muayeneleri üretici veya eğitimli bir kişi tarafından yılda en az bir kez yapılmalıdır.*
- *Ayrıca, H sınıfı makinelerde, makine filtrasyon verimliliği en az yılda bir kez veya ulusal gerekliliklere göre daha sık olarak test edilmelidir. Makinenin filtre verimliliğini doğrulamak için kullanılabilecek test yöntemi 22.AA.201.2'de belirtilmiştir. Test başarısız olursa, yeni bir filtre ile tekrarlanmalıdır.*
- *Servis veya bakım işlemleri sırasında temizlenmesine rağmen tekrar kullanılamayacak durumdaki tüm kirlenmiş malzemeler atılmalıdır; bu malzemeler bu tür atıkların atılmasına dair güncel düzenlemelere uygun olarak, su ve hava geçirmeyen torbalarda atılmalıdır.*
- *Makinenin dışını çıkarın. Bu kısım, vakumlu temizleme yöntemleriyle temizlenmeli ve silerek temizleme uygulanmalı veya tehlikeli bir bölgeden dışarıya almadan önce sızdırmazlık yapılmalıdır. Tüm makine parçaları tehlikeli bölgeden çıkartıldığında kirlenmiş olarak düşünülmeli ve tozun yayılmasını önlemek için uygun önlem alınmalıdır.*

Filtre

Filtrelerin Çıkartılması (Şekil J, K)

1. Açma/kapama kumanda düğmesini **15** KAPALI konuma getirin (O) ve kablo fişini prizden çekin.
2. Toz toplama kabı mandallarını **4** açın ve vakum başlığını **3** toz toplama kabından çıkartın. Vakum başlığını baş aşağı bir şekilde düz bir zemine koyun.
3. DWV905H için, bir T-10 uç kullanarak 2,5 mm'lik lokma başlı vidayı **28** gevşetin, ardından filtre plakasını **29** filtrelerden çıkartın, bkz. Şekil J. Üniteden çıkarıldıktan sonra H Sınıfı ana filtre elemanını tekrar kullanmayın.

4. Her bir filtreyi **9** gösterildiği şekilde plastik uçlu kapak üzerinden tutarak saatin tersi yönde çevirin, bkz. Şekil K ve montaj deliğine kir girmediğinden emin olarak dikkatli bir şekilde başlıktan çıkartın.
   NOT: Filtre malzemesine zarar vermemeye dikkat edin.
5. Vakum başlığının alt tarafının temizlenmesi gerekirse su ve yumuşak sabunla nemlendirilmiş bir bez kullanın ve kurumaya bırakın. Bezi uygun bir çöpe atın.
6. Filtrelerde aşınma, yırtılma veya diğer bir hasar olup olmadığını kontrol edin.

UYARI: *Filterelerin durumuyla ilgili herhangi bir şüphe olması durumunda değiştirilmeleri GEREKİR. Hasarlı filtreleri kullanmaya devam ETMEYİN. H sınıfı filtreler ünite dışında elle temizlenmemelidir.*

UYARI: *Filtreleri temizlemek için asla basınçlı hava veya bir fırça kullanmayın aksi takdirde filtre mebranı zarar görebilir ve bu tozun filtrenin içinden geçmesine neden olur. Gerekirse hafifçe sert bir yüzeye vurun veya oda sıcaklığındaki suyla yıkayın ve kurumasını bekleyin. Tipik olarak tozla kaplı olduklarında dahi filtrelerin temizlenmesi gerekmez. Otomatik filtre temizleme sistemi maksimum performans göstermeye ve çalışmaya devam edecektir. Filtre membranında görsel arıza olması durumunda filtreleri değiştirin. Filtre ömrü; kullanım ve bakıma bağlı olarak altı ile on iki ay arasındadır.*

Filtrelerin Takılması (Şekil J, L)

1. Filtre contasının **30** yerinde ve sağlam olduğundan emin olun
2. Filtre dişleriyle **31** vakum başlığının dişlerinin aynı sırada olduğundan emin olun ve filtreyi hafif şiddet kullanarak tam sıkı olana kadar saat yönünde çevirin.
   NOT: Filtre malzemesine zarar vermemeye dikkat edin.
3. DWV905H için, filtre plakasını **29** değiştirin ve plakanın en üstündeki filtre vidasını **28** sıkın.
4. filtre çubuğunu **28** yerine geri takarak emniyete alın, bkz. Şekil J.
5. Vakum başlığını **3** toz toplayıcıya yerleştirin ve toz toplama kabı mandallarını **4** kapatarak sabitleyin.

Yağlama

Bu toz toplama cihazının ilave yağlanmasına gerek yoktur.

Temizleme

UYARI: *Cihazın metalik olmayan parçalarını temizlemek için asla çözücü veya başka sert kimyasal kullanmayın. Bu kimyasallar bu parçalarda kullanılan malzemeleri güçsüzleştirir. Makinenin içine herhangi bir sıvının girmesine izin vermeyin ve cihazın herhangi bir parçasını bir sıvı içine daldırmayın.*

1. Toz emici düzeneği dış kısmını vakumla temizleyin. Daha iyi bir temizlik gerekirse, yalnızca su ve yumuşak sabunla nemlendirilmiş bir bez kullanın.
2. Bezi kullandıktan sonra uygun bir çöpe atın.

Saklama (Şekil I)

1. Toz toplama kabını boşaltın ve **Çalıştırma** başlığı altındaki ***Toz Toplama Kabını Boşaltma*** bölümüne bakın.
2. Vakum düzeneğinin iş ve dış kısmını temizleyin.
3. Filtreleri temizleyin ve çıkartın, bkz. **Filtreler**.
4. Hortumu **7** dönme kilitli hortum girişinden **10** çıkartın ve girişi giriş tapası **19** ile kapatın
5. Kir parçacıklarının kaçmasını önlemek için emme hortumunun uçlarını birleştirin.
6. Emme hortumu ve elektrik kablosunu şekilde gösterildiği gibi saklayın. Üniteyi kuru bir odaya koyun ve yetkisiz kullanımlara izin vermeyin.
   NOT: Emme hortumu söküldüğünde kirlerin toz toplama kabının içerisinde kalması için giriş tapasını girişe takın. Hortumun uçlarını birbirine ekleyebilirsiniz ve dönme kilitli uçla kilitleyebilirsiniz.
   NOT: Islak uygulamalardan sonra, depoya kaldırma öncesinde sıvı kabının iç kısımları kurutulmalıdır.

Aksesuarlar

UYARI: *DEWALT tarafından tedarik veya tavsiye edilenlerin dışındaki aksesuarlar bu ürün üzerinde test edilmediğinden, söz konusu aksesuarların bu cihazla birlikte kullanılması tehlikeli olabilir. Yaralanma riskini azaltmak için bu ürünle birlikte sadece DEWALT tarafından tavsiye edilen aksesuarlar kullanılmalıdır.*

AKSESUARLAR

DWV9340-XJ	Toz Sınıfı M Filtre
DWV9345-XJ	Toz Sınıfı H Filtre
DWV9315-XJ	Çarpma koruyucu hortum
DWV9316-XJ	Anti-statik hortum; çap 32mm
DWV9401-XJ	Kağıt torba
DWV9400-XJ	Plastik kovan
DWV9402-XJ	Bez torba
DWV9500-XJ	Süpürge Düzeneği
DWV9345-XJ	ToughSystem®, TSTAK® Süpürge Düzeneği

DEWALT AirLock Sistemi

DWV9000	Dönme Kilitli bağlantı
DWV9110	29-35 mm konik lastik adaptör
DWV9120	35-38 mm kademeli lastik adaptör
DWV9130	35 mm OD adaptör
DWV9150	35 mm OD açı adaptör

Süpürge Düzeneği Kurulumu (Şekil M)

1. Bir T-25 yıldız uç kullanarak 4 taşıma vidasını sökün ve taşıma kolunu çıkarın.
2. Süpürge düzeneğini taşıma kolu vidalarını kullanarak tekrar kurun. Yuvalarına geri takın ve sıkın.
3. Ürünle verilen 2 vidayı **32** süpürge düzeneğinin arka yuvalarına yerleştirin. Malzemeyi delik altındaki gizli vida yuvasına ulaşmak için her vidayı bastırın ve döndürün. Sıkın.

DIKKAT: *Her 14 litrelik depolama biriminde 9 kg'ı (DWV9510 model için 30kg) geçmeyin, toz emicisi başına maksimum 2 depolama birimi kullanılabilir. Her 28 litrelik depolama biriminde 18 kg'ı geçmeyin, toz emicisi başına maksimum 1 depolama birimi kullanılabilir. Tavsiye edilen yüksekliğin ve/veya ağırlığın aşılması dengesiz bir toz emişine, bu da yaralanmaya veya hasara sebep olabilir. DWV9510 modeli için önerilen yükseklik 40 cm'dir.*

DİKKAT: *Toz emiciyi monte edilmiş depolama birimlerinin tutamaklarını kullanarak taşımayın.*

İKAZ: *Toz emiciyi T-stack depolama birimi takılı depo başlığından çıkarmayın. Çıkarmanız toz emme filtresine hasar verebilir.*

İKAZ: *Taşıma tutamağı, olası sökme işlemleri için saklanmalıdır.*

Düzenek tekrar çıkarılacaksa, bu işlem ters sırada yapılır. Tutamak yeniden takılmalı ve vida deliklerini kapatmak için **32** *iki arka vida motor kafası muhafazasına geri vidalanmalıdır.*

Güç Kablosunu Hortuma Sabitleme (Şekil A)

Güç kablosu **2** D279058CL hortum klipsi kullanılarak (yerel DEWALT bayinizde mevcuttur) emme hortumuna **7** sabitlenebilir.

Uygun aksesuarlarla ilgili daha fazla bilgi almak için satış noktalarıyla görüşün.

Sorun Giderme

Sorun	Çözüm
Motor çalışmıyor	Güç kablosunu, tapaları ve çıkışı kontrol edin.
	Açma/kapama kumanda düğmesinin AÇIK konumda olduğundan emin olun ▮).
Emme gücü düşüyor	Emme nozülü, emme borusu, emme hortumu veya filtreleri tıkayan şeyleri temizleyin.
	Kağıt veya yün torbayı değiştirin.
	Filtrelerin doğru takıldığını kontrol edin.
	Filtreleri temizleyin veya değiştirin.
	Toz toplama kabını boşaltın, **Çalıştırma** başlığı altındaki ***Toz Toplama Kabını Boşaltma*** bölümüne bakın.
Vakum çalışması durdu	Termal aşırı yük tetiklemiş olabilir: 1. Vakum sistemini kapatın ve vakumlu temizleyiciyi güç kaynağından ayırın. 2. Gerekirse, toz toplama kabını boşaltın. 3. Üniteyi soğumaya bırakın. 4. Güç kablosunu uygun bir prize takın ve test etmek için açma/kapama kumanda düğmesini AÇIK ▮) konumuna getirin. Vakumlu süpürge çalışmazsa, satıcınızla temas kurmak veya size en yakın DEWALT yetkili servisinin yerini öğrenmek için DEWALT kataloğuna bakın veya bu kılavuzda belirtilen adresteki DEWALT merkeziyle iletişime geçin.
Vakumlu temizleme sırasında toz geliyor	Filtrelerin doğru takıldığını kontrol edin.
	Filtrelerin hasarlı olmadığını kontrol edin, gerekirse değiştirin.
	Filtre contalarının yerinde ve sağlam olduğundan emin olun.
Otomatik filtre temizleme çalışmıyor	Filtre temizleme mekanizmasının çalıştığından emin olmak için solenoid klik sesini dinleyin.
Cihaz açılmıyor.	Açma/kapama kontrol düğmesinin AÇIK konumda olduğundan emin olun.

Çevrenin korunması

Ayrı toplama. Bu sembolü taşıyan ürünler normal evsel atıklarla birlikte çöpe atılmamalıdır.

Ürünler hammadde ihtiyacını azaltmak için geri kazanılabilecek veya geri dönüştürülebilecek malzemeler içerir. Elektrikli aletleri lütfen yerel yönetmeliklere uygun şekilde geri dönüşüme tabi tutun. İlave bilgiler şu adreste mevcuttur: **www.2helpU.com**.

Servis

NOT: Toz toplama cihazının onarıma gönderilmesi gerekiyorsa:

1. Çıkarılan tehlikeli maddelerden kaynaklanan olası tehlikeleri açıklığa kavuşturmak için ekipmanı göndermeden *önce* DEWALT *servis merkezi ile iletişime geçin.*
2. *Taşıma sırasında ve servis merkezinde kişisel korunma için aşağıdaki talimatlara uyun:*
   a. Cihazın içini ve dışını iyice temizleyin.
   b. Filtreyi/atma torbasını çıkarın.
   c. Varsa, cihazı hava geçirmez şekilde plastik torbaya koyun.
   d. Temizlenen tehlikeli maddelerin bir listesini, hava geçirmez paketin dışına yapıştırın.

ΒΑΡΕΟΣ ΤΥΠΟΥ ΣΥΣΚΕΥΗ ΕΞΑΓΩΓΗΣ ΣΚΟΝΗΣ ΔΟΜΙΚΩΝ ΕΡΓΑΣΙΩΝ DWV905M, DWV905H

Συγχαρητήρια!

Επιλέξατε ένα εργαλείο DEWALT . Τα έτη εμπειρίας, η σχολαστική ανάπτυξη προϊόντων και η καινοτομία έχουν καταστήσει την DEWALT έναν από τους πιο αξιόπιστους συνεργάτες στον τομέα των επαγγελματικών ηλεκτρικών εργαλείων.

Τεχνικά δεδομένα

		DWV905M DWV905H QS/GB	DWV905M DWV905H LX
Τάση	V_{AC}	230	115
Hv. Βασ. & Ιρλανδία	V_{AC}	230	115
Τύπος		1	1
Ονομαστική ισχύς	W	1400	1400
Μέγ. ισχύς	W	3600/3000	1840
Συχνότητα	Hz	50	50
Βαθμός προστασίας		IPX4	IPX4
Χωρητικότητα δοχείου	l	38	38
Ποσότητα πλήρωσης (υγρό)	l	18,4	18,4
Παροχή (μέγ. σε φυσητήρα)	L/s	75	71
Αρνητική πίεση (μέγ. σε φυσητήρα)	kPa	25	24
Παροχή (EN60335-2-69)	L/s	41	39
Αρνητική πίεση (EN60335-2-69)	kPa	22,6	21,6
Επιφάνεια φιλτραρίσματος	m^2	0,3	0,3
Δεδομένα σύνδεσης ρεύματος ηλεκτρικού εργαλείου	W	2200/1600	440
Μήκος εύκαμπτου σωλήνα	m	4,6	4,6
Διάμετρος εύκαμπτου σωλήνα	mm	32	32
Βάρος	kg	15	15

Τιμές θορύβου και/ή κραδασμών (διανυσματικό άθροισμα σε τρεις άξονες) σύμφωνα με το EN60335-2-69:

L_{PA}	(στάθμη ηχητικής πίεσης εκπομπών)	dB(A)	72	72
L_{WA}	(στάθμη ηχητικής ισχύος)	dB(A)	85	86
K	(αβεβαιότητα αναφερόμενης στάθμης ήχου)	dB(A)	2	2

Δήλωση συμμόρφωσης ΕΚ

Οδηγία σχετικά με τα μηχανήματα

CE

Γενικής χρήσης συσκευή εξαγωγής σκόνης DWV905M, DWV905H

Η DEWALT δηλώνει ότι αυτά τα προϊόντα που περιγράφονται στα ***Τεχνικά Χαρακτηριστικά*** συμμορφώνονται με τα εξής: 2006/42/EK, EN 60335-1:2012 + AC:2014 + A11:2014 + A13:2017 + A1:2019 + A2:2019 + A14:2019 + A15:2021, EN60335-2-69:2012.

Αυτά τα προϊόντα συμμορφώνονται επίσης με τις Οδηγίες 2014/30/ΕΕ και 2011/65/ΕΕ. Για περισσότερες πληροφορίες, παρακαλούμε να απευθύνεστε στην DEWALT στην ακόλουθη διεύθυνση ή ανατρέξτε στην πίσω πλευρά του εγχειριδίου.

Ο υπογράφων είναι υπεύθυνος για τη σύνταξη του τεχνικού φακέλου και κάνει αυτή τη δήλωση για λογαριασμό της DEWALT.



Markus Rompel
Αντιπρόεδρος Τεχνικής Διεύθυνσης, PTE Ευρώπης
DEWALT, Richard-Klinger-Straße 11,
D-65510, Idstein, Germany (Γερμανία)
14.10.2022

ΔΗΛΩΣΗ ΣΥΜΜΟΡΦΩΣΗΣ ΚΑΝΟΝΙΣΜΟΙ (ΑΣΦΑΛΕΙΑΣ) ΗΝ. ΒΑΣΙΛΕΙΟΥ ΠΕΡΙ ΤΗΣ ΠΡΟΜΗΘΕΙΑΣ ΜΗΧΑΝΟΛΟΓΙΚΟΥ ΕΞΟΠΛΙΣΜΟΥ 2008

UK CA

Γενικής χρήσης συσκευή εξαγωγής σκόνης DWV905M, DWV905H

Η DEWALT δηλώνει ότι αυτά τα προϊόντα που περιγράφονται στα ***Τεχνικά χαρακτηριστικά*** είναι σε συμμόρφωση με τα εξής:

Κανονισμοί (ασφαλείας) περί προμήθειας μηχανημάτων, 2008, Διάταγμα Hv. Βασιλείου 2008/1597 (όπως έχει τροποποιηθεί), EN 60335-1:2012 + AC:2014 + A11:2014 + A13:2017 + A1:2019 + A2:2019 + A14:2019 + A15:2021, EN60335-2-69:2012.

Αυτά τα προϊόντα συμμορφώνονται με τους εξής κανονισμούς του Hv. Βασιλείου:

Κανονισμοί ηλεκτρομαγνητικής συμβατότητας, 2016, Διάταγμα Hv. Βασιλείου 2016/1091 (όπως τροποποιήθηκε).

Κανονισμοί περί περιορισμού της χρήσης ορισμένων επικίνδυνων ουσιών σε ηλεκτρικό και ηλεκτρονικό εξοπλισμό, 2012, Διάταγμα Hv. Βασιλείου 2012/3032 (όπως τροποποιήθηκε).

Για περισσότερες πληροφορίες επικοινωνήστε με την DEWALT στη διεύθυνση που ακολουθεί ή ανατρέξτε στο πίσω μέρος του εγχειριδίου.

Ο υπογράφων είναι υπεύθυνος για τη σύνταξη του τεχνικού φακέλου και κάνει αυτή τη δήλωση για λογαριασμό της DEWALT.



Karl Evans
Αντιπρόεδρος Τομέα Ηλεκτρικών εργαλείων EANZ GTS
DEWALT UK, 270 Bath Road, Slough
Berkshire, SL1 4DX
England (Αγγλία)
14.10.2022

ΠΡΟΕΙΔΟΠΟΙΗΣΗ: *Για να ελαττώσετε τον κίνδυνο τραυματισμού, διαβάστε το εγχειρίδιο χρήσης.*

Ορισμοί: Οδηγίες ασφαλείας

Οι παρακάτω ορισμοί περιγράφουν το επίπεδο σοβαρότητας για κάθε προειδοποιητική λέξη. Παρακαλούμε διαβάστε το εγχειρίδιο και δώστε προσοχή σε αυτά τα σύμβολα.

ΚΙΝΔΥΝΟΣ: *Υποδεικνύει μια επικείμενη επικίνδυνη κατάσταση, η οποία, εάν δεν αποφευχθεί,* ***θα*** *προκαλέσει* ***θάνατο ή σοβαρό τραυματισμό****.*

ΠΡΟΕΙΔΟΠΟΙΗΣΗ: *Υποδεικνύει μια ενδεχομένως επικίνδυνη κατάσταση, η οποία, εάν δεν αποφευχθεί,* ***θα μπορούσε*** *να προκαλέσει* ***θάνατο ή σοβαρό τραυματισμό****.*

ΠΡΟΣΟΧΗ: *Υποδεικνύει μια ενδεχομένως επικίνδυνη κατάσταση, η οποία, εάν δεν αποφευχθεί,* ***ενδέχεται*** *να προκαλέσει* ***τραυματισμό μικρής ή μέτριας σοβαρότητας****.*

ΣΗΜΕΙΩΣΗ: *Υποδεικνύει μια πρακτική που* ***δεν έχει σχέση με προσωπικό τραυματισμό*** *και η οποία, εάν δεν αποφευχθεί,* ***ενδέχεται*** *να προκαλέσει* ***υλική ζημιά****.*

Υποδηλώνει κίνδυνο ηλεκτροπληξίας.

Υποδηλώνει κίνδυνο πυρκαγιάς.

Σημαντικές οδηγίες ασφαλείας

ΠΡΟΕΙΔΟΠΟΙΗΣΗ! Διαβάστε όλες τις προειδοποιήσεις ασφαλείας και όλες τις οδηγίες. *Η μη τήρηση των προειδοποιήσεων και των οδηγιών μπορεί να έχει ως αποτέλεσμα ηλεκτροπληξία, πυρκαγιά και/ ή σοβαρό τραυματισμό.*

ΦΥΛΑΞΤΕ ΟΛΕΣ ΤΙΣ ΠΡΟΕΙΔΟΠΟΙΗΣΕΙΣ ΚΑΙ ΟΔΗΓΙΕΣ ΓΙΑ ΜΕΛΛΟΝΤΙΚΗ ΑΝΑΦΟΡΑ

ΠΡΙΝ ΧΡΗΣΙΜΟΠΟΙΗΣΕΤΕ ΑΥΤΗ ΤΗ ΣΥΣΚΕΥΗ, ΔΙΑΒΑΣΤΕ ΚΑΙ ΑΚΟΛΟΥΘΗΣΤΕ ΟΛΕΣ ΤΙΣ ΟΔΗΓΙΕΣ.

ΠΡΟΕΙΔΟΠΟΙΗΣΗ: *Οι χειριστές θα πρέπει να έχουν εκπαιδευτεί επαρκώς στη χρήση αυτών των συσκευών.*

ΠΡΟΕΙΔΟΠΟΙΗΣΗ: *Για να μειώσετε τον κίνδυνο ηλεκτροπληξίας. Μην εκθέσετε τον εξοπλισμό στη βροχή. Αποθηκεύετε τον εξοπλισμό σε εσωτερικό χώρο.*

- *Πριν τη χρήση, θα πρέπει να παρέχονται στους χειριστές πληροφορίες, οδηγίες και εκπαίδευση για τη χρήση της συσκευής και για τις ουσίες για τις οποίες θα χρησιμοποιηθεί, περιλαμβανομένης της ασφαλούς μεθόδου αφαίρεσης και απόρριψης των υλικών που συλλέγονται.*
- *Ο χειριστές θα πρέπει να τηρούν όλους τους κανονισμούς ασφαλείας που έχουν εφαρμογή στα υλικά που χειρίζονται.*
- *Αυτή η συσκευή ενδέχεται να περιέχει σκόνη επιβλαβή για την υγεία. Οι εργασίες καθαρισμού και συντήρησης, περιλαμβανομένης της τελικής διάθεσης φίλτρων, σάκων συλλογής σκόνης και της εκκένωσης του δοχείου συλλογής σκόνης, επιτρέπεται να πραγματοποιούνται μόνο από επαγγελματίες που φορούν κατάλληλο προστατευτικό εξοπλισμό.*
- *Μην αφήνετε τη συσκευή χωρίς επιτήρηση όταν είναι συνδεδεμένη σε πηγή ρεύματος. Αποσυνδέετε τη συσκευή από την πρίζα όταν δεν χρησιμοποιείται και πριν το σέρβις.*
- *Μη χρησιμοποιείτε τη συσκευή αναρρόφησης χωρίς να έχετε τοποθετήσει τα φίλτρα, εκτός όπως περιγράφεται στο τμήμα Εφαρμογές συλλογής υγρών υλικών.*
- *Το προϊόν αυτό δεν προορίζεται για χρήση από άτομα (περιλαμβανομένων παιδιών) που έχουν μειωμένες σωματικές, αισθητηριακές ή διανοητικές ικανότητες, έλλειψη εμπειρίας και γνώσεων.*
- *Τα παιδιά πρέπει να επιτηρούνται, ώστε να διασφαλίζεται ότι δεν παίζουν με τη συσκευή.*
- *Χρησιμοποιείτε τη συσκευή αυτή ΜΟΝΟ όπως περιγράφεται στο εγχειρίδιο. ΧΡΗΣΙΜΟΠΟΙΕΙΤΕ ΜΟΝΟ ΠΡΟΣΑΡΤΗΜΑΤΑ ΕΓΚΕΚΡΙΜΕΝΑ ΑΠΟ ΤΗΝ DEWALT.*
- *Αν δεν λειτουργεί σωστά η συσκευή, ή αν έχει πέσει ή υποστεί ζημιά, παραδώστε τη σε ένα κέντρο σέρβις.*
- *Μην πιάνετε το φις ή τη συσκευή με υγρά χέρια.*
- *Μην τοποθετείτε οποιαδήποτε αντικείμενα μέσα στα ανοίγματα της συσκευής. Μη χρησιμοποιήσετε τη συσκευή αν οποιοδήποτε άνοιγμα είναι φραγμένο. Διατηρείτε την απαλλαγμένη από σκόνη, χνούδια, τρίχες και οτιδήποτε άλλο μπορεί να ελαττώσει τη ροή του αέρα.*
- *Διατηρείτε μαλλιά, χαλαρό ρουχισμό, δάκτυλα και όλα τα μέρη του σώματος μακριά από τα ανοίγματα και τα κινούμενα μέρη.*
- *Απενεργοποιείτε όλα τα χειριστήρια πριν αποσυνδέσετε τη συσκευή από την πρίζα.*
- *Προσέχετε ιδιαίτερα όταν καθαρίζετε σε σκαλιά.*
- *Μη χρησιμοποιείτε τη συσκευή για συλλογή εύφλεκτων ή καύσιμων υγρών, όπως βενζίνης και μην τη χρησιμοποιείτε σε χώρους όπου υπάρχουν εύφλεκτα ή καύσιμα υγρά.*
- *Πλήγμα από εκκένωση στατικού ηλεκτρισμού είναι πιθανό σε ξηρές περιοχές ή όταν είναι χαμηλή η σχετική υγρασία του αέρα. Αυτό είναι μόνο προσωρινό, και δεν επηρεάζει τη χρήση της συσκευής αναρρόφησης.*
- *Για να αποφύγετε αυτανάφλεξη των περιεχομένων, αδειάζετε το δοχείο μετά από κάθε χρήση.*

- *Σε μη ασφαλείς καταστάσεις απενεργοποιείτε τη μονάδα εξαγωγής σκόνης και αποσυνδέετέ την από την πρίζα.*

ΦΥΛΑΞΤΕ ΑΥΤΕΣ ΤΙΣ ΟΔΗΓΙΕΣ

Πρόσθετοι κανόνες ασφαλείας

- *Μη συλλέγετε οτιδήποτε καίγεται ή καπνίζει, όπως τσιγάρα, σπίρτα ή καυτές στάχτες.*
- *Αυτό το εργαλείο αυτό είναι ανθεκτικό σε πιτσιλιές σύμφωνα με το βαθμό προστασίας IPX4. Μη βυθίσετε το εργαλείο σε νερό.*
- *Μη χρησιμοποιείτε τη συσκευή για αναρρόφηση καύσιμων εκρηκτικών υλικών όπως γαιάνθρακα, δημητριακών ή άλλων λεπτόκοκκων καύσιμων υλικών.*
- *Μη χρησιμοποιείτε τη συσκευή για αναρρόφηση επικίνδυνων, τοξικών ή καρκινογόνων υλικών, όπως αμίαντου ή παρασιτοκτόνων.*
- *Ορισμένα είδη ξύλου περιέχουν συντηρητικά τα οποία μπορεί να είναι τοξικά. Προσέχετε ιδιαίτερα να αποτρέπετε την εισπνοή και την επαφή με το δέρμα όταν εργάζεστε με αυτά τα υλικά. Ζητήστε πληροφορίες ασφαλείας από τον προμηθευτή υλικών σας και ακολουθείτε τις πληροφορίες αυτές.*
- *Μη χρησιμοποιείτε τη συσκευή αναρρόφησης ως σκαλοπάτι.*
- *Μην τοποθετείτε βαριά αντικείμενα πάνω στη συσκευή αναρρόφησης.*
- Για μονάδες εξαγωγής σκόνης, είναι σημαντικό να παρέχεται επαρκής ρυθμός L ανανέωσης του αέρα στο χώρο αν ο εξαγόμενος αέρας διοχετεύεται στο χώρο αυτό. (***ΣΗΜΕΙΩΣΗ:*** Είναι απαραίτητο να ανατρέχετε στους εθνικούς κανονισμούς.)

Ασφαλής χρήση ηλεκτρικού ρεύματος

Το ηλεκτρικό μοτέρ έχει σχεδιαστεί μόνο για μία τάση. Πάντα να ελέγχετε ότι η παροχή ρεύματος αντιστοιχεί στην τάση που αναφέρεται στην πινακίδα τεχνικών χαρακτηριστικών.

Αν υποστεί ζημιά το καλώδιο ρεύματος, αυτό πρέπει να αντικατασταθεί μόνο από την DEWALT ή από εξουσιοδοτημένο οργανισμό σέρβις.

Όταν χρησιμοποιείτε τη μονάδα εξαγωγής σκόνης σε περιβάλλον με υγρασία, χρησιμοποιήστε μια διάταξη προστασίας από ρεύμα διαρροής (RCD). Η χρήση μιας διάταξης προστασίας από ρεύμα διαρροής μειώνει τον κίνδυνο ηλεκτροπληξίας.

Χρήση καλωδίου προέκτασης

Αν απαιτείται καλώδιο προέκτασης, χρησιμοποιήστε εγκεκριμένο καλώδιο επέκτασης 3 αγωγών, κατάλληλο για την κατανάλωση ρεύματος αυτής της συσκευής (βλ. ***Τεχνικά χαρακτηριστικά***). Η ελάχιστη διατομή αγωγού είναι 1,5 mm^2, και το μέγιστο μήκος είναι 30 m.

Όταν χρησιμοποιείτε καλώδιο σε καρούλι, πάντα να ξετυλίγετε τελείως το καλώδιο.

Περιεχόμενα συσκευασίας

Η συσκευασία περιέχει:

1 Συσκευή εξαγωγής σκόνης
1 Εύκαμπτο σωλήνα, διάμετρος 32 mm
1 Κιτ συνδέσμων
2 Φίλτρα
1 Εγχειρίδιο οδηγιών

- *Ελέγξτε για ζημιές στο εργαλείο, τα εξαρτήματα ή τα αξεσουάρ του, που μπορεί να προκλήθηκαν κατά τη μεταφορά.*
- *Αφιερώστε χρόνο για να διαβάσετε σχολαστικά και να κατανοήσετε αυτό το εγχειρίδιο, πριν τη χρήση του προϊόντος.*

Σημάνσεις στη συσκευή εξαγωγής σκόνης

Πάνω στη συσκευή εμφανίζονται τα εξής εικονογράμματα:



Διαβάστε το εγχειρίδιο οδηγιών πριν τη χρήση.



ΠΡΟΕΙΔΟΠΟΙΗΣΗ: *Η συσκευή αυτή περιέχει επιβλαβή σκόνη. Το άδειασμα και η συντήρηση, περιλαμβανομένης της αφαίρεσης της σακούλας σκόνης, επιτρέπεται να γίνεται μόνο από εκπαιδευμένο προσωπικό που φορά κατάλληλο προστατευτικό εξοπλισμό. Μην ενεργοποιήσετε τη συσκευή αν δεν έχει τοποθετηθεί το πλήρες σύστημα φιλτραρίσματος.*

DWV905M



DWV905H

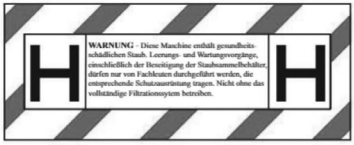

Περιγραφή (Εικ. [Fig.] A)

ΠΡΟΕΙΔΟΠΟΙΗΣΗ: *Ποτέ μην τροποποιήσετε την ηλεκτρική συσκευή ή οποιοδήποτε μέρος της. Θα μπορούσε να προκύψει ζημιά ή τραυματισμός.*

1 Πάνω λαβή/θέση τύλιξης καλωδίου
2 Καλώδιο ρεύματος
3 Κεφαλή αναρρόφησης
4 Ασφάλιση δοχείου
5 Τροχός
6 Δοχείο
7 Εύκαμπτος σωλήνας αναρρόφησης
8 Τροχίσκοι (ο ένας διαθέτει φρένο στάθμευσης)
9 Φίλτρα

10 Είσοδος εύκαμπτου σωλήνα με σύστημα ασφάλισης με περιστροφή
11 Κλιπ εύκαμπτου σωλήνα
12 Μπροστινή λαβή
13 Πρίζα για ηλεκτρικά εργαλεία
14 Περιστροφικός ρυθμιστής αναρρόφησης
15 Διακόπτης ενεργοποίησης/ απενεργοποίησης/ ελέγχου εργαλείου
16 Επιλογέας διαμέτρου εύκαμπτου σωλήνα
17 Κουμπί απασφάλισης τηλεσκοπικής λαβής
18 Τηλεσκοπική λαβή
19 Πώμα εισόδου (μόνο μοντέλα κατηγορίας M και κατηγορίας H)
20 Σάκος
21 DWV9210-XJ κιτ συνδέσμων (περιλαμβάνει DWV9000, DWV9120, DWV9130)
22 Κωδικός ημερομηνίας
23 Ετικέτα προειδοποίησης για κατηγορία σκόνης

Προβλεπόμενη χρήση

Αυτή η βιομηχανική συσκευή καθαρισμού και εξαγωγής σκόνης προορίζεται για υγρού και ξηρού τύπου εφαρμογές καθαρισμού με αναρρόφηση.

DWV905M

Αυτή η συσκευή μπορεί να χρησιμοποιηθεί ως βιομηχανική συσκευή καθαρισμού με αναρρόφηση και ως συσκευή εξαγωγής σκόνης για φορητού τύπου εργασίες, για τη συλλογή όλων των τύπων ξηρής, μη καύσιμης σκόνης έως σκόνη Κατηγορίας M με οριακές τιμές για επαγγελματική έκθεση μεγαλύτερες ή ίσες με 0,1 mg/m^3.

DWV905H

Αυτή η συσκευή μπορεί να χρησιμοποιηθεί ως βιομηχανική συσκευή καθαρισμού με αναρρόφηση και ως συσκευή εξαγωγής σκόνης για φορητού τύπου εργασίες, για τη συλλογή όλων των τύπων ξηρής, μη καύσιμης σκόνης έως σκόνη Κατηγορίας H με οριακές τιμές για επαγγελματική έκθεση μικρότερες από 0,1 mg/m^3.

NA MH χρησιμοποιείται σε υγρές συνθήκες ή όταν υπάρχουν εύφλεκτα υγρά ή αέρια.

Αυτές οι βαρέος τύπου συσκευές αναρρόφησης προορίζονται για επαγγελματική χρήση.

MHN αφήνετε παιδιά να έρθουν σε επαφή με το εργαλείο. Απαιτείται επίβλεψη όταν το εργαλείο το χρησιμοποιούν άπειροι χρήστες.

MH χρησιμοποιείτε τη συσκευή εξαγωγής σκόνης για καύσιμη σκόνη.

MH χρησιμοποιείτε τη συσκευή εξαγωγής σκόνης σε εκρήξιμες ατμόσφαιρες.

ΣΗΜΕΙΩΣΗ: Η συσκευή αυτή είναι κατάλληλη για επαγγελματική χρήση, π.χ. σε ξενοδοχεία, σχολεία, νοσοκομεία, εργοστάσια, καταστήματα, γραφεία, εταιρείες ενοικίασης και σε εργοτάξια.

- **Μικρά παιδιά και εξασθενημένα άτομα.** Αυτή η συσκευή δεν προορίζεται για χρήση χωρίς επίβλεψη από μικρά παιδιά ή εξασθενημένα άτομα.
- Το προϊόν αυτό δεν προορίζεται για χρήση από άτομα (περιλαμβανομένων παιδιών) που έχουν μειωμένες σωματικές, αισθητηριακές ή διανοητικές ικανότητες, ή έλλειψη εμπειρίας, γνώσης ή δεξιοτήτων, εκτός αν τα άτομα αυτά επιβλέπονται από άτομο υπεύθυνο για την ασφάλειά τους. Τα παιδιά δεν πρέπει να μένουν ποτέ μόνα τους με αυτό το προϊόν.

Θέση κωδικού ημερομηνίας (Εικ. A)

Ο κωδικός ημερομηνίας **22**, που περιλαμβάνει και το έτος κατασκευής, είναι σταμπαρισμένος στο περίβλημα.

Παράδειγμα:

2021 XX XX

Έτος και εβδομάδα κατασκευής

ΣΥΝΑΡΜΟΛΟΓΗΣΗ ΚΑΙ ΡΥΘΜΙΣΕΙΣ

ΠΡΟΕΙΔΟΠΟΙΗΣΗ: Για να μειώσετε τον κίνδυνο τραυματισμού, απενεργοποιήστε τη συσκευή και αποσυνδέστε τη συσκευή από την πηγή ρεύματος πριν την εγκατάσταση και την αφαίρεση αξεσουάρ, πριν τη ρύθμιση ή την αλλαγή διαμόρφωσης παραμέτρων ή όταν εκτελείτε επισκευές. *Τυχόν αθέλητη εκκίνηση μπορεί να προκαλέσει τραυματισμό.*

Πριν την πρώτη θέση σε λειτουργία

- Ανοίξτε τις ασφαλίσεις δοχείου **4** και αφαιρέστε την κεφαλή αναρρόφησης **3** του μηχανήματος.
- Αφαιρέστε τα αξεσουάρ από το δοχείο **6** και τη συσκευασία!
- DWV905H: Καλύψτε το πεδίο κειμένου της ετικέτας προειδοποίησης για κατηγορία σκόνης **23** με την παρεχόμενη αυτοκόλλητη ετικέτα στη γλώσσα της χώρας σας.

ΠΡΟΕΙΔΟΠΟΙΗΣΗ: *Τα φίλτρα* **9** *πρέπει να είναι πάντα στη θέση τους κατά την αναρρόφηση, εκτός από την περίπτωση που περιγράφεται στο τμήμα* **Εφαρμογές συλλογής υγρών υλικών** *στην ενότητα* ***Λειτουργία****. Όταν αναρροφάτε λεπτή σκόνη, μπορείτε να χρησιμοποιήσετε και πρόσθετη χάρτινη σακούλα ή σακούλα φλις για να κάνετε το άδειασμα του δοχείου ευκολότερο.*

ΠΡΟΕΙΔΟΠΟΙΗΣΗ: *Σακούλες συλλογής σκόνης πρέπει να χρησιμοποιούνται για σκόνη κατηγορίας M. Για κατηγορία H, πρέπει να χρησιμοποιείται η σακούλα συλλογής σκόνης DWV9400 αλλά μπορεί να συνδυαστεί με σακούλα φλις DWV9402.*

1. Αν πρόκειται να τοποθετηθεί προαιρετική σακούλα **20** χάρτινη, πλαστική ή φλις, τοποθετήστε την όπως δείχνει η Εικόνα B. Ανατρέξτε στο τμήμα **Αξεσουάρ** για να επιλέξετε το σωστό φίλτρο.
   ΣΗΜΕΙΩΣΗ: Προσέχετε να μη σχιστεί η σακούλα. Τοποθετήστε τη σακούλα στερεώνοντάς την καλά στην

είσοδο **10** για να εξασφαλίσετε καλή στεγανοποίηση και επομένως μέγιστη απόδοση συλλογής σκόνης.

2. Τοποθετήστε την κεφαλή αναρρόφησης **3** πάνω στο δοχείο και στερεώστε την κλείνοντας τις ασφαλίσεις **4** του δοχείου.
3. Εισάγετε το άκρο του εύκαμπτου σωλήνα **7** στην είσοδο εύκαμπτου σωλήνα με το σύστημα ασφάλισης με περιστροφή και περιστρέψτε το αριστερόστροφα για να ασφαλίσει στη θέση του όπως δείχνει η Εικόνα C.

ΛΕΙΤΟΥΡΓΙΑ

Λειτουργία ξηρής αναρρόφησης (Εικ. D)

ΠΡΟΕΙΔΟΠΟΙΗΣΗ: *Τηρείτε πάντοτε τις οδηγίες ασφαλείας και τους ισχύοντες κανονισμούς.*

ΠΡΟΕΙΔΟΠΟΙΗΣΗ: Για να μειώσετε τον κίνδυνο τραυματισμού, απενεργοποιήστε τη συσκευή και αποσυνδέστε τη συσκευή από την πηγή ρεύματος πριν την εγκατάσταση και την αφαίρεση αξεσουάρ, πριν τη ρύθμιση ή την αλλαγή διαμόρφωσης παραμέτρων ή όταν εκτελείτε επισκευές. *Τυχόν αθέλητη εκκίνηση μπορεί να προκαλέσει τραυματισμό.*

1. Συνδέστε το καλώδιο ρεύματος σε κατάλληλη πρίζα.
2. Θέστε τον ρυθμιστή διαμέτρου εύκαμπτου σωλήνα **16** στη διάμετρο του συνδεδεμένου εύκαμπτου σωλήνα.
3. Γυρίστε το διακόπτη ενεργοποίησης/ απενεργοποίησης/ ελέγχου εργαλείου **15** στη θέση ON (▌).
4. Περιστρέψτε τον επιλογέα ρύθμισης αναρρόφησης **14** στην επιθυμητή θέση. Η λειτουργία αυτή επιτρέπει στο χρήστη να ελέγχει την ισχύ, την ένταση αναρρόφησης και το θόρυβο του συστήματος αναρρόφησης.
   ΣΗΜΕΙΩΣΗ: Η ρύθμιση αυτή επίσης ελέγχει το βαθμό αναρρόφησης. Αυτό είναι πολύ χρήσιμο σε εφαρμογές όπου το σύστημα αναρρόφησης παράγει μη αποδεκτά επίπεδα αντίστασης στο τεμάχιο εργασίας.
5. Ακολουθήστε τις οδηγίες στο τμήμα **Σύνδεση σε ηλεκτρικά εργαλεία,** για να συνδέσετε το σύστημα στο ηλεκτρικό εργαλείο με το οποίο θα χρησιμοποιηθεί.

Φροντίδα για τα φίλτρα

Τα φίλτρα κατηγορίας Η δεν πρέπει να καθαρίζονται χειροκίνητα. Αν υπάρξει έμφραξη του φίλτρου, πρέπει να το απορρίψετε.

Τα φίλτρα που παρέχονται μαζί με την παρούσα συσκευή αναρρόφησης είναι φίλτρα μεγάλης διάρκειας ζωής. Για να είναι αποτελεσματικά στην ελαχιστοποίηση της ανακυκλοφορίας σκόνης, τα φίλτρα ΠΡΕΠΕΙ να είναι τοποθετημένα σωστά και να βρίσκονται σε καλή κατάσταση.

ΠΡΟΕΙΔΟΠΟΙΗΣΗ: *Κατά το χειρισμό των φίλτρων θα πρέπει να χρησιμοποιείτε κατάλληλο ατομικό προστατευτικό εξοπλισμό όπως μάσκα προστασίας από τη σκόνη και γάντια.*

ΠΡΟΕΙΔΟΠΟΙΗΣΗ: *Απορρίπτετε το χρησιμοποιημένο φίλτρο σύμφωνα με τους ισχύοντες νομικούς κανονισμούς.*

Ρύθμιση διαμέτρου εύκαμπτου σωλήνα (Εικ. D)

Ρυθμίστε τον διακόπτη επιλογής εύκαμπτου σωλήνα **16** στο σωστό μέγεθος εσωτερικής διαμέτρου εύκαμπτου (ή άκαμπτου) σωλήνα (32 mm ή 20 mm) ή διάμετρο αξεσουάρ αναφερόμενοι στη μεγαλύτερη διατομή. Η επιλεγμένη διάμετρος του στοιχείου ελέγχου ρύθμισης πρέπει να είναι ίση ή μεγαλύτερη από του χρησιμοποιούμενου εύκαμπτου σωλήνα/άκαμπτου σωλήνα/ αξεσουάρ. Ο παρεχόμενος εύκαμπτος σωλήνας έχει εσωτερική διάμετρο 32 mm. Θα παραχθεί ένας ηχητικός συναγερμός αν η ταχύτητα ροής πέσει κάτω από 20 m/s. Το σύστημα διαθέτει χρονοκαθυστέρηση για τη μείωση των άσκοπων συναγερμών.

ΣΗΜΕΙΩΣΗ: Θέστε τον ρυθμιστή διαμέτρου εύκαμπτου σωλήνα μόνο στις περιοχές διαμέτρων που επισημαίνονται με κίτρινο χρώμα στον συνδεδεμένο εύκαμπτο σωλήνα αναρρόφησης.

Αν ηχήσει ο συναγερμός χωρίς να φαίνεται ότι υπάρχει απόφραξη:

1. Βεβαιωθείτε ότι το χειριστήριο ρύθμισης έχει τεθεί στη σωστή διάμετρο.
2. Αν η ρύθμιση παροχής έχει τεθεί σε τιμή μικρότερη από το μέγιστο, αυξήστε αυτό το επίπεδο έως ότου η επαρκής ροή μέσω του σωλήνα κάνει το συναγερμό να σταματήσει.
3. Αν ο συναγερμός συνεχίσει να ηχεί, αφαιρέστε τον εύκαμπτο σωλήνα και ελέγξτε ότι είναι καθαρός. Αφαιρέστε και αντικαταστήστε τη σακούλα συλλογής σκόνης αν έχει γεμίσει ή φραχτεί και ελέγξτε την κατάσταση του φίλτρου και αντικαταστήστε το αν χρειάζεται.

Αν συνεχίσει να ηχεί ο συναγερμός απευθυνθείτε στον τοπικό σας αντιπρόσωπο σέρβις DEWALT.

Σύνδεση σε ηλεκτρικά εργαλεία (Εικ. C, E)

ΠΡΟΕΙΔΟΠΟΙΗΣΗ: *Χρησιμοποιείτε την έξοδο μόνο για τους σκοπούς που προβλέπονται στις οδηγίες.*

ΠΡΟΕΙΔΟΠΟΙΗΣΗ: *Πριν θέσετε τον διακόπτη στη θέση "Έλεγχος εργαλείου", βεβαιωθείτε ότι το συνδεδεμένο εργαλείο είναι απενεργοποιημένο.*

ΠΡΟΕΙΔΟΠΟΙΗΣΗ: *Το μέγιστο φορτίο του ηλεκτρικού εργαλείου δεν πρέπει να υπερβαίνει την ονομαστική μέγιστη ισχύ εξόδου στην πρίζα.*

ΣΗΜΕΙΩΣΗ: Ορισμένα εργαλεία AC χωρίς ψήκτρες μπορούν να ενεργοποιήσουν τη συσκευή αναρρόφησης σε αυτόματη λειτουργία χωρίς να έχει ενεργοποιηθεί το ηλεκτρικό εργαλείο.

1. Συνδέστε το καλώδιο ρεύματος της συσκευής αναρρόφησης σε κατάλληλη πρίζα.
2. Συνδέστε το ηλεκτρικό εργαλείο στην πρίζα **13**.
   ΣΗΜΕΙΩΣΗ: Ανατρέξτε στο τμήμα **Δεδομένα σύνδεσης ρεύματος του ηλεκτρικού** εργαλείου ***στην ενότητα Τεχνικά χαρακτηριστικά*** σχετικά με την επιτρεπόμενη ισχύ του εργαλείου που πρόκειται να συνδεθεί στην πρίζα.
3. Γυρίστε τον διακόπτη on/off/έλεγχος εργαλείου **15** στη θέση ΕΝΕΡΓΟΠΟΙΗΣΗ . Αυτό επιτρέπει την αυτόματη ενεργοποίηση και απενεργοποίηση της συσκευής αναρρόφησης από το ηλεκτρικό εργαλείο. Η ελάχιστη ισχύς του εργαλείου θα πρέπει να είναι μεγαλύτερη από 250 W για να μπορεί η συσκευή αναρρόφησης να ελέγχεται μέσω της υποδοχής;

ΣΗΜΕΙΩΣΗ: Η συσκευή καθαρισμού με αναρρόφηση ξεκινά αυτόματα εντός 0,5 δευτερολέπτων και συνεχίζει να λειτουργεί για 7 δευτερόλεπτα μετά την απενεργοποίηση του ηλεκτρικού εργαλείου. Η παράταση λειτουργίας μπορεί να διαφέρει σε περίπτωση χρήσης με γεννήτρια ρεύματος.

4. Για επιστροφή στη χειροκίνητη λειτουργία, γυρίστε το διακόπτη ενεργοποίησης/ απενεργοποίησης/ ελέγχου εργαλείου **15** στη θέση ON ▮). Στη **χειροκίνητη λειτουργία, το εργαλείο και η συσκευή αναρρόφησης ενεργοποιούνται και απενεργοποιούνται ανεξάρτητα η μία από την άλλη.**
5. Η συσκευή DEWALT εξαγωγής σκόνης κατασκευών είναι εξοπλισμένο με το σύστημα σύνδεσης DEWALT AirLock. Ο σύνδεσμος AirLock επιτρέπει ταχεία και ασφαλή σύνδεση ανάμεσα στον εύκαμπτο σωλήνα αναρρόφησης **7** και το ηλεκτρικό εργαλείο. Ο σύνδεσμος AirLock **24** συνδέεται απευθείας σε συμβατά εργαλεία DEWALT ή μέσω ενός προσαρμογέα AirLock (διατίθεται από τον τοπικό σας προμηθευτή προϊόντων DEWALT). ***Ανατρέξτε στην ενότητα*** Αξεσουάρ **ΓΙΑ ΛΕΠΤΟΜΕΡΕΙΕΣ ΣΧΕΤΙΚΑ ΜΕ ΔΙΑΘΕΣΙΜΟΥΣ ΠΡΟΣΑΡΜΟΓΕΙΣ. ΣΗΜΕΙΩΣΗ:** Αν χρησιμοποιείτε προσαρμογέα, βεβαιωθείτε ότι είναι σταθερά συνδεδεμένος στην έξοδο του εργαλείου πριν ακολουθήσετε τα παρακάτω βήματα.
   a. Βεβαιωθείτε ότι το κολάρο στο σύνδεσμο AirLock είναι στην απασφαλισμένη θέση. Ευθυγραμμίστε τις εγκοπές **25** στο κολάρο και στο σύνδεσμο AirLock όπως δείχνει η εικόνα για τις θέσεις απασφάλισης και ασφάλισης.
   b. Πιέστε το σύνδεσμο AirLock πάνω στο σημείο σύνδεσης του προσαρμογέα.
   c. Περιστρέψτε το κολάρο στην ασφαλισμένη θέση. **ΣΗΜΕΙΩΣΗ:** Οι ένσφαιροι τριβείς μέσα στο κολάρο ασφαλίζουν στην υποδοχή και εξασφαλίζουν τη σύνδεση. Το ηλεκτρικό εργαλείο τώρα είναι σταθερά συνδεδεμένο στη συσκευή εξαγωγής σκόνης.

Σύστημα αυτόματου καθαρισμού φίλτρων

Η παρούσα συσκευή αναρρόφησης διαθέτει ένα πολύ αποτελεσματικό σύστημα καθαρισμού φίλτρων που ελαχιστοποιεί την απόφραξη των φίλτρων. Κάθε 30 δευτερόλεπτα, το ένα από τα δύο φίλτρα καθαρίζεται αυτόματα. Η διαδικασία καθαρισμού εναλλάσσεται μεταξύ των φίλτρων και λαμβάνει χώρα συνεχώς για όλη τη διάρκεια ζωής της μονάδας.

ΣΗΜΕΙΩΣΗ: Μετά την εκκίνηση της συσκευής αναρρόφησης, και τα δύο φίλτρα καθαρίζονται μέσα στα πρώτα 15 δευτερόλεπτα.

ΣΗΜΕΙΩΣΗ: Είναι φυσιολογικό να ακούγεται ένας ήχος κλικ στη διάρκεια αυτής της διαδικασίας.

ΣΗΜΕΙΩΣΗ: Μετά από πολλές ώρες λειτουργίας, το σύστημα αυτόματου καθαρισμού φίλτρων ενδέχεται να μην είναι αποτελεσματικό. Αν συμβεί αυτό, δείτε το τμήμα **Φίλτρο** υπό ***συντήρηση***.

Φρένο στάθμευσης (Εικ. F)

Το φρένο στάθμευσης θα κλειδώσει έναν τροχό στη θέση του για αποτροπή κύλισης της συσκευής αναρρόφησης.

1. Για να συμπλέξετε το φρένο στάθμευσης, πατήστε το φρένο **26** για να θέσετε το φρένο στην ασφαλισμένη θέση.
2. Για να αποσυμπλέξετε το φρένο στάθμευσης, πατήστε το κουμπί φρένου και το φρένο θα επανέλθει στην απασφαλισμένη θέση.

Ένθετη σακούλα συλλογής σκόνης (Εικ. B)

Όταν εισάγετε την πλαστική σακούλα, βεβαιωθείτε να αφαιρέσετε τον αέρα ανάμεσα από το δοχείο και τη σακούλα σε όσο το δυνατόν μεγαλύτερο βαθμό. Προσπαθήστε να αποφύγετε μεγάλες πτυχώσεις στη στεγανοποίηση ανάμεσα στην κεφαλή και το δοχείο.

Αφαίρεση / αλλαγή χρησιμοποιημένης σακούλας συλλογής σκόνης

ΠΡΟΕΙΔΟΠΟΙΗΣΗ: *Για να χειρίζεστε τις σακούλες σκόνης, θα πρέπει να χρησιμοποιείτε κατάλληλο εξοπλισμό ατομικής προστασίας όπως μάσκα προστασίας από τη σκόνη και γάντια.*

1. Απενεργοποιήστε τη συσκευή αναρρόφησης και αποσυνδέστε το καλώδιο από την πρίζα.
2. Για να αφαιρέσετε τον εύκαμπτο σωλήνα αναρρόφησης, κλείστε την είσοδο ασφάλισης με περιστροφή **10** του εύκαμπτου σωλήνα χρησιμοποιώντας το πώμα εισόδου **19**.
3. Απασφαλίστε τις ασφαλίσεις **4** του δοχείου και αφαιρέστε την κεφαλή αναρρόφησης **3**
4. Τραβήξτε προσεκτικά τη σακούλα συλλογής από την είσοδο.
5. Σφραγίστε καλά το άνοιγμα της σακούλας συλλογής χρησιμοποιώντας αυτοκόλλητη ταινία ή ένα δεματικό καλωδίων (δεν συμπεριλαμβάνεται) όταν την αφαιρείτε από το μηχάνημα.
6. Πετάξτε τη σακούλα συλλογής σε κατάλληλο περιέκτη σύμφωνα με τις ισχύουσες κρατικές διατάξεις.

Εφαρμογές συλλογής υγρών υλικών (Εικ. G)

ΠΡΟΕΙΔΟΠΟΙΗΣΗ: *ΜΗ συνδέετε ηλεκτρικά εργαλεία στην πρίζα **13** όταν χρησιμοποιείτε τη συσκευή αναρρόφησης για συλλογή υγρών υλικών.*

ΠΡΟΕΙΔΟΠΟΙΗΣΗ: *Συνδέστε τη συσκευή αναρρόφησης σε πρίζα που προστατεύεται από διάταξη προστασίας από ρεύμα διαρροής (RCD) όταν χρησιμοποιείτε τη συσκευή για συλλογή υγρών υλικών.*

ΠΡΟΕΙΔΟΠΟΙΗΣΗ: *Αν διαρρέει αφρός ή υγρό από το μηχάνημα, απενεργοποιήστε το άμεσα.*

ΠΡΟΣΟΧΗ: *Καθαρίζετε τακτικά τη διάταξη περιορισμού της στάθμης νερού και εξετάζετέ την για ενδείξεις ζημιάς.*

ΕΙΔΟΠΟΙΗΣΗ: *ΜΗΝ αφαιρέσετε τον σφαιρικό πλευστήρα **27**, γιατί αν το κάνετε θα προκληθεί ζημιά στη συσκευή αναρρόφησης. Ο σφαιρικός πλευστήρας αποτρέπει την είσοδο νερού στο μοτέρ.*

Πριν χρησιμοποιήσετε τη συσκευή αναρρόφησης για συλλογή υγρών υλικών:

1. Απενεργοποιήστε τη συσκευή αναρρόφησης και αποσυνδέστε το καλώδιο ρεύματος **2** από την πρίζα.
2. Απασφαλίστε τις ασφαλίσεις **4** του δοχείου και αφαιρέστε την κεφαλή αναρρόφησης.
3. Αφαιρέστε τη σακούλα συλλογής σκόνης **20** (δείτε το τμήμα **Αφαίρεση / Αλλαγή χρησιμοποιημένης σακούλας συλλογής σκόνης**).
4. Αφαιρέστε το φίλτρο (δείτε το τμήμα "Για αφαίρεση του φίλτρου".
5. Σκουπίστε το εσωτερικό του δοχείου με ένα ελαφρά υγρό πανί.
6. Επανατοποθετήστε την κεφαλή μοτέρ και κλείστε τις ασφαλίσεις.
7. Συνδέστε τη συσκευή αναρρόφησης σε πρίζα που προστατεύεται από διάταξη RCD.

ΠΡΟΕΙΔΟΠΟΙΗΣΗ: *Μη χρησιμοποιείτε το μηχάνημα με αυτή τη διαμόρφωση για σκόνη κατηγορίας M και H.*

Για να αδειάσετε το δοχείο (Εικ. G)

Η βαλβίδα **27** με σφαιρικό πλευστήρα θα αποτρέψει την είσοδο αέρα στο μοτέρ όταν το δοχείο είναι πλήρες, και ο ήχος του μοτέρ θα αλλάξει αμέσως. Όταν το μοτέρ παράγει ήχο υψηλής συχνότητας και σταματήσει η ροή αέρα/νερού, αδειάστε το δοχείο.

1. Απενεργοποιήστε τη συσκευή αναρρόφησης και αποσυνδέστε το καλώδιο από την πρίζα.
2. Απασφαλίστε τις ασφαλίσεις **4** του δοχείου και αφαιρέστε την κεφαλή αναρρόφησης **3**.
3. Αδειάστε τα περιεχόμενα του δοχείου **6** σε κατάλληλο περιέκτη ή την αποχέτευση.

Για επαναφορά σε λειτουργία ξηρής αναρρόφησης

1. Αδειάστε το δοχείο, ανατρέξτε στις οδηγίες στο τμήμα **Για να αδειάσετε το δοχείο**.
2. Τοποθετήστε το δοχείο σε ανάποδη θέση και στεγνώστε το. ΜΗ χρησιμοποιείτε υγρό δοχείο για συλλογή ξηρών υλικών.
3. Τοποθετήστε την κεφαλή αναρρόφησης **3** πάνω σε οριζόντια επιφάνεια μέχρι να στεγνώσει.
4. Επανατοποθετήστε τα φίλτρα όταν έχει στεγνώσει η κεφαλή αναρρόφησης. Δείτε το τμήμα **Φίλτρα** υπό ***συντήρηση***.
5. Όταν το δοχείο έχει στεγνώσει, τοποθετήστε την κεφαλή αναρρόφησης πάνω στο δοχείο και στερεώστε την κλείνοντας τις ασφαλίσεις **4** του δοχείου.

Τηλεσκοπική λαβή (Εικ. H)

Πιέστε το κουμπί απασφάλισης **17** για να ανυψώσετε και να χαμηλώσετε την τηλεσκοπική λαβή **18**.

Τερματισμός λειτουργίας (Εικ. D)

1. Γυρίστε το διακόπτη ενεργοποίησης/ απενεργοποίησης/ ελέγχου εργαλείου **15** στη θέση OFF (**O**).
2. Αποσυνδέστε τη μονάδα από την πρίζα.

Μεταφορά (Εικ. I)

ΠΡΟΣΟΧΗ: *Κίνδυνος τραυματισμού και ζημιάς! Προσέξτε το βάρος της συσκευής όταν τη μεταφέρετε. Στερεώστε τη συσκευή κατά της αθέλητης μετακίνησής της.*

1. Για μεταφορά χωρίς σκόνη, αφαιρέστε τις σακούλες σκόνης από το δοχείο ή μετά από αναρρόφηση υγρών, αποστραγγίστε τα υγρά από το δοχείο.
2. Αφαιρέστε τον εύκαμπτο σωλήνα αναρρόφησης και κλείστε την είσοδο ασφάλισης με περιστροφή **10** του εύκαμπτου σωλήνα χρησιμοποιώντας το πώμα εισόδου **19**.
3. Τοποθετήστε μαζί τα άκρα του εύκαμπτου σωλήνα αναρρόφησης για να αποτρέψετε τη διαφυγή σωματιδίων ακαθαρσιών.
4. Φυλάξτε το καλώδιο ρεύματος **2** και τον εύκαμπτο σωλήνα αναρρόφησης.
5. Κατά τη μεταφορά μέσα σε οχήματα, ασφαλίστε το μηχάνημα έναντι μετακίνησης και ανατροπής.

ΣΥΝΤΗΡΗΣΗ

Η συσκευή σας DeWALT έχει σχεδιαστεί να λειτουργεί για μεγάλο χρονικό διάστημα με την ελάχιστη συντήρηση. Η συνεχής ικανοποιητική λειτουργία της συσκευής εξαρτάται από τη σωστή φροντίδα και τον τακτικό καθαρισμό της.

Αν αντιληφθείτε μείωση της απόδοσης αναρρόφησης λόγω φραγμένου φίλτρου, απενεργοποιήστε τη μονάδα, κλείστε την είσοδο εύκαμπτου σωλήνα με σύστημα ασφάλισης με περιστροφή **10** χρησιμοποιώντας το πώμα εισόδου **19**, θέστε σε λειτουργία τη μονάδα και περιμένετε 15 δευτερόλεπτα έως ότου ακούσετε δύο φορές τον ήχο κλικ καθαρισμού του φίλτρου. Αν η απόδοση αναρρόφησης παραμένει ανεπαρκής, πρέπει να αλλαχθούν τα φίλτρα.

ΚΙΝΔΥΝΟΣ: *Σκόνη επικίνδυνη για την υγεία. Πάντα φοράτε ρούχα μίας χρήσης και αναπνευστικές συσκευής κατηγορίας P2 ή ανώτερη όταν διενεργείτε εργασίες συντήρησης (π.χ. αλλαγή φίλτρων).*

ΠΡΟΕΙΔΟΠΟΙΗΣΗ: Για να μειώσετε τον κίνδυνο τραυματισμού, απενεργοποιήστε τη συσκευή και αποσυνδέστε τη συσκευή από την πηγή ρεύματος πριν την εγκατάσταση και την αφαίρεση αξεσουάρ, πριν τη ρύθμιση ή την αλλαγή διαμόρφωσης παραμέτρων ή όταν εκτελείτε επισκευές. *Τυχόν αθέλητη εκκίνηση μπορεί να προκαλέσει τραυματισμό.*

ΠΡΟΕΙΔΟΠΟΙΗΣΗ: *Για σέρβις από το χρήστη, το μηχάνημα πρέπει να αποσυναρμολογηθεί, να καθαριστεί και να υποβληθεί σε σέρβις, στο βαθμό που είναι εύλογα πρακτικό, χωρίς να προκληθεί κίνδυνος στο προσωπικό συντήρησης και σε άλλα άτομα. Οι κατάλληλες προφυλάξεις περιλαμβάνουν απορρύπανση πριν την αποσυναρμολόγηση, πρόβλεψη για τοπικό εξαερισμό με φιλτράρισμα στη θέση αποσυναρμολόγησης του μηχανήματος, καθαρισμό της περιοχής συντήρησης και κατάλληλη ατομική προστασία.*

- *Ο κατασκευαστής, ή ένα άτομο που έχει εκπαιδευτεί κατάλληλα, θα πρέπει να εκτελεί μια τεχνική επιθεώρηση, τουλάχιστον μία φορά το χρόνο, η οποία θα αποτελείται, για παράδειγμα, από επιθεώρηση*

του φίλτρου για ζημιά, επιθεώρηση της αεροστεγούς κατάστασης του μηχανήματος και της σωστής λειτουργίας του μηχανισμού ελέγχου.

- *Επιπλέον, σε μηχανήματα κατηγορίας Η, θα πρέπει να ελέγχεται η απόδοση φιλτραρίσματος του μηχανήματος τουλάχιστον μία φορά το χρόνο, ή πιο συχνά όπως μπορεί να προβλέπεται από εθνικές απαιτήσεις. Η μέθοδος δοκιμής που μπορεί να χρησιμοποιηθεί για την επαλήθευση της απόδοσης φιλτραρίσματος του μηχανήματος καθορίζεται στο 22.ΑΑ.201.2. Σε περίπτωση αποτυχίας της δοκιμής, αυτή θα πρέπει να επαναληφθεί με καινούργιο φίλτρο.*
- *Όταν διενεργείτε εργασίες σέρβις ή επισκευών, πρέπει να απορρίπτετε όλα τα μολυσμένα είδη που δεν μπορούν να καθαριστούν ικανοποιητικά. Τέτοια είδη πρέπει να απορρίπτονται σε αδιαπέραστες σακούλες, σύμφωνα με κάθε τρέχοντα κανονισμό για την απόρριψη αποβλήτων του είδους αυτού.*
- *Αφαιρέστε το εξωτερικό περίβλημα της συσκευής. Η συσκευή θα πρέπει να απορρυπανθεί με μεθόδους καθαρισμού με αναρρόφηση και να καθαριστεί με σκούπισμα ή να υποβληθεί σε επεξεργασία με στεγανοποιητικό υλικό, πριν την απομάκρυνσή της από μια επικίνδυνη περιοχή. Όλα τα μέρη του μηχανήματος θα πρέπει να θεωρούνται μολυσμένα όταν αφαιρούνται από την επικίνδυνη περιοχή και θα πρέπει να γίνονται κατάλληλες ενέργειες για την αποτροπή του διασκορπισμού της σκόνης.*

Φίλτρο

Για να αφαιρέσετε τα φίλτρα (Εικ. J, K)

1. Γυρίστε το διακόπτη ενεργοποίησης/ απενεργοποίησης/ ελέγχου εργαλείου **15** στη θέση OFF (**O**) και αποσυνδέστε το καλώδιο από την πρίζα.
2. Απασφαλίστε τις ασφαλίσεις **4** του δοχείου και αφαιρέστε την κεφαλή αναρρόφησης **3** από το δοχείο. Τοποθετήστε την κεφαλή αναρρόφησης ανάποδα πάνω σε οριζόντια επιφάνεια.
3. Για DWV905H, λασκάρετε τη βίδα 2.5 mm βυθισμένης κεφαλής **28** χρησιμοποιώντας μια μύτη T-10 και κατόπιν αφαιρέστε την πλάκα φίλτρου **29** από τα φίλτρα όπως δείχνει η Εικ. J. Μην επαναχρησιμοποιήσετε το στοιχείο κύριου φίλτρου κατηγορίας Η αφού έχει αφαιρεθεί από τη μονάδα.
4. Περιστρέψτε κάθε φίλτρο **9** αριστερόστροφα πιάνοντάς το από το πλαστικό ακραίο κάλυμμα όπως δείχνει η Εικ. K και προσεκτικά αφαιρέστε το από την κεφαλή, ενώ βεβαιώνεστε ότι δεν πέφτουν κατάλοιπα και σκουπίδια μέσα στην οπή τοποθέτησης.
   ΣΗΜΕΙΩΣΗ: Προσέξτε να μην προξενήσετε ζημιά στο υλικό του φίλτρου.
5. Αν χρειάζεται να καθαριστεί η κάτω πλευρά της κεφαλής αναρρόφησης, χρησιμοποιήστε ένα πανί που έχει υγρανθεί με νερό και ήπιο απορρυπαντικό και μετά αφήστε τη να στεγνώσει. Απορρίψτε το πανί σε κατάλληλο δοχείο.
6. Επιθεωρήστε τα φίλτρα για φθορά, σχισίματα ή άλλες ζημιές.

ΠΡΟΕΙΔΟΠΟΙΗΣΗ: *Αν υπάρχει οποιαδήποτε αμφιβολία σχετικά με την κατάσταση των φίλτρων, τότε ΠΡΕΠΕΙ να τα αντικαταστήσετε. ΜΗ συνεχίσετε τη χρήση των φίλτρων αν έχουν υποστεί ζημιά. Τα φίλτρα κατηγορίας Η δεν πρέπει να καθαρίζονται χειροκίνητα εκτός της μονάδας.*

ΠΡΟΕΙΔΟΠΟΙΗΣΗ: *Ποτέ μη χρησιμοποιείτε πεπιεσμένο αέρα ή βούρτσα για να καθαρίσετε φίλτρα, διαφορετικά θα υποστεί ζημιά η μεμβράνη του φίλτρου, με αποτέλεσμα να επιτρέπεται η διέλευση σκόνης από το φίλτρο. Αν χρειαστεί, χτυπήστε το ελαφρά σε μια σκληρή επιφάνεια ή ξεπλύνετέ το με νερό θερμοκρασίας δωματίου και αφήστε το να στεγνώσει. Τυπικά δεν είναι αναγκαίος ο καθαρισμός των φίλτρων, ακόμα και αν το φίλτρο είναι καλυμμένο με σκόνη. Το σύστημα αυτόματου καθαρισμού φίλτρου θα διατηρήσει τη μέγιστη απόδοση και θα συνεχίσει να λειτουργεί. Αν διαπιστωθεί οπτικά ζημιά στη μεμβράνη του φίλτρου, αντικαταστήστε τα φίλτρα. Τυπικά, τα φίλτρα έχουν διάρκεια ζωής μεταξύ έξι και δώδεκα μηνών, ανάλογα με τη χρήση και τη φροντίδα.*

Για να εγκαταστήσετε φίλτρα (Εικ. J, L)

1. Βεβαιωθείτε ότι η στεγανοποίηση **30** του φίλτρου είναι στη θέση της και στερεωμένη
2. Ευθυγραμμίστε το σπείρωμα **31** του φίλτρου με το σπείρωμα της κεφαλής αναρρόφησης και χρησιμοποιώντας μέτρια δύναμη, γυρίστε το φίλτρο δεξιόστροφα έως ότου σφίξει.
   ΣΗΜΕΙΩΣΗ: Προσέξτε να μην προξενήσετε ζημιά στο υλικό του φίλτρου.
3. Για DWV905H, επανατοποθετήστε την πλάκα φίλτρου **29** και σφίξτε τη βίδα φίλτρου **28** πάνω στην πλάκα.
4. Ασφαλίστε τοποθετώντας πάλι τη ράβδο φίλτρου **28** όπως δείχνει η Εικ. J.
5. Τοποθετήστε την κεφαλή αναρρόφησης **3** πάνω στο δοχείο και στερεώστε την κλείνοντας τις ασφαλίσεις **4** του δοχείου.

Λίπανση

Η συσκευή σας εξαγωγής σκόνης δεν χρειάζεται πρόσθετη λίπανση.

Καθαρισμός

ΠΡΟΕΙΔΟΠΟΙΗΣΗ: *Ποτέ μη χρησιμοποιήσετε διαλύτες ή άλλα σκληρά χημικά για τον καθαρισμό των μη μεταλλικών εξαρτημάτων της συσκευής. Τα χημικά αυτά μπορεί να εξασθενήσουν τα υλικά που χρησιμοποιούνται σ΄ αυτά τα εξαρτήματα. Ποτέ μην αφήσετε οποιοδήποτε υγρό να εισέλθει στο μηχάνημα. Ποτέ μη βυθίσετε οποιοδήποτε μέρος της συσκευής σε υγρό.*

1. Καθαρίστε με αναρρόφηση το εξωτερικό της συσκευής εξαγωγής σκόνης. Για περαιτέρω καθαρισμό, χρησιμοποιείτε ένα πανί που έχει υγρανθεί μόνο με νερό και ήπιο απορρυπαντικό αν χρειάζεται.

2. Μετά τη χρήση, απορρίψτε το πανί σε κατάλληλο περιέκτη.

Αποθήκευση (Εικ. I)

1. Αδειάστε το δοχείο, ανατρέξτε στο τμήμα Για να **αδειάσετε το δοχείο** στην ενότητα ***Λειτουργία***.
2. Καθαρίστε τη συσκευή αναρρόφησης εσωτερικά και εξωτερικά.
3. Καθαρίστε ή αντικαταστήστε τα φίλτρα, ανατρέξτε στο τμήμα **Φίλτρα**.
4. Αφαιρέστε τον εύκαμπτο σωλήνα **7** από την είσοδο εύκαμπτου σωλήνα με σύστημα ασφάλισης με περιστροφή **10** και κλείστε την είσοδο με το πώμα εισόδου **19**
5. Τοποθετήστε μαζί τα άκρα του εύκαμπτου σωλήνα αναρρόφησης για να αποτρέψετε τη διαφυγή σωματιδίων ακαθαρσιών.
6. Φυλάξτε τον εύκαμπτο σωλήνα αναρρόφησης και το καλώδιο ρεύματος όπως φαίνεται στην εικόνα. Τοποθετήστε τη μονάδα σε ένα ξηρό χώρο και προστατέψτε την από μη εξουσιοδοτημένη χρήση.
   ΣΗΜΕΙΩΣΗ: Ποτέ μη εισάγετε το πώμα στην είσοδο για να διατηρήσετε τα κατάλοιπα μέσα στο δοχείο όταν αφαιρεθεί ο εύκαμπτος σωλήνας αναρρόφησης. Μπορείτε επίσης να συνδέσετε μεταξύ τους τα άκρα του εύκαμπτου σωλήνα και να τα ασφαλίσετε μαζί με το άκρο ασφάλισης με περιστροφή.
   ΣΗΜΕΙΩΣΗ: Μετά από χρήσεις αναρρόφησης υγρών, πρέπει να στεγνώσετε τα εσωτερικά μέρη του δοχείου υγρών πριν φυλάξετε τη μονάδα.

Αξεσουάρ

ΠΡΟΕΙΔΟΠΟΙΗΣΗ: *Επειδή τα αξεσουάρ, εκτός αυτών που προσφέρει η DEWALT, δεν έχουν δοκιμαστεί με αυτό το προϊόν, η χρήση τέτοιων αξεσουάρ με αυτή τη συσκευή θα μπορούσε να είναι επικίνδυνη. Για να μειώσετε τον κίνδυνο τραυματισμού, με το προϊόν αυτό, θα πρέπει να χρησιμοποιείτε μόνο αξεσουάρ που συνιστά η DEWALT.*

ΑΞΕΣΟΥΑΡ

DWV9340-XJ	Φίλτρο κατηγορίας σκόνης M
DWV9345-XJ	Φίλτρο κατηγορίας σκόνης H
DWV9315-XJ	Εύκαμπτος σωλήνας ανθεκτικός σε θραύση
DWV9316-XJ	Αντιστατικός εύκαμπτος σωλήνας, διάμετρος 32 mm
DWV9401-XJ	Χάρτινη σακούλα
DWV9400-XJ	Πλαστική επένδυση
DWV9402-XJ	Σακούλα φλις
DWV9500-XJ	Πρόσθετη βάση στήριξης
DWV9345-XJ	ToughSystem®, TSTAK® Πρόσθετη βάση στήριξης

Σύστημα DEWALT AirLock

DWV9000	Σύνδεση ασφάλισης με περιστροφή
DWV9110	Κωνικός λαστιχένιος προσαρμογέας 29-35 mm
DWV9120	Κλιμακωτός λαστιχένιος προσαρμογέας 35-38 mm
DWV9130	Προσαρμογέας εξωτ. διαμέτρου 35 mm
DWV9150	Γωνιακός προσαρμογέας εξωτ. διαμέτρου 35 mm

Εγκατάσταση πρόσθετης βάσης στήριξης (Εικ. M)

1. Αφαιρέστε τις 4 βίδες της λαβής μεταφοράς χρησιμοποιώντας μια αστεροειδή μύτη T-25 και κατόπιν αφαιρέστε τη λαβή μεταφοράς.
2. Εγκαταστήστε την πρόσθετη βάση στήριξης χρησιμοποιώντας πάλι τις βίδες της λαβής μεταφοράς. Τοποθετήστε τις στις αρχικές τους οπές και σφίξτε τις.
3. Χρησιμοποιήστε τις 2 παρεχόμενες βίδες **32** τοποθετώντας τις στις πίσω οπές της πρόσθετης βάσης στήριξης. Πιέστε προς τα κάτω και περιστρέψτε κάθε βίδα για να διαπεράσει το υλικό θραύοντάς το και να φθάσει στην κρυφή υποδοχή βίδας που βρίσκεται από κάτω. Σφίξτε.

ΠΡΟΣΟΧΗ: *Μην υπερβείτε τα 9 kg (30 kg για μοντέλο DWV9510) σε κάθε μονάδα αποθήκευσης των 14 λίτρων, με μέγιστο αριθμό 2 μονάδων αποθήκευσης ανά συσκευή εξαγωγής σκόνης. Μην υπερβείτε τα 18 kg σε μονάδα αποθήκευσης των 28 λίτρων, μόνο 1 μονάδα αποθήκευσης ανά συσκευή εξαγωγής σκόνης. Σε περίπτωση υπέρβασης του συνιστώμενου ύψους και/ή βάρους θα μπορούσε να προκληθεί αστάθεια της συσκευής εξαγωγής σκόνης με πιθανό αποτέλεσμα τραυματισμό ή υλικές ζημιές. Για μοντέλο DWV9510, το συνιστώμενο ύψος είναι 40 cm.*

ΠΡΟΣΟΧΗ: *Μη μεταφέρετε τη μονάδα εξαγωγής σκόνης από τις λαβές των τοποθετημένων μονάδων αποθήκευσης.*

ΕΙΔΟΠΟΙΗΣΗ: *Μην αφαιρέστε την κεφαλή της συσκευής εξαγωγής σκόνης από το δοχείο με τις μονάδες αποθήκευσης T-stack συνδεδεμένες. Σε περίπτωση που το κάνετε, μπορεί να προκληθεί ζημιά στο φίλτρο της μονάδας εξαγωγής σκόνης.*

ΕΙΔΟΠΟΙΗΣΗ: *Η λαβή μεταφοράς θα πρέπει να φυλάσσετε για την περίπτωση αποσυναρμολόγησης.*

*Αν η βάση στήριξης πρόκειται να αφαιρεθεί πάλι, αυτό γίνεται με την αντίστροφη σειρά ενεργειών. Η λαβή πρέπει να επανατοποθετηθεί και οι δύο **32** πίσω βίδες πρέπει να βιδωθούν πάλι στο περίβλημα κεφαλής μοτέρ για να κλείσουν οι οπές των βιδών.*

Στερέωση του καλωδίου ρεύματος στον εύκαμπτο σωλήνα (Εικ. A)

ΤΟ ΚΑΛΩΔΙΟ ΡΕΥΜΑΤΟΣ **2** ΜΠΟΡΕΙ ΝΑ ΣΤΕΡΕΩΘΕΙ ΣΤΟΝ ΕΥΚΑΜΠΤΟ ΣΩΛΗΝΑ ΑΝΑΡΡΟΦΗΣΗΣ **7** ΜΕ ΤΟ D279058CL ΚΛΙΠ ΕΥΚΑΜΠΤΟΥ

ΣΩΛΗΝΑ (ΔΙΑΤΙΘΕΤΑΙ ΑΠΟ ΤΟΝ ΤΟΠΙΚΟ ΣΑΣ ΠΡΟΜΗΘΕΥΤΗ ΠΡΟΪΟΝΤΩΝ DEWALT).

Για περισσότερες πληροφορίες σχετικά με τα κατάλληλα αξεσουάρ, συμβουλευτείτε το τοπικό σας κατάστημα.

Αντιμετώπιση προβλημάτων

Πρόβλημα	Λύση
Ο κινητήρας δεν λειτουργεί	Ελέγξτε το καλώδιο ρεύματος, τα φις και την πρίζα.
	Βεβαιωθείτε ότι ο διακόπτης ενεργοποίησης/ απενεργοποίησης/ ελέγχου εργαλείου είναι στη θέση ON ▮).
Η αναρροφητική ικανότητα μειώνεται	Απομακρύνετε εμφράξεις από το στόμιο αναρρόφησης, τον άκαμπτο σωλήνα αναρρόφησης, τον εύκαμπτο σωλήνα αναρρόφησης ή τα φίλτρα.
	Αντικαταστήστε τη σακούλα από χαρτί ή φλις.
	Ελέγξτε τη σωστή εγκατάσταση των φίλτρων.
	Καθαρίστε ή αντικαταστήστε τα φίλτρα.
	Αδειάστε το δοχείο, ανατρέξτε στο τμήμα Για να **αδειάσετε το δοχείο**, στην ενότητα ***Λειτουργία***.
Η συσκευή αναρρόφησης σταματά να λειτουργεί	Ενεργοποιήθηκε η θερμική προστασία υπερφόρτωσης: 1. Απενεργοποιήστε τη συσκευή αναρρόφησης και αποσυνδέστε την από την πηγή ρεύματος. 2. Αδειάστε το δοχείο, αν χρειάζεται. 3. Αφήστε τη μονάδα να κρυώσει. 4. Συνδέστε το καλώδιο ρεύματος σε κατάλληλη πρίζα και γυρίστε το διακόπτη ενεργοποίησης/ απενεργοποίησης/ ελέγχου εργαλείου στη θέση ON ▮) για δοκιμή. Αν η συσκευή αναρρόφησης δεν ξεκινήσει πάλι, απευθυνθείτε στο κατάστημα όπου αγοράσατε το προϊόν, ή ελέγξτε τη θέση του πλησιέστερου εξουσιοδοτημένου αντιπροσώπου επισκευών της DEWALT στον κατάλογο DEWALT ή απευθυνθείτε στο αρμόδιο για την περιοχή σας γραφείο DEWALT στη διεύθυνση που αναφέρεται στο παρόν εγχειρίδιο.
Εξέρχεται σκόνη κατά την αναρρόφηση	Ελέγξτε τη σωστή εγκατάσταση των φίλτρων.
	Βεβαιωθείτε ότι τα φίλτρα δεν έχουν υποστεί ζημιά. Αντικαταστήστε αν χρειάζεται.
	Βεβαιωθείτε ότι οι στεγανοποιήσεις των φίλτρων είναι στη θέση τους και στερεωμένες.
Δεν λειτουργεί ο αυτόματος καθαρισμός φίλτρου	Ακούστε αν κάνει κλικ ο ηλεκτρομαγνήτης για να βεβαιωθείτε ότι λειτουργεί ο μηχανισμός καθαρισμού των φίλτρων.
Το ηλεκτρικό εργαλείο δεν ενεργοποιείται.	Βεβαιωθείτε ότι ο διακόπτης ενεργοποίησης/ απενεργοποίησης/ ελέγχου εργαλείου είναι στη θέση ACTIVATION .

Προστασία του περιβάλλοντος

Ξεχωριστή περισυλλογή. Τα προϊόντα που επισημαίνονται με αυτό το σύμβολο δεν πρέπει να απορρίπτονται μαζί με τα κανονικά οικιακά απορρίμματα.

Τα προϊόντα περιέχουν υλικά που μπορούν να ανακτηθούν ή να ανακυκλωθούν ώστε να μειωθούν οι ανάγκες για πρώτες ύλες. Παρακαλούμε να ανακυκλώνετε τα ηλεκτρικά προϊόντα σύμφωνα με τους τοπικούς κανονισμούς. Περισσότερες πληροφορίες είναι διαθέσιμες στο **www.2helpU.com**.

Σέρβις

ΣΗΜΕΙΩΣΗ: Αν η μονάδα εξαγωγής σκόνης πρέπει να αποσταλεί για επισκευή:

1. Επικοινωνήστε με *το* κέντρο σέρβις DEWALT *πριν αποστείλετε τον εξοπλισμό για να εξηγήσετε πιθανούς κινδύνους από επικίνδυνα υλικά που έχει αναρροφήσει η συσκευή.*
2. *Τηρείτε τα ακόλουθα μέτρα προφύλαξης για την προσωπική σας προστασία κατά τη μεταφορά και στο κέντρο σέρβις:*
   a. Καθαρίστε σχολαστικά τη συσκευή, και εσωτερικά και εξωτερικά.
   b. Αφαιρέστε το φίλτρο/ τη σακούλα συλλογής.
   c. Αν έχει εφαρμογή, συσκευάστε αεροστεγώς τη συσκευή μέσα στην πλαστική σακούλα.
   d. Επισυνάψτε εξωτερικά της συσκευασίας μια λίστα με επικίνδυνα υλικά που έχει αναρροφήσει η συσκευή.

Belgique et Luxembourg België en Luxemburg	DEWALT - Belgium BVBA Egide Walschaertsstraat 16 2800 Mechelen	Tel: NL 32 15 47 37 63 Tel: FR 32 15 47 37 64 Fax: 32 15 47 37 99	**www.dewalt.be** **enduser.BE@SBDinc.com**
Danmark	DEWALT (Stanley Black&Decker AS) Roskildevej 22 2620 Albertslund	Tel: 70 20 15 10 Fax: 70 22 49 10	**www.dewalt.dk** **kundeservice.dk@sbdinc.com**
Deutschland	DEWALT Richard-Klinger-Str. 11 65510 Idstein	Tel: 06126-21-0 Fax: 06126-21-2770	**www.dewalt.de** **infodwge@sbdinc.com**
Ελλάς	DEWALT (Ελλάς) A.E. ΕΔΡΑ-ΓΡΑΦΕΙΑ : Στράβωνος 7 & Λ. Βουλιαγμένης, Γλυφάδα 166 74, Αθήνα SERVICE : Ημερος Τόπος 2 (Χάνι Αδάμ) – 193 00 Ασπρόπυργος	Τηλ: 00302108981616 Φαξ: 00302108983570	**www.dewalt.gr** **Greece.Service@sbdinc.com**
España	DEWALT Ibérica, S.C.A. Parc de Negocios "Mas Blau" Edificio Muntadas, c/Bergadá, 1, Of. A6 08820 El Prat de Llobregat (Barcelona)	Tel: 934 797 400 Fax: 934 797 419	**www.dewalt.es** **respuesta.postventa@sbdinc.com**
France	DEWALT (Stanley Black & Decker France SAS) 62 Chemin de la Bruyère 69570 Dardilly, France	Tel: 04 72 20 39 20 Fax: 04 72 20 39 00	**www.dewalt.fr** **scufr@sbdinc.com**
Schweiz Suisse Svizzera	DEWALT In der Luberzen 42 8902 Urdorf	Tel: 044 - 755 60 70 Fax: 044 - 730 70 67	**www.dewalt.ch** **service@rofoag.ch**
Ireland	DEWALT Building 4500, Kinsale Road Cork Airport Business Park Cork, Ireland	Tel: 00353-2781800 Fax: 01278 1811	**www.dewalt.ie** **Sales.ireland@sbdinc.com**
Italia	DEWALT via Energypark 6 20871 Vimercate (MB), IT	Tel: 800-014353 39 039-9590200 Fax: 39 039-9590311	**www.dewalt.it**
Nederlands	DEWALT Netherlands BVPostbus 83, 6120 AB BORN	Tel: 31 164 283 063 Fax: 31 164 283 200	**www.dewalt.nl**
Norge	DEWALT Postboks 4613 0405 Oslo, Norge	Tel: 45 25 13 00 Fax: 45 25 08 00	**www.dewalt.no** **kundeservice.no@sbdinc.com**
Österreich	DEWALT Werkzeug Vertriebsges m.b.H Oberlaaerstrasse 248, A-1230 Wien	Tel: 01 - 66116 - 0 Fax: 01 - 66116 - 614	**www.dewalt.at** **service.austria@sbdinc.com**
Portugal	DEWALT Ed. D Dinis, Quina da Fonte Rua dos Malhoes 2 2A 2º Esq. Oeiras e S. Juliao da Barra, paço de Arcos e Caxias 2770 071 Paço de Arcos	Tel: +351 214667500 Fax: +351214667580	**www.dewalt.pt** **resposta.posvenda@sbdinc.com**
Suomi	DEWALT PL47 00521 Helsinki, Suomi	Puh: 010 400 4333 Faksi: 0800 411 340	**www.dewalt.fi** **asiakaspalvelu.fi@sbdinc.com**
Sverige	DEWALT BOX 94 43122 Mölndal Sverige	Tel: 031 68 61 60 Fax: 031 68 60 08	**www.dewalt.se** **kundservice.se@sbdinc.com**
Türkiye	Sanayi ve Ticareet Bakanlığı tebliğince kullanim ömrü 7 yıldır. Stanley Black & Decker Turkey Alet Üretim San. Tic. Ltd.Şti. AND Kozyatağı - İçerenköy Mah. Umut Sok. AND Ofis Sit. No: 10-12 / 82-83-84 Ataşehir/İstanbul, Türkiye	Tel: +90 216 665 2900 Faks: +90 216 665 2901	**www.dewalt.com.tr** **support@dewalt.com.tr**
United Kingdom	DEWALT, 270 Bath Road; Slough, Berks SL1 4DX	Tel: 01753-567055 Fax: 01753-572112	**www.dewalt.co.uk** **emeaservice@sbdinc.com**
Australia / New Zealand	DEWALT 810 Whitehorse Road Box Hill VIC 3128 Australia	Tel: Aust 1800 654 155 Tel: NZ 0800 339 258	**www.dewalt.com.au** **www.dewalt.co.nz**
Middle East Africa	DEWALT P.O. Box - 17164, Jebel Ali Free Zone (South), Dubai, UAE	Tel: 971 4 812 7400 Fax: 971 4 2822765	**www.dewalt.ae** **support@dewalt.ae**