# TP-CS 18/190 Li BL

D **Originalbetriebsanleitung**
**Akku-Handkreissäge**

GB **Original operating instructions**
**Cordless Handheld Circular Saw**

F **Instructions d'origine**
**Scie circulaire portable**

I **Istruzioni per l'uso originali**
**Sega circolare a batteria**

DK/N **Original betjeningsvejledning**
**Akku-håndrundsav**

S **Original-bruksanvisning**
**Batteridriven handcirkelsåg**

CZ **Originální návod k obsluze**
**Akumulátorová ruční kotoučová**

SK **Originálny návod na obsluhu**
**Akumulátorová ručná okružná píla**

NL **Originele handleiding**
**Accu-handcirkelzaag**

E **Manual de instrucciones original**
**Sierra circular de mano con batería**

FIN **Alkuperäiskäyttöohje**
**Akkukäyttöinen käsipyörösaha**

SLO **Originalna navodila za uporabo**
**Akumulatorska ročna krožna žaga**

H **Eredeti használati utasítás**
**Akkus-kézi körfűrész**

RO **Instrucțiuni de utilizare originale**
**Ferăstrău circular manual cu acumulator**

GR **Πρωτότυπες Οδηγίες χρήσης**
**Δισκοπρίονο χεριού, με μπαταρία**

P **Manual de instruções original**
**Serra circular manual sem fio**

HR/BIH **Originalne upute za uporabu**
**Akumulatorska ručna kružna pila**

RS **Originalna uputstva za upotrebu**
**Akumulatorska ručna kružna testera**

TR **Orijinal Kullanma Talimatı**
**Akülü sunta kesme**

PL **Instrukcją oryginalną**
**Akumulatorowa ręczna pilarka tarczowa**

EE **Originaalkasutusjuhend**
**Akuga käsikreissaag**

13

**Art.-Nr.: 43.312.10** **I.-Nr.: 21021**

1a

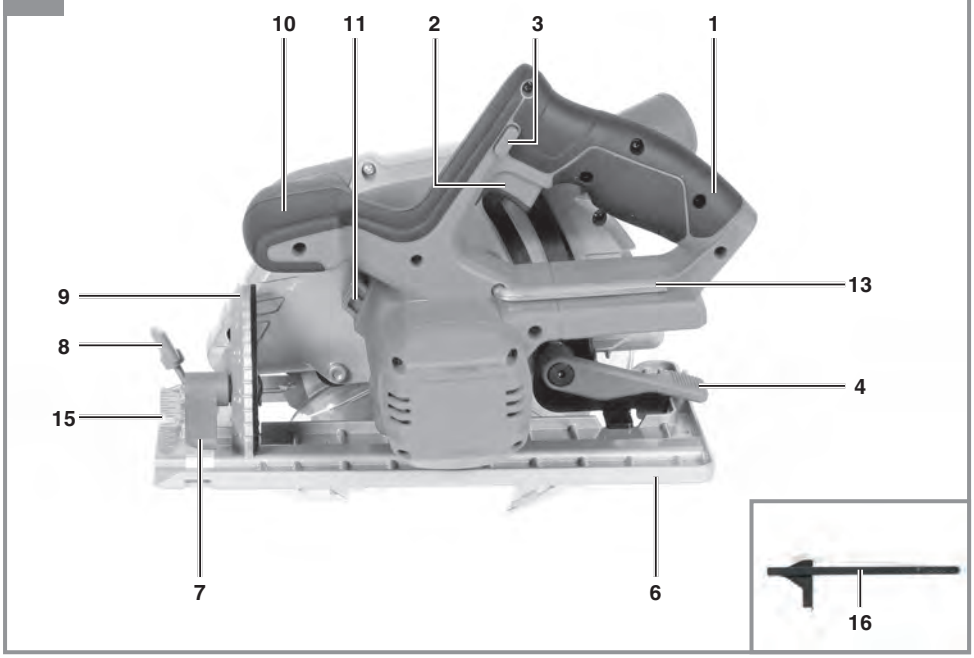


1b

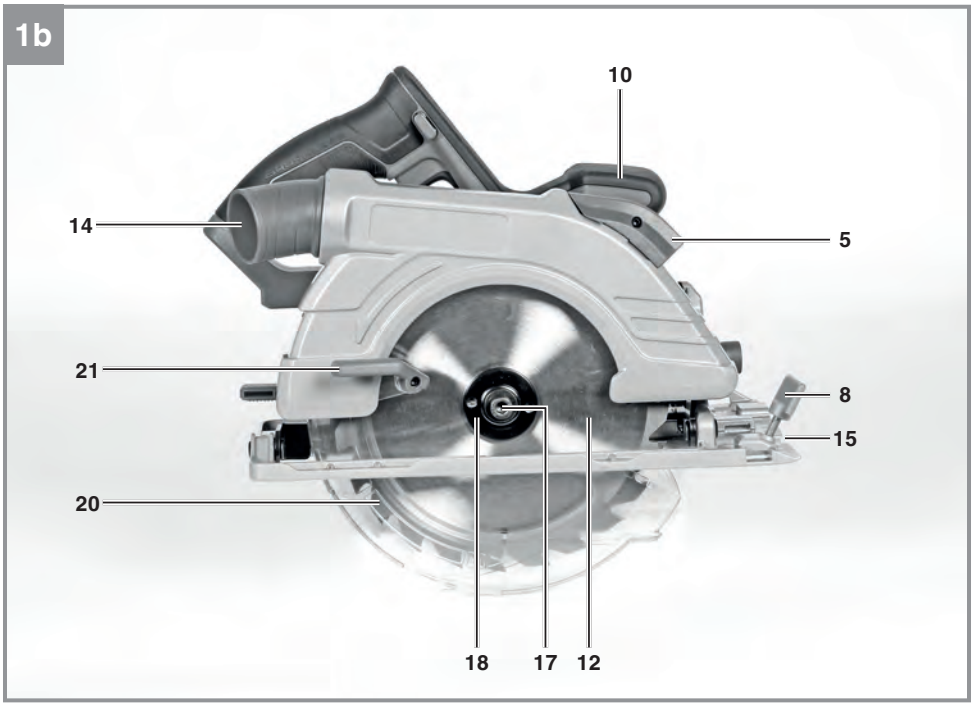




Anl_TP_CS_18_190_Li_BL_Solo_SPK13.indb 2 12.05.2022 08:49:00

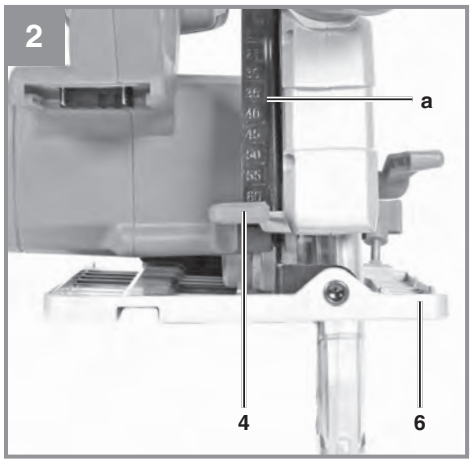


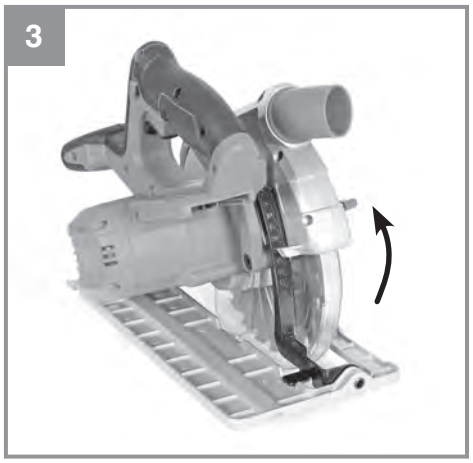


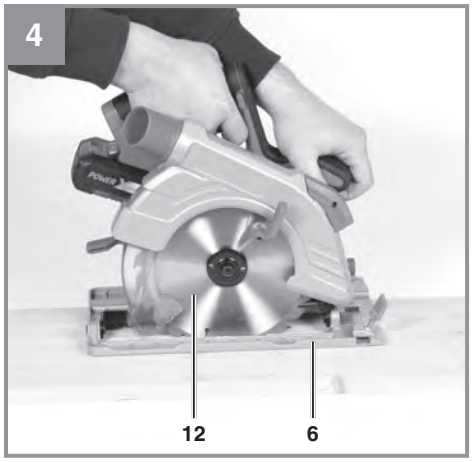


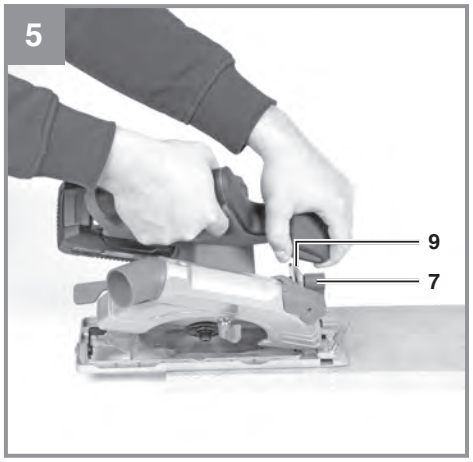


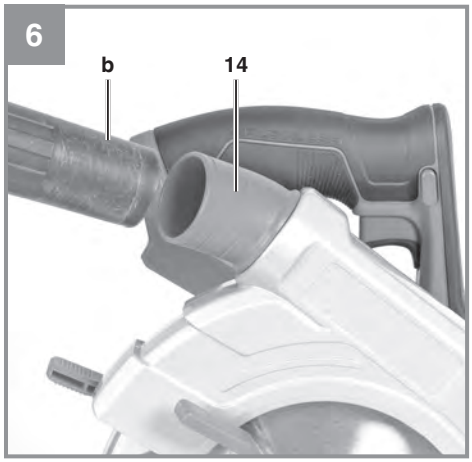


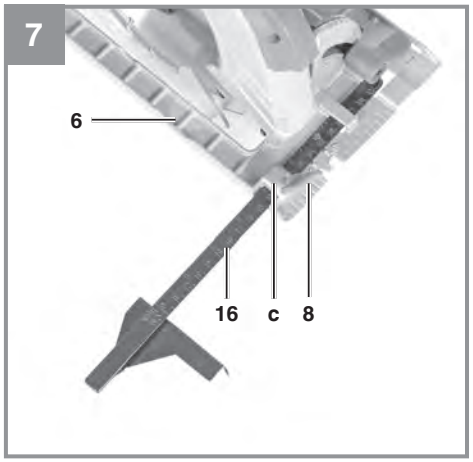




Anl_TP_CS_18_190_Li_BL_Solo_SPK13.indb 3 12.05.2022 08:49:05

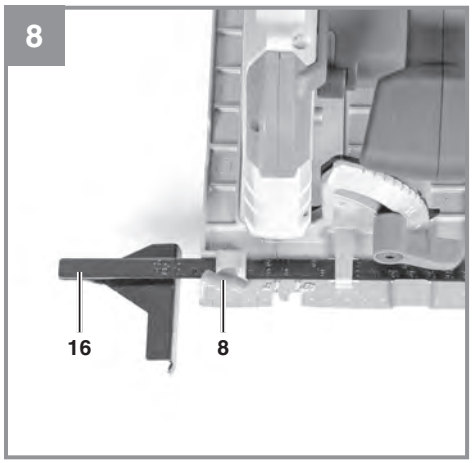


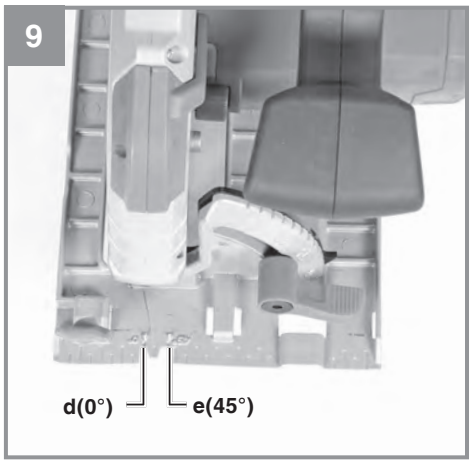


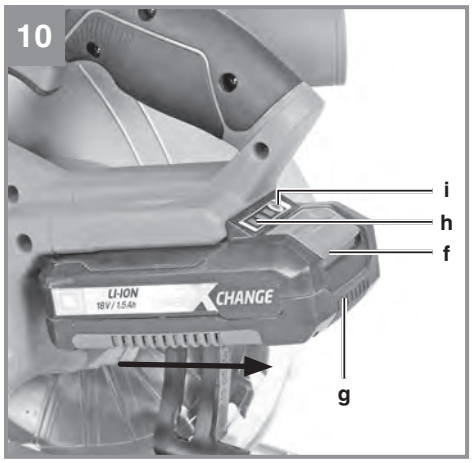





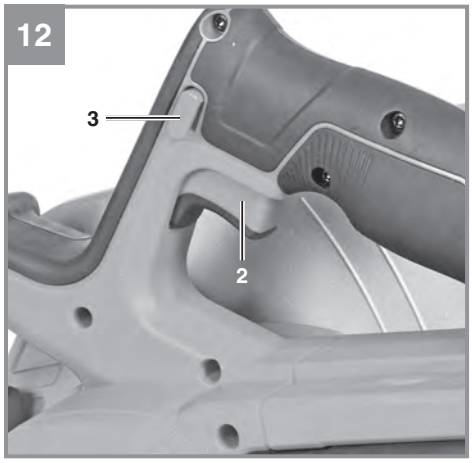


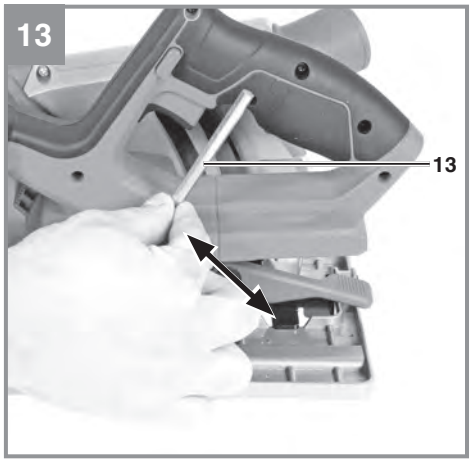




Anl_TP_CS_18_190_Li_BL_Solo_SPK13.indb 4 12.05.2022 08:49:10

14

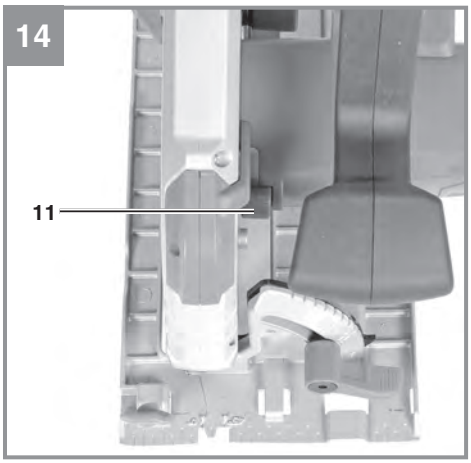


15

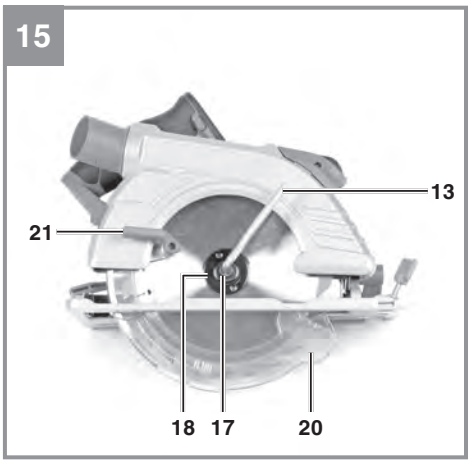


16

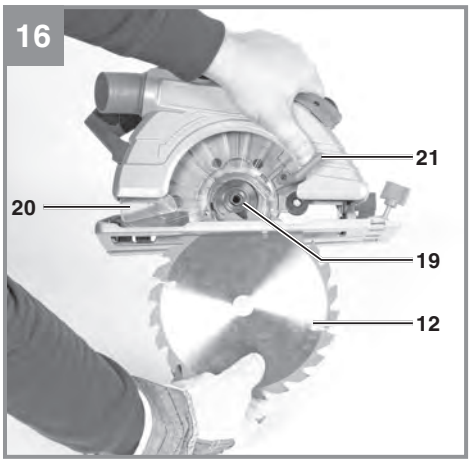


17

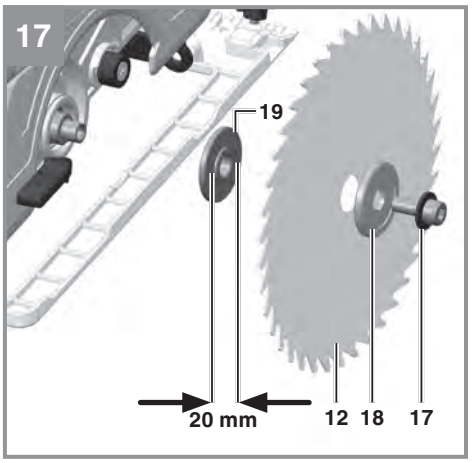


18

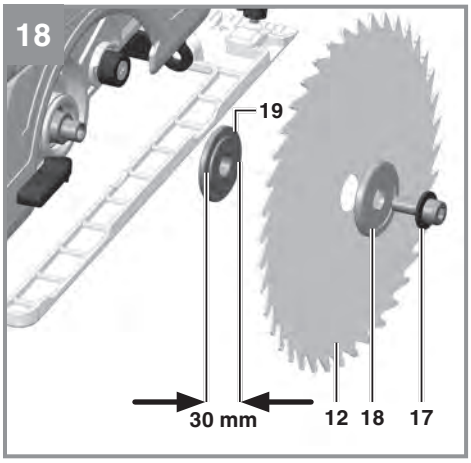




Anl_TP_CS_18_190_Li_BL_Solo_SPK13.indb 5 12.05.2022 08:49:13

19

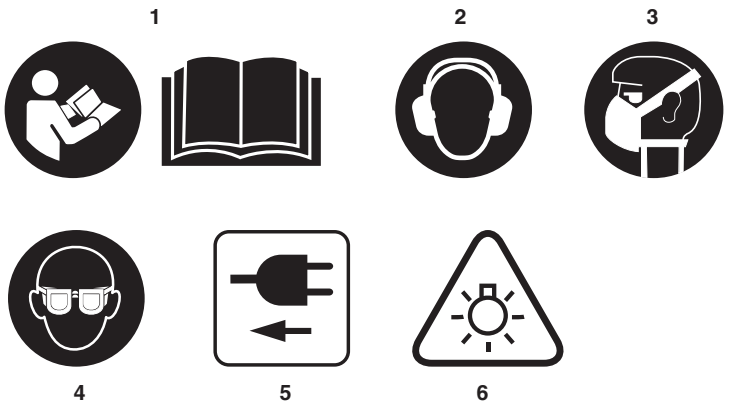




Anl_TP_CS_18_190_Li_BL_Solo_SPK13.indb 6 12.05.2022 08:49:20