ISANTA MEMBER

Stripnailers

XtremePro Series	Pro Series	SemiPro Series
SLP20XP	FinishPro10	S200BN
SLP20XP GLN	FinishPro18Mg	S200SM
SBN10XP	FinishPro18BL	S250FN
LS1XP	FinishPro16XP	S900FN
FinishPro25XP	FinishPro35Mg	
FinishPro30XP	FinishPro35BL	
FinishPro42XP	FramePro601	
SN90CXP	FramePro651	
SN90FXP	SidingPro40	
FinishPro23SXP	SN1602	
FinishPro23LXP	SN1302	
FinishPro21LXP		

Operating Instructions
(Original Instructions)

Betriebsanleitung
(Übersetzung der Ursprünglichen Anweisungen)

Gebruiksaanwijzing
(Vertaling van de Oorspronkelijke Gebruiksaanwijzing)

Käyttöohjeet
(Alkuperäisten Ohjeiden Käännös)

Bruksvisning
(Oversettelse av de Originale Instruksjonene)

Bruksvisning
(Översättning av de Ursprungliga Undervisningarna)

Brugsanvisning
(Oversættelse af de Originale Instruktioner)

Mode d'Emploi
(Traduction des Instructions Originales)

Instrucciones de Empleo
(La Traducción de las Instrucciones Originales)

Instruzione per l'Uso
(Traduzione delle Istruzioni Originali)

Instrukcja obsługi
(Tłumaczenie oryginalnej instrukcji)

Инструкция по эксплуатации
(Перевод оригинальной инструкции)

Kullanma Talimatları
(Orijinal talimatların çevirisi)



WARNING: Please read the instructions and warnings for this tool carefully before use. Failure to do so could lead to serious injury.

SENCO®

KYOCERA SENCO Netherlands B.V.
Pascallaan 88
8218 NJ Lelystad, The Netherlands
+31 320 295 575
senco.com
EMEA: senco.eu

NFE2SN1042020

© 2019 by KYOCERA SENCO Netherlands B.V.

EN	English	3
DE	Deutsch	13
NL	Nederlands	23
FR	Français	33
FI	Suomi	43
NO	Norsk	53
SE	Svenska	63
DK	Dansk	73
ES	Español	83
IT	Italiano	93
PL	Polski	103
RU	Русский	113
TR	Türkçe	123

EN

TABLE OF CONTENTS

Employer's Responsibilities....3
General Description....3
Warnings....3
Safety Warnings....4
Tool Use....6
Maintenance....8
Troubleshooting....8
Technical Data....9
Nail Range....10
Noise Information....11
Accessories....11
Declaration Of Conformity....132
Limited Warranty....134

EMPLOYER'S RESPONSIBILITIES



It is the employer's responsibility to assure this manual is read and understood by all personnel assigned to use the tool. Keep this manual available for future reference. Risk assessment and implementation of appropriate controls for all hazards are essential.

WORKPLACE HAZARDS

The following apply:

- Slips, trips and falls are major causes of workplace injury. Be aware of slippery surfaces caused by use of the tool and also of trip hazards caused by the airline hose.
- Proceed with additional care in unfamiliar surroundings. Hidden hazards may exist, such as electricity or other utility lines.
- This tool is not intended for use in potentially explosive atmospheres and is not insulated from coming into contact with electric power.
- Make sure there are no electrical cables, gas pipes etc. that could cause a hazard if damaged by use of the tool.

DUST AND EXHAUST HAZARDS

If the tool is used in an area where there is static dust, it may disturb the dust and cause a hazard.

The following apply:

- Risk assessment should include dust created by the use of the tool and the potential for disturbing existing dust.
- Direct the exhaust so as to minimize disturbance of dust in a dust filled environment.
- Where dust or exhaust hazards are created, the priority shall be to control them at the point of emission.

GENERAL DESCRIPTION

- Hand-held power fastener driving tool consisting of a pneumatic power unit, guide body and magazine in which energy is applied in a linear movement to a loaded fastener for the purpose of driving the fastener into defined materials unless using a specialized fastener intended for use in concrete or steel.
- Any other use is forbidden.

WARNINGS



Tools with symbol shall only be used for production applications. Any other use is forbidden.

- Do not rest your finger on the trigger when picking up the tool, moving between operating areas and positions or walking, as resting finger on trigger can lead to inadvertent operation. For tools with selective actuation, always check the tool before use to ascertain the correct mode is selected.
- This tool has either selective actuation for contact actuation or continuous contact actuation by actuation mode selectors or is a contact actuation or continuous actuation contact tool and has been marked with the symbol above. Its intended uses are for production applications such as pallets, furniture, manufactured housing, upholstery and sheathing.
- If using this tool in selective actuation mode, always ensure it is in the correct actuation setting.
- Do not use this tool in contact actuation for applications such as closing boxes or crates and fitting transportation safety systems on trailers and lorries.
- Be careful when changing from one driving location to another.

EN

SAFETY WARNINGS



- Read and understand these warnings to prevent injuries to yourself and bystanders. Refer to tool use, maintenance and troubleshooting sections for additional information.
- Failure to follow warnings could result in serious injury.
- Do not discard.



- Operators and others in work area shall wear impact-resistant eye protection with side shields. Failure to do so can cause serious injury. CE equivalent to EN166



- Always wear other personal protective equipment such as hearing, gloves and hard hat.
- Only wear gloves that provide adequate feel and safe control of triggers and adjusting devises.
- Operators and others in work area shall wear hearing protection.
- Unprotected exposure to high noise levels can cause permanent, disabling, hearing loss and other problems such as tinnitus (ringing, buzzing, whistling or humming in the ears).
- Appropriate controls to reduce the risk may include actions such as damping materials to prevent workpieces from "ringing".
- Use appropriate hearing protection.
- Operate and maintain the tool as recommended in these instructions, to prevent an unnecessary increase in noise levels.
- If the tool has a silencer, always ensure it is in place and in good working order when the tool is being operated.



- Exposure to vibration can cause disabling damage to the nerves and blood supply of the hands and arms.
- Wear warm clothing when working in cold conditions, keep your hands warm and dry.
- If you experience numbness, tingling, pain or whitening of the skin in your fingers or hands, seek medical advice from a qualified occupational health professional regarding overall activities.
- Operate and maintain the tool as recommended in these instructions, to prevent an unnecessary increase in vibration levels.
- Hold the tool with a light, but safe, grip because the risk from vibration is generally greater when the grip force is higher.

- Stay alert, watch what you are doing, and use common sense when operating a power tool. Do not use tool while tired or under the influence of drugs, alcohol, or medication. A moment of inattention while operating power tools may result in serious personal injury.



- Only use correct energy supply as directed
- Never use oxygen, carbon dioxide or any other bottled gas as a power source for this tool; the tool will explode and cause serious injury.
- Using oxygen or combustible gases for pneumatic tools creates a fire or explosion hazard.

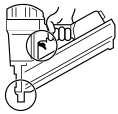

- Always remove finger from trigger when not driving fasteners. Never carry the tool with finger on or under trigger. Tool will eject a fastener if the workpiece contact is bumped.
- Tool's resting position is on its side disconnected from air.
- Resting position includes removing finger from trigger and positioning tool so that the workpiece contact is not actuated.

- Always assume the tool contains fasteners. Keep the tool pointed away from yourself and others. No horseplay. Respect the tool as a working implement.
- Keep hands and legs away from firing direction.
- Only skilled operators should use fastener driving tools.

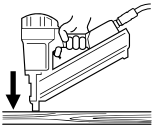

- Drive fasteners into work surface only; never into materials too hard to penetrate.
- Addition downforce is required for steel and concrete tools.
- During operation, debris from from workpiece & collation system may be discharged.
- Ensure tool is always safely engaged on the workpiece and cannot slip.



- Tools equipped with "Contact Actuation" shall not be used:
  - If a change of driving locations is effected via stairs, ladders or scaffolding.
  - For closing boxes or crates.
  - For fitting transportation safety systems.
  - Moving platforms
- Read and understand risk associated with selective actuation in "Tool Use" Section.

- Do not force tool. Let the tool do the work. Use the correct tool for your application. The correct tool will do the job better and safer at the rate for which it is designed.
- Do not overeach
- Keep proper footing and balance at all times.

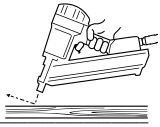

- Do not drive fasteners on top of other fasteners or with the tool at too steep of an angle.
- Fastener could deflect and cause injury.



- When using tool, care should be taken due to possibility of tool recoil after a fastener is driven. If workpiece contact is unintentionally allowed to re-contact work surface following a recoil, an unwanted fastener will be driven. Therefore, allow tool to recoil completely off work surface after a fastener is driven to avoid this condition. Do not push workpiece contact on work surface until a second fastener is desired.

- Hold the tool correctly with a firm grasp and be prepared to counteract and manage normal or sudden movements such as recoil. Grip should be safe but appropriate to reduce vibration hazard which can cause serious injury.
- Maintain a balanced body position and secure footing.
- Be careful when using pneumatic tools as the tool becomes cold. This can affect grip and control.

- Do not drive fasteners close to the edge of the work surface.
- The fastener could deflect and cause injury.
- Keep bystanders away.
- Clearly mark off your operting area.

- Disconnect tool from air before doing tool maintenance, clearing a jammed fastener, making adjustments,leaving work area, moving tool to another location, or handing the tool to another person.

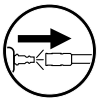

- Tool may eject a fastener when connected to air supply; therefore, ① remove all fasteners from tool before attaching air hose.
- Be careful when handling fasteners when loading/unloading. Fasteners have sharp points.

- Never use tool if workpiece contact, trigger or springs have become inoperable, missing or damaged. Do not tamper with or remove workpiece contact, trigger, or springs.
- Modifications may reduce the effectiveness of safety measures and increase risk to operator/bystanders.
- Do not use tool if tool has been damaged.

- Make sure all screws and caps are securely tightened at all times. Make daily inspections for free movement of trigger and workpiece contact. Never use the tool if parts are missing, worn or damaged.
- Always use second handle (if supplied)

- Use only parts, fasteners, lubricants and accessories recommended or sold by SENCO. Do not modify tool without authorization from SENCO.

- Use only clean, dry, regulated compressed air at recommended pressure.
- Always shut off air supply and disconnect tool when not in use.

- Tools shall not be connected to pressure which potentially exceeds maximum operating pressure by 10%.
- Do not exceed the maximum operating pressure Ps max.

- Tools marked with an inverted triangle may not be used unless fitted with an effective workpiece contact.



- Tools without workpiece contact can be fired unintentionally, causing injury.

- Stands for mounting tools to a support shall be designed and constructed by the stand manufacturer in such a way that the tool can be safely affixed for the intended use.

- The tool and air supply hose must have a connecting nipple such that all pressure is removed from the tool when the coupling joint is disconnected.

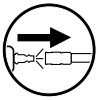

- Compressed air can cause severe injury.
- Always disconnect the tool from the compressed air supply before changing accessories, making adjustments and/or repairs or when moving away from an operating area to a different area.
- Never direct compressed air at yourself or anyone else
- Whipping hose can cause severe injury – always check for damaged or loose hose.

- Do not load fasteners with trigger or workpiece contact depressed.

- Do not use tool without danger label on tool. If label is missing, damaged or unreadable, contact your SENCO representative to obtain a new label.



- Never use a tool that leaks air or needs repair.
- Do not use if the tool is damaged.
- Never carry or drag a pneumatic tool by its hose.

- Do not perform any “emergency repairs” without proper tools and equipment.
- Always check tool before use for broken, misconnected, loose or worn parts.



Written approval of the tool manufacturer must be obtained prior to making any modifications to tool.

- Keep hands and other body parts away from the area shown in the circle to avoid possible injury during operation.
- Keep fingers away from trigger when not operating the tool and when moving from one operating position to another.

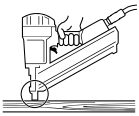

Tool	Loading	Unloading	Exhaust	Trigger Type	Depth of Drive Adjustment	Jam Clearing	Safety element	Lube
SN90CXP	Rear Load (A1)	Release the feeder shoe and slide it forward (B1)	Adjustable (C1)	Bottom fire (D2)	Adjustable	Via magazine	Safety element	Required
SN90FXP								
FramePro601								
FramePro651								
SN1602			Front	Single Sequential (D1)				
SN1302								
S900FN			Adjustable (C1)					
SidingPro40			Front	Bottom fire (D2)		EZ-Clear Gate (F1)		
FinishPro42XP			Front	Single Sequential				Oil Free
FinishPro16XP			Front- Push button integrated air duster	Selectable				Required
FinishPro30XP			Adjustable (C1)	Single Sequential (D1)				
S250FN			Adjustable (C1)					
FinishPro35Mg			Adjustable- Push button integrated air duster	Selectable				
FinishPro35BL			Adjustable (C1)	Single Sequential (D1)				
SLP20XP	Side Load (A2)	Push Latch and slide rail open (B2)	Front	Single Sequential (D1)	None	Via magazine		Oil Free
SLP20XP GLN			Front		None			Oil Free
SBN10XP			Rear (C2)		None			Required
FinishPro25XP			Front		Adjustable			Oil Free
FinishPro18Mg			Rear (C2)	Bottom fire (D2)		EZ-Clear Gate (F1)		Required
FinishPro18BL								
S200BN			Front	Single Sequential (D1)				
S200SM								
FinishPro23SXP			Rear (C2)			Via magazine	None	
FinishPro23LXP								
FinishPro21LXP								
FinishPro10	Bottom Load (A3)	Push Latch and slide rail open (B3)	Rear (C2)					
LS1XP			Front		None			Oil Free

Matrix Picture no.	Description	Image Notes
A1	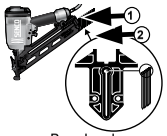 Rear Load	Do not load with trigger depressed ① Connect air supply ② Insert Strip of nails - use only genuine SENCO fasteners
A2	 Side Load	Do not load with trigger depressed ① Connect air supply ② Insert Strip of nails - use only genuine SENCO fasteners
A3	 Bottom Load	Depress latch, Slide rail open Place strip of fasteners into magazine with points facing direction shown Do not load with trigger depressed then points 1 (depress Latch) and 2 (place strips)
B1	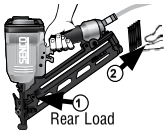 Rear Load	① Release the feeder shoe and slide it forward. ② Remove fasteners from the tool
B2	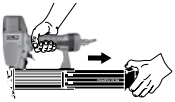 Side Load	Push Latch and slide rail open, remove fasteners
B3	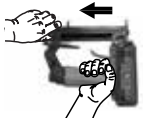 Bottom Load	Push Latch and slide rail open, remove fasteners

Matrix Picture no.	Description	Image Notes
C1	 Adjustable	The deflector can be rotated to change the direction of the exhaust air
C2	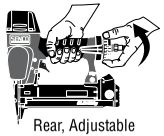 Rear, Adjustable	The deflector can be rotated to change the direction of the exhaust air
D1	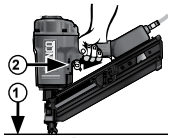 Single	① Press the workpiece contact (safety element) against the work surface. ② Pull the trigger and the fastener is driven.
D2	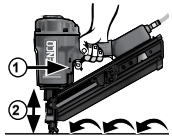 Bottom	① Pull trigger. ② Depress workpiece contact element against work surface and drive a fastener. Each time you push the workpiece contact (safety element) against the work surface, a fastener is driven.
F1	 Gate	Release E-Z Clear latch and open door.

EN

TOOL ELEMENTS

Finish Nailer

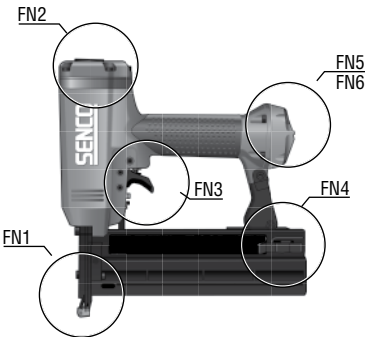

FN1	Workpiece Contact
FN2	Exhaust
FN3	Trigger
FN4	Magazine
FN5	Inlet
FN6	Exhausr Rear

Framing Nailer

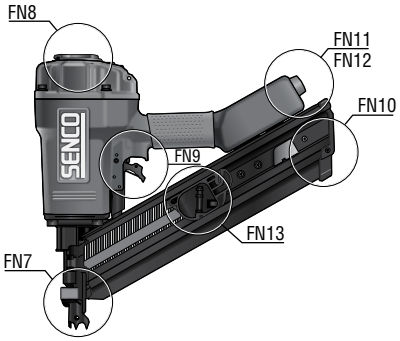

FN7	Workpiece Contact
FN8	Exhaust
FN9	Trigger
FN10	Magazine
FN11	Inlet
FN12	Exhausr Rear
FN13	Feeder Shoe

MAINTENANCE

Warning

- Repairs other than those described here should be performed only by trained, qualified personnel. Contact SENCO for information at: +31 320 295 575.
- Read section titled “Safety Warnings” before maintaining tool.
- Only use spare parts specified by manufacturer or authorized representative.

- All screws should be kept tight. Loose screws result in unsafe operation and parts breakage.
- Check monthly

- With tool disconnected, make daily inspection to assure free movement of workpiece contact and trigger. Do not use tool if workpiece contact or trigger sticks or binds.

- Squirt Senco pneumatic oil (5 to 10 drops) into the air inlet twice daily (depending on frequency of tool use). Other oils may damage O-rings and other tool parts.
- Some Senco tools are Oil Free and DO NOT require oil, Check label.

- Wipe tool clean daily and inspect for wear. Use non-flammable cleaning solutions only if necessary.
- **Do Not Soak.**
- **Caution:** Such solutions may damage O–rings and other tool parts.
- Dispose of cleaning materials properly.

TROUBLE SHOOTING

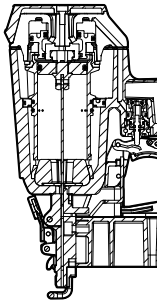

Should Staple Jam Occur:

Disconnect Air Supply

Remove Fasteners

Clear the Jam

Follow loading Procedure

1	**SYMPTOM** Air leak near top of tool. / Sluggish operation **SOLUTION** Verify air supply / tighten screws or install Repair Kit – See Parts Manual
2	**SYMPTOM** Air leak near bottom of tool / Poor return. **SOLUTION** Clean tool / tighten screws or install Repair Kit See Parts Manual
3	**SYMPTOM** Other problems. **SOLUTION** Contact SENCO.

TECHNICAL DATA

Tool Type	Minimum to maximum operating pressure	Air Consumption (60 cycles per minute) litre	Air Inlet	Maximum Speed (cycles per second)	Weight Kg	Nail Capacity	Tool size: Height mm	Tool size: Length mm	Tool size: Width: Main Body mm
XtremePro Series									
SLP20XP	4,8-8,3 bar	52,7	1/4 in NPT	5	1,0	110	210	241	50
SLP20XP GLN	4,8-8,3 bar	52,7	1/4 in NPT	5	1,0	110	210	241	50
SBN10XP	4,5-7,0 bar	19,0	1/4 in NPT	2	0,96	105	167	255	42
LS1XP	4,8-7,5 bar	23,1	1/4 in NPT	5	1,3	100	197	211	51
FinishPro25XP	4,8-8,3 bar	52,7	1/4 in NPT	5	1,2	110	251	249	56
FinishPro30XP	4,8-8,3 bar	61,0	1/4 in NPT	5	1,73	104	244	305	83
FinishPro42XP	4,8-8,3 bar	133,0	1/4 in NPT	5	2,1	104	292	330	89
SN90CXP	4,8-8,3 bar	283,2	3/8 in NPT	2	3,62	70	337	384	106
SN90FXP	4,8-8,3 bar	283,2	3/8 in NPT	2	3,81	60	337	508	106
FinishPro23SXP	4.8-6.9 bar	31,0	1/4 in NPT	5	1,1	100	192	200	44
FinishPro23LXP	4,8-7.6 bar	31,0	1/4 in NPT	5	1,2	100	226	200	44
FinishPro21LXP	4,8-7.6 bar	31,0	1/4 in NPT	5	1,43	100	226	200	44
Pro Series									
FinishPro10	4,8-6,5 bar	21,6	1/4 in NPT	2	1,1	110	168	229	44
FinishPro18Mg	4,8-8,3 bar	68,0	1/4 in NPT	5	1,1	110	247	266	64
FinishPro16XP	4,8-8,3 bar	61,2	1/4 in NPT	3	1,9	110	292	308	81
FinishPro35Mg	4,8-8,3 bar	62,0	1/4 in NPT	5	1,9	110	311	330	86
FramePro601	4,8-8,3 bar	283,2	3/8 in NPT	2	3,62	70	337	384	106
FramePro651	4,8-8,3 bar	311,5	3/8 in NPT	2	3,81	70	362	384	106
SidingPro40	4,8-8,3 bar	172,8	3/8 in NPT	4	2,13	70	323	351	86
SN1602	5,5-8,3 bar	255,0	3/8 in NPT	2	6,2	50-56	478	533	144
SN1302	5,5-8,3 bar	297,0	3/8 in NPT	2	7,0	48-56	500	560	140
SemiPro Series									
S200BN	4,8-8,3 bar	21,6	1/4 in NPT	5	1,4	107	232	251	68
S200SM	4,8-8,3 bar	88,3	1/4 in NPT	5	1,43	85	252	240	68
S250FN	4,8-8,3 bar	128,0	1/4 in NPT	4	2,25	100	303	346	85
S900FN	4,8-8,3 bar	273,8	3/8 in NPT	2	4,2	80	380	500	154
Black Label Series									
FinishPro35BL	4,8-8,3 bar	90,5	1/4 in NPT	5	2,08	100	304	324	88,9
FinishPro18BL	4,8-8,3 bar	50,97	1/4 in NPT	3	1,4	100	248	254	64

Tool Type	Nail Type in mm																					
	0,68	0,84	1,2			1,6	1,8	2,3		2,9			3,1			3,3			3,8	4,2	4,6
			Reg Head	Slight Head	Head-less			Smooth	Ring	Smooth	Ring	Screw	Smooth	Ring	Screw	Smooth	Ring	Screw	Smooth		
SN1602																			100-160	100-160	100-160
SN1302																			90-130	90-130	
SN90CXP										50-90	50-75	50-75	50-90	50-75	50-75	50-90	50-75	50-75	50-90		
SN90FXP										50-90	50-75	50-75	50-90	50-75	50-75	50-90	50-75	50-75	50-90		
FramePro601										50-90	50-75	50-75	50-90	50-75	50-75	50-90	50-75	50-75	50-90		
FramePro651										50-100	50-100	50-100	50-100	50-100	50-100	50-100	50-100	50-100	50-100		
S900FN										50-90	50-75	50-75	50-90	50-75	50-75	50-90					
SidingPro40								45-60	45-60												
FinishPro42XP							32-63														
FinishPro30XP							25-50														
FinishPro35Mg							32-63														
FinishPro35BL							32-63														
S250FN							32-63														
SLP20XP			16-42																		
SLP20XP GLN			16-42																		
FinishPro10	12-25																				
SBN10XP			12-25																		
LS1XP					13-25																
FinishPro25XP			16-54	16-42																	
FinishPro18Mg			16-54																		
FinishPro18BL			16-54																		
S200BN			16-50																		
FinishPro16XP						32-63															
S200SM						15-50															
FinishPro23SXP	12-35																				
FinishPro23LXP	12-50																				
FinishPro21LXP		15-50																			

NOISE INFORMATION

Noise Information in accordance with EN12549	These values are tool-related characteristic values and do not represent noise developed at the point of use. Workplace design can also serve to reduce noise levels, for example placing workpiece on sound-damping supports.
Vibration Information in accordance with ISO8662-11	This value is a tool-related characteristic value and does not represent the influence to the handarm-system when using the tool.

Tool Type	Sound pressure level (Lpa) dB	Sound power level (Lwa) dB	Vibration level m/s2
XtremePro Series			
SLP20XP	83	89	1.18
SLP20XP GLN	83	89	1.18
SBN10XP	78.6	87.77	1.7
LS1XP	84	89	<2.5
FinishPro25XP	89	94	<2.5
FinishPro30XP	85	98	<2.5
FinishPro42XP	89	94	<2.5
SN90CXP	96	101	4
SN90FXP	96	101	4
FinishPro23SXP	47.8	60.8	1.63
FinishPro23LXP	47.8	60.8	1.63
FinishPro21LXP	47.8	60.8	1.63
Pro Series			
FinishPro10	81	86	<2.5
FinishPro18Mg	68	78.8	<2.5
FinishPro16XP	93.7	106.7	<2,5
FinishPro35Mg	87.6	93.2	2.9
FramePro601	96	101	3.7
FramePro651	97	101	3.67
SidingPro40	84	97	2.6
SN1602	95.9	132	8.3
SN1302	93	106	4
SemiPro Series			
S200BN	91	104	<2.5
S200SM	91	104	<2.5
S250FN	91	104	<2.5
S900FN	85	90	2.5
Black Label Series			
FinishPro35BL	87,6	93,2	2,9
FinishPro18BL	68	78,8	<2.5

ACCESSORIES

SENCO offers a full line of accessories for your SENCO tools, including:

- Air Compressors
- Hose
- Couplers
- Fittings
- Safety Glasses
- Pressure Gauges
- Lubricants
- Regulators
- Filters

For more information or a complete illustrated catalogue of SENCO accessories, visit SENCO.EU.



INHOUDSOPGAVE

Verantwoordelijkheid van de werkgever 23
Algemene beschrijving 23
Waarschuwingen 23
Veiligheidsvoorschriften 24
Gebruiksaanwijzing 26
Onderhoud 28
Probleemoplossing 28
Technische specificaties 29
Spijkerspecificaties 30
Geluid 31
Accessoires 31
Conformiteitsverklaring 132
Beperkte garantie 134

NL

VERANTWOORDELIJKHEID VAN DE WERKGEVER



De werkgever moet ervoor zorgen dat alle medewerkers die dit gereedschap gebruiken deze gebruiksaanwijzing zorgvuldig doorlezen en de inhoud goed begrijpen. Houd deze gebruiksaanwijzing bij de hand om hem later te kunnen raadplegen. Een risicobeoordeling en de invoering van geschikte controles voor alle gevaren zijn essentieel.

GEVAREN OP DE WERKPLEK

Het volgende is van toepassing:

- Uitglijden, struikelen en vallen zijn belangrijke oorzaken van letsel op de werkplek. U kunt uitglijden over gevallen spijkers en struikelen over de luchtslang.
- Wees extra voorzichtig in een onbekende omgeving. Daar kunnen verborgen gevaren aanwezig zijn, zoals elektriciteitskabels of ander leidingwerk.
- Dit gereedschap is niet bedoeld voor gebruik in een mogelijk explosieve omgeving en is niet beveiligd tegen elektrisch contact.
- Controleer vooraf of er geen elektriciteitskabels, gasleidingen enz. aanwezig zijn die bij beschadiging door het gereedschap gevaar kunnen opleveren.

STOF EN UITLAAT

Als het gereedschap wordt gebruikt in een stofrijke omgeving, kan opwervelend stof leiden tot een gevaarlijke situatie.

Het volgende is van toepassing:

- De risicobeoordeling dient onderscheid te maken tussen stof dat wordt geproduceerd door het gebruik van het gereedschap en de kans dat aanwezig stof opwervelt door het gebruik van het gereedschap.
- Richt de uitlaat zodanig dat in een stofrijke omgeving het stof zo min mogelijk wordt verstoord.
- Als ergens gevaar ontstaat door stof, dient dit zoveel mogelijk bij de emissiebron te worden opgelost.

ALGEMENE BESCHRIJVING

- Elektrische spijkermachine bestaande uit een pneumatische aandrijving, een geleider plus magazijn, waarbij de energie zorgt voor een lineaire beweging naar een spijker in het apparaat die met kracht in een bepaald materiaal wordt geschoten met uitzondering van speciale spijkers voor gebruik in beton of metaal.
- Elke ander gebruik is verboden.

WAARSCHUWINGEN



Gereedschap waarop dit pictogram aanwezig is, mag alleen worden gebruikt voor productiedoeleinden. Elke ander gebruik is verboden.

- Houd uw vinger niet op de trekker als u het apparaat meeneemt naar de werkplek of als u het draagt terwijl u loopt. U kunt het dan onbedoeld inschakelen. Beschikt het apparaat over selectieve bediening, controleer dan altijd eerst of de juiste stand is geselecteerd.
- Het apparaat kan worden ingesteld op individuele contactactivering of continue contactactivering door middel van een keuzeschakelaar. Het kan ook beschikken over alleen individuele of continue contactactivering en gemarkeerd zijn met bovenstaand pictogram. Het gereedschap is bedoeld voor productietoepassingen, zoals pallets, meubilair, omkastingen, bekleding en beplating.
- Gebruikt u het gereedschap in de stand individuele activering, controleer dan altijd eerst of de juiste stand is geselecteerd.
- Staat het apparaat in de stand continue contactactivering, gebruik het dan niet voor bijvoorbeeld het sluiten van dozen of kratten en het monteren van transportbeveiligingssystemen op aanhangwagens en vrachtwagens.
- Wees voorzichtig als u van werkplek verandert.

VEILIGHEIDSVOORSCHRIFTEN

NL

- Lees deze waarschuwingen zorgvuldig door en zorg dat u ze begrijpt om letsel aan uzelf en omstanders te voorkomen. Raadpleeg de hoofdstukken gebruiksaanwijzing, onderhoud en probleemoplossing voor meer informatie.



- Het niet opvolgen van de waarschuwingen kan leiden tot ernstig letsel.
- Gebruiksaanwijzing niet weggooien.

- Gebruikers en andere personen in de werkomgeving dienen een stootvaste veiligheidsbril te dragen met zijbeschermkappen. Het niet dragen van een veiligheidsbril kan tot ernstig letsel leiden. CE gelijkwaardig aan EN166



- Draag ook altijd andere persoonlijke beschermingsmiddelen zoals gehoorbescherming, handschoenen en een helm.
- Draag alleen handschoenen met voldoende gevoel waarmee u veilig de trekker en de stelknoppen kunt bedienen.
- Gebruikers en andere personen in de werkomgeving dienen gehoorbescherming te dragen.



- Onbeschermde blootstelling aan een hoog geluidsniveau kan leiden tot permanent gehoorverlies met arbeidsongeschiktheid als gevolg, en andere problemen zoals oorsuizen (piepen, zoemen of fluiten in het oor).
- Geschikte middelen om dit risico te beperken zijn onder andere dempingsmaterialen om 'galm' te voorkomen.
- Gebruik de juiste gehoorbescherming.
- Gebruik en onderhoud het apparaat zoals aanbevolen in deze instructies om onnodige toename van het geluidsniveau te voorkomen.
- Beschikt het apparaat over een geluidsdemper, zorg dan dat dit altijd op zijn plaats zit en goed functioneert als u het gereedschap gebruikt.

- Blootstelling aan trillingen kan leiden tot schade aan de zenuwen en de bloedtoevoer van de handen en armen, met arbeidsongeschiktheid als gevolg.
- Draag warme kleding bij het werken in koude omstandigheden, houd uw handen warm en droog.



- Ervaart u gevoelloosheid, tintelingen, pijn of witheid van de huid in uw vingers of handen, raadpleeg dan een gekwalificeerde arbodeskundige voor medisch advies over uw activiteiten in het algemeen.
- Gebruik en onderhoud het gereedschap zoals aanbevolen in deze instructies om onnodige toename van het trillingsniveau te voorkomen.
- Houd het apparaat licht, maar veilig vast. Het risico op trillingen neemt over het algemeen toe naarmate de grip steviger is.

- Blijf alert, let op wat u doet en gebruik uw gezond verstand bij het bedienen van een elektrisch apparaat. Gebruik het apparaat niet als u moe bent of onder invloed van drugs, alcohol of medicijnen. Een moment van onoplettendheid bij het bedienen van elektrisch gereedschap kan leiden tot ernstig persoonlijk letsel.

- Sluit het apparaat alleen aan op de aangegeven spanning.
- Gebruik nooit zuurstof, koolstofdioxide of flessengas als energiebron voor dit apparaat. Het apparaat kan dan exploderen en ernstig letsel veroorzaken.



- Het gebruik van zuurstof of brandbare gassen in pneumatisch gereedschap veroorzaakt brand- of explosiegevaar.

- Haal uw vinger altijd van de trekker als u niet bezig bent spijkers te schieten. Draag het apparaat nooit met de vinger op of onder de trekker. Als het contactpunt tegen het werkstuk stoot, wordt een spijker weggeschoten.

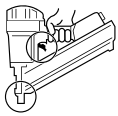

- Gebruikt u het gereedschap niet, leg het dan op zijn zij en koppel de lucht los.
- Haal dan ook uw vinger van de trekker en verwijder het positioneringshulpstuk zodat het contactpunt niet onbedoeld kan worden geactiveerd.

- Ga er altijd van uit dat er spijkers in het gereedschap zitten. Richt de schietmond van het apparaat nooit op uzelf of andere personen. Beschouw het gereedschap niet als speelgoed, maar als een hulpmiddel voor uw werk.
- Houd handen en benen uit de baan van de spijkers.
- Alleen geschoold personeel mag de spijkermachine gebruiken.

- Schiet alleen spijkers in het werkoppervlak en nooit in materiaal dat te hard is voor de spijkers.
- Voor staal en beton is gereedschap met extra neerwaartse kracht nodig.
- Tijdens het gebruik mag afval van het werkstuk en het verzamelsysteem worden verwijderd.
- Houd het contactpunt altijd goed tegen het werkstuk en zorg dat het niet kan wegglijden.

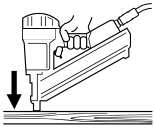

- Gereedschap dat is uitgerust met contactactivering mag niet worden gebruikt:
  - ☐ Als u alleen via trappen, ladders of steigers een andere werkplek kunt bereiken.
  - ☐ Voor het sluiten van dozen of kratten.
  - ☐ Voor het monteren van transportbeveiligingssystemen.
  - ☐ Op bewegende platforms.
- Lees het hoofdstuk Gebruiksaanwijzing zorgvuldig door om te begrijpen wat de risico's zijn van individuele activering.



- Forceer het apparaat niet. Laat het apparaat zelf het werk doen. Gebruik het juiste gereedschap voor uw toepassing. Het juiste gereedschap doet het werk beter en veiliger in het tempo waarvoor het is ontworpen.
- Reik niet te hoog.
- Sta stevig op uw voeten en behoud altijd uw evenwicht.

- Schiet geen spijkers bovenop andere spijkers of in een te scherpe hoek.
- De spijkers kunnen dan verbuigen en letsel veroorzaken.



- Houd er rekening mee dat na het schieten van een spijker de kans bestaat op terugslag. Als het contactpunt bij terugslag per ongeluk in contact komt met het werkstuk, wordt onbedoeld nog een spijker weggeschoten. Zorg er daarom voor dat het apparaat tijdens de terugslag volledig los is van het werkoppervlak. Zet het contactpunt pas weer tegen het werkstuk als u een nieuwe spijker wilt wegschieten.



- Houd het apparaat goed vast met een stevige greep en houd rekening met normale of plotselinge bewegingen zoals terugslag. De greep moet wel veilig zijn, maar ook niet zo stevig dat het leidt tot overmatige trillingen die kunnen leiden tot ernstig letsel.
- Sta met de voeten stevig op de grond en houd uzelf in evenwicht.
- Ga voorzichtig om met pneumatische apparaten. Tijdens het gebruik wordt het gereedschap koud, waardoor u de grip en dus de controle over het apparaat kunt verliezen.

- Schiet geen spijkers vlak langs de rand van het werkstuk.
- De spijkers kunnen wegschieten en letsel veroorzaken.
- Houd omstanders op afstand.
- Zet uw werkplek duidelijk af.

- Koppel het apparaat los van de luchttoevoer voor onderhoud, het verwijderen van een vastzittende spijker of het wijzigen van instellingen en als u de werkplek verlaat om naar een andere werkplek te gaan of het gereedschap overhandigt aan iemand anders.

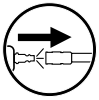

- Het apparaat kan een spijker wegschieten als het wordt aangesloten op de luchttoevoer. Verwijder daarom eerst alle spijkers voordat u de luchtslang aansluit.
- Wees voorzichtig tijdens het laden en verwijderen van de spijkers. Ze hebben een scherpe punt.

- Gebruik het apparaat niet als het contactpunt, de trekker of de veren niet werken, ontbreken of defect zijn. Probeer niet zelf het contactpunt, de trekker of de veren te manipuleren of te verwijderen.
- Aanpassingen kunnen de doeltreffendheid van de veiligheidsmaatregelen verminderen en het risico voor de gebruiker/omstanders verhogen.
- Gebruik het apparaat niet als het beschadigd is.

- Controleer altijd of alle schroeven en doppen goed vastzitten. Controleer elke dag of de trekker en het contactpunt vrij kunnen bewegen. Gebruik het apparaat niet als onderdelen ontbreken, versleten of beschadigd zijn.
- Maak altijd gebruik van de tweede handgreep (indien meegeleverd).

- Gebruik alleen onderdelen, spijkers, smeermiddelen en accessoires die door SENCO worden aanbevolen of verkocht. Breng geen wijzigingen aan in het apparaat zonder toestemming van SENCO.

- Gebruik alleen schone, droge en regelbare perslucht op de aanbevolen druk.
- Sluit altijd de luchttoevoer af en koppel het apparaat los als u het niet gebruikt.

- Sluit het apparaat niet aan op persdruk die de maximale werkdruk met 10% kan overschrijden.
- Overschrijd de maximale werkdruk Ps max. niet.

- Apparaten die zijn gemarkeerd met een omgekeerde driehoek mogen niet gebruikt worden, tenzij ze zijn voorzien van een goed contactpunt.



- Apparaten zonder contactpunt kunnen onbedoeld een spijker wegschieten en letsel veroorzaken.

- Als het apparaat op een standaard wordt geplaatst voor montage op een steun, dient de standaard zodanig te zijn samengesteld door de fabrikant dat het gereedschap veilig kan worden bevestigd en gebruikt voor het beoogde doel.

- Het apparaat en de luchtslang moeten via een nippel zodanig aan elkaar zijn gekoppeld dat alle druk van het apparaat wordt verwijderd als de koppeling wordt losgemaakt.
- Perslucht kan ernstig letsel veroorzaken.

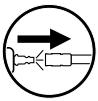

- Koppel het apparaat altijd los van de persluchttoevoer voordat u accessoires verwisselt, aanpassingen en/of reparaties uitvoert of wanneer u zich verplaatst van de ene werkplek naar de andere.
- Richt nooit perslucht op uzelf of op andere personen.
- Een zwiepende slang kan ernstig letsel veroorzaken; controleer altijd of de slang vastzit en onbeschadigd is.

- Laad geen spijkers in het apparaat terwijl de trekker of het contactpunt ingedrukt zijn.

- Gebruik het gereedschap niet zonder gevarenlabel. Als het label ontbreekt, beschadigd of onleesbaar is, neem dan contact op met uw SENCO-vertegenwoordiger voor een nieuw label.



- Gebruik nooit een apparaat dat lucht lekt of gerepareerd moet worden.
- Gebruik het apparaat niet als het beschadigd is.
- Draag of versleep het apparaat nooit aan de luchtslang.

- Verricht nooit een 'noodreparatie' zonder de juiste hulpmiddelen en uitrusting.
- Controleer het apparaat voor gebruik altijd op defecte, verkeerd aangesloten, losse of versleten onderdelen.



Voor het aanbrengen van wijzigingen aan het gereedschap is voorafgaande schriftelijke toestemming van de fabrikant vereist.

- Houd handen en andere lichaamsdelen uit de buurt van het gebied dat in de cirkel is aangegeven om mogelijk letsel tijdens het gebruik te voorkomen.
- Houd uw vingers uit de buurt van de trekker wanneer u het apparaat niet bedient en wanneer u van de ene naar de andere werkplek gaat.

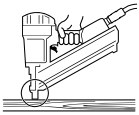

NL

Machine	Laden	Verwijderen	Uitlaat	Type trekker	Schietdiepte instelling	Vastzitters verwijderen	Veiligheidselement	Smering
SN90CXP	Achterlader (A1)	Maak de invoerschoen los en schuif hem naar voren (B1)	Instelbaar (C1)	Schietopening onderzijde (D2)	Instelbaar	Via magazijn	Veiligheidselement	Vereist
SN90FXP								
FramePro601								
FramePro651								
SN1602			Voorzijde	Enkel Sequentieel (D1)				
SN1302								
S900FN			Instelbaar (C1)					
SidingPro40			Voorzijde	Schietopening onderzijde (D2)		EZ-ontgrendeling klep (F1)		
FinishPro42XP			Voorzijde	Enkel Sequentieel				Oil Free
FinishPro16XP			Voorzijde - Drukknop geïntegreerde air duster	Selecteerbaar				Vereist
FinishPro30XP			Instelbaar (C1)	Enkel Sequentieel (D1)				
S250FN			Instelbaar (C1)					
FinishPro35Mg			Instelbaar - Drukknop geïntegreerde air duster	Selecteerbaar				
FinishPro35BL			Instelbaar (C1)	Enkel Sequentieel (D1)				
SLP20XP	Zijlader (A2)	Druk de vergrendeling naar beneden, schuif de geleidearm naar achteren (B2)	Voorzijde	Enkel Sequentieel (D1)	Geen	Via magazijn		Oil Free
SLP20XP GLN			Voorzijde		Geen			Oil Free
SBN10XP			Achterzijde (C2)		Geen			Vereist
FinishPro25XP			Voorzijde		Instelbaar			Oil Free
FinishPro18Mg			Achterzijde (C2)	Schietopening onderzijde (D2)		EZ-ontgrendeling klep (F1)		Vereist
FinishPro18BL								
S200BN			Voorzijde	Enkel Sequentieel (D1)				
S200SM								
FinishPro23SXP			Achterzijde (C2)			Via magazijn	Geen	
FinishPro23LXP								
FinishPro21LXP								
FinishPro10	Onderlader (A3)	Druk de vergrendeling naar beneden, schuif de geleidearm naar achteren (B3)	Achterzijde (C2)					
LS1XP			Voorzijde		Geen			Oil Free

Schema afbeelding nr	Omschrijving	Opmerkingen
A1	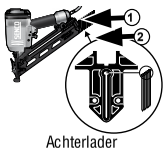 Achterlader	Niet laden bij ingedrukte trekker ① Sluit luchttoevoer aan ② Plaats spijkerstrip - gebruik alleen originele SENCO-spijkers
A2	 Zijlader	Niet laden bij ingedrukte trekker ① Sluit luchttoevoer aan ② Plaats spijkerstrip - gebruik alleen originele SENCO-spijkers
A3	 Onderlader	Druk de vergrendeling naar beneden, schuif de geleidearm naar achteren Plaats de spijkerstrip in het magazijn met de punten in de getoonde richting Niet laden bij ingedrukte trekker Voer daarna punt 1 (indrukken vergrendeling) en 2 (plaats strip) uit
B1	 Achterlader	① Maak de invoerschoen los en schuif hem naar voren. ② Verwijder de spijkers uit het gereedschap
B2	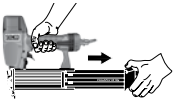 Zijlader	Druk de vergrendeling naar beneden, schuif de geleidearm naar achteren, verwijder de spijkers
B3	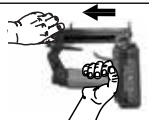 Onderlader	Druk de vergrendeling naar beneden, schuif de geleidearm naar achteren, verwijder de spijkers

Schema afbeelding nr	Omschrijving	Opmerkingen
C1	 Instelbaar	Verdraai de uitlaat om de richting van de uitgeblazen lucht te wijzigen.
C2	 Achterzijde, instelbaar	Verdraai de uitlaat om de richting van de uitgeblazen lucht te wijzigen.
D1	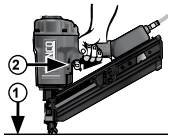 Enkel	① Druk het contactpunt (veiligheidselement) tegen het werkstuk. ② Haal de trekker over om de spijker weg te schieten.
D2	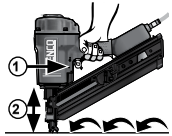 Onderzijde	① Haal de trekker over. ② Druk het contactelement tegen het werkstuk en schiet een spijker weg. Telkens als u het contactelement (veiligheidselement) tegen het werkstuk drukt, wordt een spijker weggeschoten.
F1	 Klep	Maak E-Z los. Ontgrendel de klep en open het magazijn.

NL

ONDERDELEN

Finish Nailer

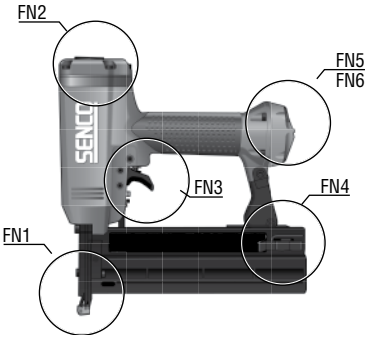

FN1	Neus
FN2	Luchtafvoer
FN3	Trekker
FN4	Magazijn
FN5	Inlaat
FN6	Luchtafvoer achter

Framing Nailer

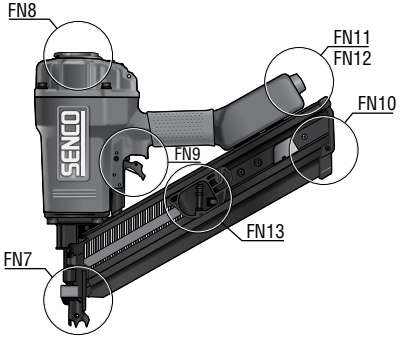

FN7	Neus
FN8	Luchtafvoer
FN9	Trekker
FN10	Magazijn
FN11	Inlaat
FN12	Luchtafvoer achter
FN13	Toevoerschoen

ONDERHOUD

Waarschuwing

- Verricht alleen onderstaand onderhoud zelf en laat alle andere reparaties verrichten door opgeleid en gekwalificeerd personeel. Neem hiervoor contact op met SENCO: +31 320 295 575.
- Lees het hoofdstuk "Veiligheidsvoorschriften" voordat u onderhoudswerkzaamheden verricht.
- Gebruik alleen de door de fabrikant of een erkende vertegenwoordiger gespecificeerde reserveonderdelen.

- Alle schroeven moeten goed vastzitten. Losse schroeven leiden tot onveilig werken en het breken van onderdelen.
- Controleer maandelijks

- Controleer elke dag of het contactelement en de trekker soepel kunnen bewegen. Koppel daarvoor eerst het gereedschap af. Gebruik het gereedschap niet als het contactelement of de trekker blijft hangen en niet soepel loopt.

- Spuit tweemaal per dag SENCO pneumatische olie (5 à 10 druppels) in de luchtinlaat (al naar gelang de gebruiksfrequentie). Een ander type olie kan de O-ringen en andere onderdelen beschadigen.
- Sommige SENCO gereedschappen zijn Oil Free en hebben dus GEEN olie nodig. Controleer hiervoor het label.

- Maak het gereedschap dagelijks schoon en controleer het op slijtage. Gebruik alleen niet-ontvlambare reinigingsmiddelen.
- **Niet onderdompelen.**
- **Let op:** Door onderdompelen kunnen de O-ringen en andere onderdelen beschadigd raken.
- Gooi de reinigingsmiddelen op de juiste wijze weg.

PROBLEEMOPLOSSING

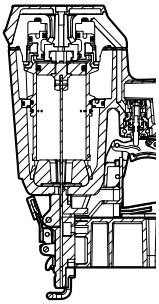

In het geval van vastzittende spijkers:

Koppel de luchttoevoer los

Verwijder de spijkers uit het magazijn

Haal de vastzittende spijkers weg

Plaats de spijkers weer in het magazijn

1	**SYMPTOOM** Lucht lekt bovenaan het apparaat. / trage werking **OPLOSSING** Controleer de luchttoevoer / draai de schroeven aan of installeer onderdelenset – Zie Handleiding onderdelen
2	**SYMPTOOM** Lucht lekt onderaan het apparaat / slecht resultaat. **OPLOSSING** Reinig het gereedschap / draai de schroeven aan of installeer onderdelenset – Zie Handleiding onderdelen
3	**SYMPTOOM** Overige problemen. **OPLOSSING** Neem contact op met SENCO.

TECHNISCHE SPECIFICATIES

NL

Type gereedschap	Minimum-maximum werkdruk	Luchtverbruik in liters (bij 60 schoten per minuut)	Luchtinlaat	Maximale snelheid (schoten per seconde)	Gewicht in kg	Aantal spijkers in magazijn	Afmetingen: Hoogte in mm	Afmetingen: Lengte in mm	Afmetingen: Breedte: Behuizing in mm
XtremePro Serie									
SLP20XP	4,8-8,3 bar	52,7	1/4 in NPT	5	1,0	110	210	241	50
SLP20XP GLN	4,8-8,3 bar	52,7	1/4 in NPT	5	1,0	110	210	241	50
SBN10XP	4,5-7,0 bar	19,0	1/4 in NPT	2	0,96	105	167	255	42
LS1XP	4,8-7,5 bar	23,1	1/4 in NPT	5	1,3	100	197	211	51
FinishPro25XP	4,8-8,3 bar	52,7	1/4 in NPT	5	1,2	110	251	249	56
FinishPro30XP	4,8-8,3 bar	61,0	1/4 in NPT	5	1,73	104	244	305	83
FinishPro42XP	4,8-8,3 bar	133,0	1/4 in NPT	5	2,1	104	292	330	89
SN90CXP	4,8-8,3 bar	283,2	3/8 in NPT	2	3,62	70	337	384	106
SN90FXP	4,8-8,3 bar	283,2	3/8 in NPT	2	3,81	60	337	508	106
FinishPro23SXP	4,8-6,9 bar	31,0	1/4 in NPT	5	1,1	100	192	200	44
FinishPro23LXP	4,8-7,6 bar	31,0	1/4 in NPT	5	1,2	100	226	200	44
FinishPro21LXP	4,8-7,6 bar	31,0	1/4 in NPT	5	1,43	100	226	200	44
Pro Serie									
FinishPro10	4,8-6,5 bar	21,6	1/4 in NPT	2	1,1	110	168	229	44
FinishPro18Mg	4,8-8,3 bar	68,0	1/4 in NPT	5	1,1	110	247	266	64
FinishPro16XP	4,8-8,3 bar	61,2	1/4 in NPT	3	1,9	110	292	308	81
FinishPro35Mg	4,8-8,3 bar	62,0	1/4 in NPT	5	1,9	110	311	330	86
FramePro601	4,8-8,3 bar	283,2	3/8 in NPT	2	3,62	70	337	384	106
FramePro651	4,8-8,3 bar	311,5	3/8 in NPT	2	3,81	70	362	384	106
SidingPro40	4,8-8,3 bar	172,8	3/8 in NPT	4	2,13	70	323	351	86
SN1602	5,5-8,3 bar	255,0	3/8 in NPT	2	6,2	50-56	478	533	144
SN1302	5,5-8,3 bar	297,0	3/8 in NPT	2	7,0	48-56	500	560	140
SemiPro Serie									
S200BN	4,8-8,3 bar	21,6	1/4 in NPT	5	1,4	107	232	251	68
S200SM	4,8-8,3 bar	88,3	1/4 in NPT	5	1,43	85	252	240	68
S250FN	4,8-8,3 bar	128,0	1/4 in NPT	4	2,25	100	303	346	85
S900FN	4,8-8,3 bar	273,8	3/8 in NPT	2	4,2	80	380	500	154
Black Label Series									
FinishPro35BL	4,8-8,3 bar	90,5	1/4 in NPT	5	2,08	100	304	324	88,9
FinishPro18BL	4,8-8,3 bar	50,97	1/4 in NPT	3	1,4	100	248	254	64

Type gereedschap	Type spijker in mm																				
	0,68	0,84	1,2			1,6	1,8	2,3		2,9			3,1			3,3			3,8	4,2	4,6
			Platkop	Ver-zonken kop	Zonder kop			Glad	Ring	Glad	Ring	Schroef	Glad	Ring	Schroef	Glad	Ring	Schroef	Glad		
SN1602																			100-160	100-160	100-160
SN1302																			90-130	90-130	
SN90CXP										50-90	50-75	50-75	50-90	50-75	50-75	50-90	50-75	50-75	50-90		
SN90FXP										50-90	50-75	50-75	50-90	50-75	50-75	50-90	50-75	50-75	50-90		
FramePro601										50-90	50-75	50-75	50-90	50-75	50-75	50-90	50-75	50-75	50-90		
FramePro651										50-100	50-100	50-100	50-100	50-100	50-100	50-100	50-100	50-100	50-100		
S900FN										50-90	50-75	50-75	50-90	50-75	50-75	50-90					
SidingPro40								45-60	45-60												
FinishPro42XP							32-63														
FinishPro30XP							25-50														
FinishPro35Mg							32-63														
FinishPro35BL							32-63														
S250FN							32-63														
SLP20XP			16-42																		
SLP20XP GLN			16-42																		
FinishPro10	12-25																				
SBN10XP			12-25																		
LS1XP					13-25																
FinishPro25XP			16-54	16-42																	
FinishPro18Mg			16-54																		
FinishPro18BL			16-54																		
S200BN			16-50																		
FinishPro16XP						32-63															
S200SM						15-50															
FinishPro23SXP	12-35																				
FinishPro23LXP	12-50																				
FinishPro21LXP		15-50																			

GELUID

Geluidsniveau overeenkomstig EN12549	Deze waarden zijn kenmerkend voor het gereedschap zelf en niet voor het geluid dat ontstaat op het werkstuk. De inrichting van de werkplek kan helpen het geluidsniveau te verlagen, bijvoorbeeld plaatsing van het werkstuk op een geluiddempende ondergrond.
Trillingsniveau overeenkomstig ISO8662-11	Deze waarde is kenmerkend voor het gereedschap zelf en houdt geen rekening met de invloed op hand en arm bij gebruik van het gereedschap.

NL

Type gereedschap	Geluidsdrukniveau (Lpa) dB	Geluidsvermogenniveau (Lwa) dB	Trillingsniveau m/s2
XtremePro Serie			
SLP20XP	83	89	1,18
SLP20XP GLN	83	89	1,18
SBN10XP	78,6	87,77	1,7
LS1XP	84	89	<2,5
FinishPro25XP	89	94	<2,5
FinishPro30XP	85	98	<2,5
FinishPro42XP	89	94	<2,5
SN90CXP	96	101	4
SN90FXP	96	101	4
FinishPro23SXP	47,8	60,8	1,63
FinishPro23LXP	47,8	60,8	1,63
FinishPro21LXP	47,8	60,8	1,63
Pro Serie			
FinishPro10	81	86	<2,5
FinishPro18Mg	68	78,8	<2,5
FinishPro16XP	93.7	106.7	<2,5
FinishPro35Mg	87,6	93,2	2,9
FramePro601	96	101	3,7
FramePro651	97	101	3,67
SidingPro40	84	97	2,6
SN1602	95,9	132	8,3
SN1302	93	106	4
SemiPro Serie			
S200BN	91	104	<2,5
S200SM	91	104	<2,5
S250FN	91	104	<2,5
S900FN	85	90	2,5
Black Label Serie			
FinishPro35BL	87,6	93,2	2,9
FinishPro18BL	68	78,8	<2.5

ACCESSOIRES

SENCO biedt een volledig assortiment accessoires voor uw SENCO-gereedschappen, inclusief:



- Luchtcompressoren
- Slangen
- Koppelingen
- Aansluitingen
- Veiligheidsbrillen
- Manometers
- Smeermiddelen
- Regelaars
- Filters

Voor meer informatie of een complete geïllustreerde catalogus van SENCO-accessoires, ga naar SENCO.EU.

FR

SISÄLLYSLUETTELO

Työnantajan vastuut 43
Yleinen kuvaus 43
Varoitukset.....43
Turvallisuusvaroitukset.....44
Työkalun käyttö.....46
Huolto 48
Vianmääritys.....48
Tekniset tiedot.....49
Naulausalue.....50
Melutasotiedot 51
Lisävarusteet 51
Vaatimustenmukaisuusvakuutus 132
Rajoitettu takuu.....134

FI

TYÖNANTAJAN VASTUUT



On työnantajan vastuulla varmistaa, että kaikki työkalua käyttävät henkilökunnan jäsenet ovat lukeneet ja ymmärtävät nämä käyttöohjeet. Säilytä tämä käyttöohje mahdollista myöhempää tarvetta varten. Riskien arviointi ja kaikkia vaaroja koskevien hallintatapojen implementaatio ovat ehdottomia.

TYÖPAIKAN VAARAT

Huomioi seuraavat:

- Liukastuminen, kompastuminen ja putoaminen ovat suurimpia työpaikkaloukkaantumisten aiheuttajia. Varo työkalun käytöstä johtuvia liukkaita pintoja ja ilmaletkun aiheuttamia kompastusvaaroja.
- Ole erityisen varovainen tuntemattomassa ympäristössä. Piilovaaroja saattaa olla olemassa, kuten sähköön tai muihin utiliteetteihin liittyviä.
- Tätä työkalua ei ole tarkoitettu käytettävän räjähdysalttiissa ympäristöissä, eikä sitä ole eristetty sähköverkosta.
- Varmista, ettei ympäristössä ole sähköjohtoja, kaasuputkia jne., jotka voivat aiheuttaa vaaratilanteen, jos työkalu vaurioittaa niitä.

PÖLY- ja POISTOILMAVAARAT

Jos työkalua käytetään alueella, jossa on pölyä, työkalu saattaa pöllyttää sitä ja aiheuttaa vaaran.

Huomioi seuraavat:

- Riskienhallinnassa tulee huomioida työkalun käytöstä aiheutuva pöly ja olemassa olevan pölyn pöllyämisen mahdollisuus.
- Ohjaa ilmanpoisto siten, että pölyisen ympäristön pölyn aiheuttamat häiriöt minimoituvat.
- Jos ympäristössä on pölyyn tai poistoilmaan liittyviä vaaroja, tärkeintä on hallita niitä päästöpisteessä.

YLEINEN KUVAUS

- Käsikäyttöinen sähköinen naulaustyökalu, joka koostuu paineilmamoottorista, ohjainrungosta ja lippaasta, jossa virtaa johdetaan lineaarisella liikkeellä ladattuun naulaan ja jolla ammutaan naula tiettyihin materiaaleihin, paitsi jos käytetään erityisiä nauloja, jotka on tarkoitettu käytettäväksi betoniin tai teräkseen.
- Muunlainen käyttö on kielletty.

VAROITUKSET:



Symbolilla merkittyjä työkaluja tulee käyttää vain tuotantokäyttöön. Muunlainen käyttö on kielletty.

- Älä pidä sormeasi liipaisimella nostaessasi työkalun, siirtäessäsi sitä käyttöalueiden välillä tai kävellessäsi – sormen pitäminen liipaisimella voi johtaa työkalun tahattomaan laukaisemiseen. Työkalut, joiden käyttötila on valittavissa: tarkista aina työkalu ennen käyttöä ja varmista, että oikea käyttötila on valittuna.
- Tässä työkalussa on joko selektiivinen kosketuskäyttö tai jatkuva kosketuskäyttö käyttötilavalitsimella, tai se on kosketuskäytön tai jatkuvan kosketuskäytön työkalu ja merkitty yllä olevalla symbolilla. Se on suunniteltu tuotantokäyttöön, kuten lavoihin, huonekaluihin, valmistaloihin, verhoiluihin ja vuoraukseen.
- Jos tätä työkalua käytetään selektiivisessä käyttötilassa, varmista aina, että se on oikealla käyttöasetuksella.
- Älä käytä tätä työkalua kosketuskäyttötilassa töihin, kuten laatikoiden tai kuljetuslaatikoiden sulkemiseen tai kuljetusturvallisuusjärjestelmien kiinnittämiseksi peräkärryihin ja kuorma-autoihin.
- Ole varovainen, kun siirryt käyttöpaikasta toiseen.

FI

TURVALLISUUSVAROITUKSET



- Lue ja ymmärrä nämä varoitukset estääksesi itsesi tai sivullisten loukkaantumisen. Lue lisätietoja työkalun käyttöön, huoltoon ja vianmääritykseen liittyvistä osioista.
- Varoitusten sivuuttaminen voi johtaa vakaviin vammoihin.
- Älä hävitä näitä ohjeita.



- Työkalun käyttäjien ja muiden työalueella olevien henkilöiden tulee käyttää iskunkestäviä silmäsuojia, joissa on myös sivusuojat. Jos näin ei tehdä, voi seurauksena olla vakava vammaantuminen. CE-merkintä, joka vastaa standardia EN166



- Käytä aina muuta suojavaatetusta, kuten kuulosuojaimia, suojakäsineitä ja suojakypärää.
- Käytä vain suojakäsineitä, joiden läpi tunnet kunnolla ja joilla pystyt turvallisesti hallitsemaan liipaisimia ja säätölaitteita.
- Työkalun käyttäjien ja muiden työskentelyalueella olevien henkilöiden tulee käyttää kuulosuojaimia.
- Korkealle melutasolle altistuminen suojaamattomana voi aiheuttaa peruuttamattoman, elämää häiritsevän kuulon heikentymisen ja muita ongelmia, kuten tinnitusta (korvien soiminen, särinä, vihellys tai humina).
- Asianmukaisia toimia riskien vähentämiseksi ovat muun muassa vaimentavat materiaalit, jotka estävät työmateriaaleja ”soimasta”.
- Käytä asianmukaisia kuulosuojaimia.
- Käytä ja huolla työkalua kuten näissä ohjeissa suositellaan välttyäksesi turhalta melutason kasvulta.
- Jos työkalussa on vaimennin, varmista aina, että se on paikallaan ja kunnossa, kun työkalua käytetään.



- Tärinälle altistuminen voi vahingoittaa käsien ja käsivarsien hermoja ja verenkiertoa.
- Käytä lämpimiä vaatteita työskennellessäsi kylmissä olosuhteissa. Pidä kätesi lämpiminä ja kuivina.
- Jos sormiesi tai käsiesi ihossa tuntuu puutumista, kihelmöintiä tai kipua tai se muuttuu valkoiseksi, hakeudu työterveyslääkäriin.
- Käytä ja huolla työkalua näiden ohjeiden suositusten mukaisesti välttyäksesi turhalta tärinätason kasvulta.
- Pitele työkalua kevyesti mutta turvallisesti, koska tärinän riski on yleisesti suurempi, kun työkalusta pitää tiukemmin kiinni.

- Pysy valppaana, kiinnitä huomiota tekemääsi ja käytä maalaisjärkeä käyttäessäsi sähkötyökalua. Älä käytä työkalua väsyneenä tai ollessasi huumeiden, alkoholin tai lääkkeiden vaikutuksen alaisena. Hetkellinenkin keskittymisen herpaantuminen sähkötyökalujen käytön aikana voi johtaa vakavaan henkilövahinkoon.



- Käytä vain ohjeiden mukaista virransyöttöä
- Älä koskaan käytä happea, hiilidioksidia tai muuta pullotettua kaasua tämän työkalun virtalähteenä; työkalu räjähtää ja aiheuttaa vakavia vammoja.
- Hapen tai syttyvien kaasujen käyttö paineilmatyökaluissa aiheuttaa tulipalo- tai räjähdysvaaran.

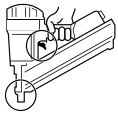

- Poista aina sormi liipaisimelta, kun et ammu nauloja. Älä koskaan kanna työkalua siten, että sormesi on liipaisimen päällä tai alla. Työkalu ampuu naulan, kun turvakärkeä kosketetaan.
- Käyttämätöntä työkalua tulee pitää kyljellään ja irrotettuna paineilmasta.
- Kun työkalua ei käytetä, sormi tulee ottaa pois liipaisimelta ja työkalu tulee asettaa sellaiseen asentoon, ettei turvakärki aktivoidu.

- Oleta aina, että työkaluun on ladattu nauloja. Älä osoita työkalulla itseäsi tai muita kohti. Työkalulla ei saa leikkiä. Työkalua tulee pitää apuvälineenä.
- Pidä kädet ja jalat poissa ampumissuunnasta.
- Vain pätevien käyttäjien tulee käyttää naulainta.

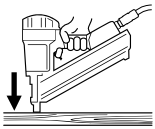

- Ammu nauloja vain työmateriaaleihin; älä koskaan materiaaleihin, jotka ovat liian kovia nauloille.
- Teräkselle ja betonille tarkoitettuja työkaluja tulee painaa voimakkaammin.
- Työkalun käytön aikana työmateriaalista ja keräysjärjestelmästä voi lentää pirstaleita.
- Varmista, että työkalu on aina turvallisesti kiinni työmateriaalissa eikä pysty luiskahtamaan irti.



- Työkaluja, joissa on ”kosketuskäyttö”, ei tule käyttää:
  - Jos käyttöpaikkojen välillä on portaita, tikapuita tai rakennustelineitä.
  - Laatikoiden tai säilytyslaatikoiden sulkemiseen.
  - Kuljetusturvallisuusjärjestelmien kiinnittämiseen.
  - Liikkuviin alustoihin
- Lue ja ymmärrä selektiiviseen käyttötilaan liittyvät riskit ”Työkalun käyttö” -osiossa.

- Älä paina työkalua kovaa. Anna työkalun tehdä työt. Käytä työhön sopivaa työkalua. Oikeanlainen työkalu tekee työn paremmin ja turvallisemmin sen suunnitellulla nopeudella.
- Älä nojaa liian pitkälle työkalun yli.
- Pidä jalat tukevassa asennossa ja tasapainoa yllä.

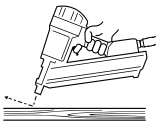

- Älä ammu nauloja muiden naulojen päälle tai siten, että työkalu on liian jyrkässä kulmassa.
- Naula saattaa kimmota ja aiheuttaa loukkaantumisen.

- Työkalua käytettäessä tulee ottaa huomioon työkalun mahdollinen takaisku naulaa ammuttaessa. Jos turvakärjen annetaan tahattomasti koskettaa työkappaleen pintaa takaiskun jälkeen, työkalu ampuu naulan tahattomasti. Anna työkalun takaiskun ohjautua kokonaan pois työmateriaalin pinnasta naulan ampumisen jälkeen tämän välttämiseksi. Älä paina turvakärkeä työmateriaalin pintaan, ellet halua ampua toista naulaa.



- Pitele työkalua oikein tiukalla otteella ja valmistaudu vastustamaan ja hallitsemaan tavallisia tai äkkinäisiä liikkeitä, kuten takaiskua. Otteen tulee olla turvallinen ja oikeanlainen, jotta tärinän vaara, joka voi aiheuttaa vakavan loukkaantumisen, vähenee.
- Seiso tasapainoisesti ja pidä jalat vankasti maassa.
- Ole varovainen paineilmatyökaluja käyttäessäsi, sillä työkalusta tulee kylmä. Tämä voi vaikuttaa otteeseen ja työkalun hallintaan.

- Älä ammu nauloja lähellä työmateriaalin pinnan reunaa.
- Naula saattaa kimmota ja aiheuttaa loukkaantumisen.
- Pidä sivulliset kaukana.
- Merkitse työalueesi selkeästi.

- Kytke paineilma pois päältä ennen työkalun huoltotoimenpiteitä, jumiutuneen naulan poistamista, säätöjen tekemistä, työalueelta poistumista, työkalun siirtämistä tai sen antamista toiselle henkilölle.

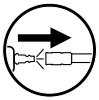

- Työkalu saattaa vapauttaa naulan, kun paineilma kytketään päälle; ① poista siksi kaikki naulat työkalusta ennen ilmaletkun kiinnittämistä.
- Käsittele nauloja varoen työkalua täytettäessä/tyhjennettäessä. Naulat ovat teräviä.

- Älä koskaan käytä työkalua, jos turvakärki , liipaisin tai jouset eivät toimi, puuttuvat tai ovat vaurioituneet. Älä peukaloi tai irrota turvakärkeä, liipaisinta tai jousia.
- Muutokset saattavat heikentää turvallisuustoimenpiteiden tehokkuutta ja kasvattaa työkalun käyttäjään / sivullisiin kohdistuvia riskejä.
- Älä käytä työkalua, jos se on vaurioitunut.

- Varmista aina, että kaikki ruuvit ja suojukset ovat kunnolla kiinni. Tarkista päivittäin liipaisimen ja turvakärjen vapaa liikkuvuus. Älä koskaan käytä työkalua, jos siitä puuttuu osia tai ne ovat kuluneet tai vaurioituneet.
- Käytä aina toista kahvaa (jos se toimitetaan tuotteen mukana)

- Käytä vain SENCOn suosittelemia tai myymiä osia, nauloja, voiteluaineita ja lisävarusteita. Älä muokkaa työkalua ilman SENCOn lupaa.

- Käytä vain puhdasta, säänneltyä paineilmaa suositellulla paineella.
- Sammuta aina paineilman syöttö ja irrota työkalu siitä, kun sitä ei käytetä.

- Työkaluja ei saa yhdistää paineeseen, joka saattaa ylittää enimmäiskäyttöpaineen 10 prosentilla.
- Älä ylitä enimmäiskäyttöpainetta.

- Työkaluja, jotka on merkitty ylösalaisin olevalla kolmiolla, ei saa käyttää, ellei niissä ole toimivaa turvakärkeä.



- Työkalut, joissa ei ole turvakärkeä, voivat ampua tahattomasti, mikä voi aiheuttaa loukkaantumisen.

- Työkalutelineiden valmistajien tulee suunnitella ja rakentaa telineet siten, että työkalu voidaan kiinnittää siihen turvallisesti sen tarkoitettua käyttötarkoitusta varten.

- Työkalussa ja ilmansyöttöletkussa tulee olla liitinnippa, jonka avulla kaikki paine voidaan poistaa työkalusta, kun liitin irrotetaan.
- Paineilma voi aiheuttaa vakavan loukkaantumisen.

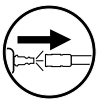

- Irrota aina työkalu paineilman syötöstä ennen lisävarusteiden vaihtamista, säätöjen tekoa tai korjaustoimenpiteitä, tai kun siirryt työkalun käyttöalueelta toiselle alueelle.
- Älä koskaan kohdista paineilmaa itseäsi tai muita kohti.
- Letkun irtoaminen voi aiheuttaa vakavan loukkaantumisen – tarkista aina, ettei letku ole vaurioitunut tai löysästi kiinni.

- Älä lataa nauloja siten, että liipaisin tai turvakärki on painettuna alas.

- Älä käytä työkalua ilman varoitustarraa. Jos tarra puuttuu, se on vaurioitunut tai lukukelvoton, ota yhteyttä SENCO-edustajaan saadaksesi uuden tarran.



- Älä koskaan käytä työkalua, joka vuotaa ilmaa tai vaatii korjausta.
- Älä käytä työkalua, jos se on vaurioitunut.
- Älä koskaan kanna tai vedä paineilmatyökalua sen letkusta.

- Älä suorita ”hätäkorjauksia” ilman asianmukaisia työkaluja ja varusteita.
- Tarkista aina työkalu ennen käyttöä rikkoutuneiden, irronneiden, löysien tai kuluneiden osien varalta.



Työkalun valmistajan kirjallinen suostumus tulee saada ennen työkalun muokkaamista millään tavalla.

- Pidä kädet ja muut ruumiinosat poissa ympyrässä näytetyltä alueelta välttyäksesi mahdolliselta loukkaantumiselta käytön aikana.
- Pidä sormet poissa liipaisimelta, kun työkalua ei käytetä ja kun siirryt yhdeltä käyttöalueelta toiselle.

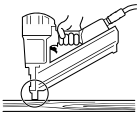

FI

Työkalu	Lataaminen	Purkaminen	Ilmanpoisto	Liipaisimen tyyppi	Naulaussyvyyden säätö	Tukosten poistaminen	Turvaosa	Voitelu
SN90CXP	Takaa ladattava (A1)	Vapauta syöttimen luisti ja työnnä se eteenpäin (B1)	Säädettävä (C1)	Laukaisu pohjasta (D2)	Säädettävä	Lippaasta	Turvaosa	Vaaditaan
SN90FXP								
FramePro601								
FramePro651								
SN1602			Etuosa	Yksitoiminen peräkkäinen (D1)				
SN1302			Säädettävä (C1)					
S900FN			Etuosa	Laukaisu pohjasta (D2)		EZ-Clear-portti (F1)		
SidingPro40			Etuosa	Yksitoiminen peräkkäinen				Öljytön
FinishPro42XP			Edessä - pölynpoistajan painike	Valittava				Vaaditaan
FinishPro16XP			Säädettävä (C1)	Yksitoiminen peräkkäinen (D1)				
FinishPro30XP			Säädettävä (C1)					
S250FN			Säädettävä - pölynpoistajan painike	Valittava				
FinishPro35Mg			Säädettävä (C1)	Yksitoiminen peräkkäinen (D1)				
FinishPro35BL	Sivusta ladattava (A2)	Paina salpaa ja työnnä kisko auki (B2)	Etuosa	Yksitoiminen peräkkäinen (D1)	Ei ole	Lippaasta		Öljytön
SLP20XP			Etuosa		Ei ole			Öljytön
SLP20XP GLN			Takana (C2)		Ei ole			Vaaditaan
SBN10XP			Etuosa		Säädettävä			Öljytön
FinishPro25XP			Takana (C2)	Laukaisu pohjasta (D2)		EZ-Clear-portti (F1)		Vaaditaan
FinishPro18Mg			Etuosa	Yksitoiminen peräkkäinen (D1)				
FinishPro18BL			Takana (C2)			Lippaasta	Ei ole	
S200BN								
S200SM								
FinishPro23SXP								
FinishPro23LXP								
FinishPro21LXP								
FinishPro10	Pohjasta ladattava (A3)	Paina salpaa ja työnnä kisko auki (B3)	Takana (C2)					
LS1XP			Etuosa		Ei ole			Öljytön

Matriisikuva nro	Kuvaus	Kuvaan liittyvät huomautukset
A1	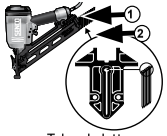 Takaa ladattava	Älä lataa, kun liipaisin on painettuna ① Kytke paineilma ② Laita naulat paikalleen - käytä vain alkuperäisiä SENCO-nauloja
A2	 Sivusta ladattava	Älä lataa, kun liipaisin on painettuna ① Kytke paineilma ② Laita naulat paikalleen - käytä vain alkuperäisiä SENCO-nauloja
A3	 Pohjasta ladattava	Paina salpaa, liukukisko aukeaa Laita naulakampa lippaaseen siten, että kärjet osoittavat näytettyyn suuntaan Älä lataa, kun liipaisin on painettuna sitten ovat vuorossa kohdat 1 (paina salpaa) ja 2 (laita naulakammat paikalleen)
B1	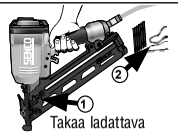 Takaa ladattava	① Vapauta syöttimen luisti ja työnnä se eteenpäin. ② Poista naulat työkalusta
B2	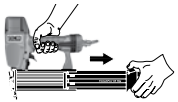 Sivusta ladattava	Paina salpaa, työnnä kisko auki ja poista naulat
B3	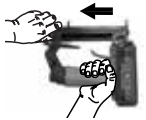 Pohjasta ladattava	Paina salpaa, työnnä kisko auki ja poista naulat

Matriisikuva nro	Kuvaus	Kuvaan liittyvät huomautukset
C1	 Säädettävä	Ilmanohjainta voidaan kääntää poistoilman suunnan vaihtamista varten
C2	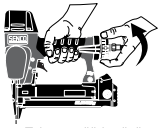 Takana, säädettävä	Ilmanohjainta voidaan kääntää poistoilman suunnan vaihtamista varten
D1	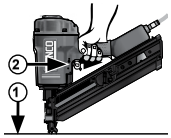 Yksittäinen	① Paina turvakärki (turvaosa) työkappaleen pintaa vasten. ② Vedä liipaisimesta, jolloin naula laukaistaan.
D2	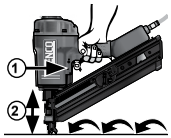 Pohja	① Vedä liipaisimesta. ② Paina turvakärkeä työkappaletta vasten ja ammu naula. Joka kerta, kun painat turvakärkeä (turvaosa) työkappaletta vasten, naula ammutaan.
F1	 Portti	Vapauta E-Z Clear -salpa ja avaa luukku.

TYÖKALUN OSAT

Viimeistelynaulain

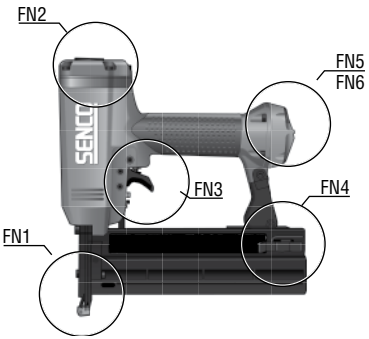

FN1	Turvakärki
FN2	Poistoaukko
FN3	Liipaisin
FN4	Lipas
FN5	Tuloaukko
FN6	Ilmanpoisto takana

Kehystysnaulain

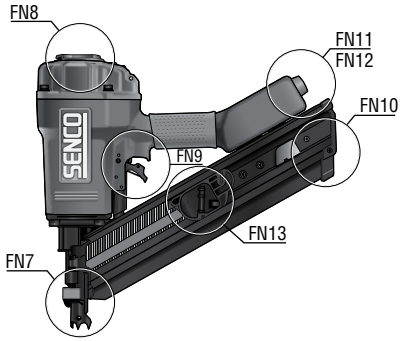

FN7	Turvakärki
FN8	Poistoaukko
FN9	Liipaisin
FN10	Lipas
FN11	Tuloaukko
FN12	Ilmanpoisto takana
FN13	Syöttimen luisti

FI

HUOLTO

Varoitus

- Muut kuin tässä kuvatut korjaukset saa suorittaa vain koulutettu ja pätevä henkilöstö. Voit ottaa yhteyttä SENCOon soittamalla numeroon: +31 320 295 575
- Lue osa ”Turvavaroitukset” ennen koneen huoltoa.
- Käytä vain valmistajan tai valtuutetun jälleenmyyjän määrittelemiä varaosia.

- Kaikkien ruuvien kireys on varmistettava. Löysät ruuvit vaarantavat turvallisuuden ja aiheuttavat osien rikkoutumisen.
- Kuukausittainen tarkastus

- Kytke työkalu pois päältä ja tee päivittäinen tarkastus, jotta varmistat turvakärjen ja liipaisimen vapaan liikkuvuuden. Älä käytä työkalua, jos turvakärki tai liipaisin jumittuvat.

- Ruiskuta paineilmalaitteille tarkoitettua Senco-öljyä (5-10 tippaa) ilma-aukkoon päivittäin (riippuu työkalun käyttöasteesta). Muut öljyt voivat vahingoittaa O-renkaita ja työkalun muita osia.
- Jotkin Senco-työkalut ovat öljyttömiä EIVÄTKÄ tarvitse öljyä. Lue tavaraseloste.

- Pyyhi työkalu puhtaaksi päivittäin ja tarkasta kulumien varalta. Käytä syttymättömiä puhdistusnesteitä vain, jos se on välttämätöntä.
- **Älä liota työkalua.**
- **Varoitus:** Sellaiset liuokset voivat vahingoittaa O-renkaita ja työkalun muita osia.
- Hävitä puhdistusaineet asianmukaisella tavalla.

VIANETSINTÄ

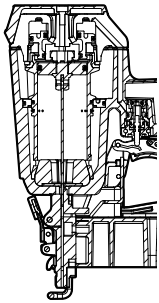

Mikäli naulat jumittuvat:

Kytke paineilma pois päältä.

Poista naulat

Poista tukos

Noudata latausmenettelyä

1	**OIRE** Ilmaa vuotaa työkalun yläosasta. / työkalu toimii hitaasti **RATKAISU** Tarkista paineilman syöttö / kiristä ruuvit tai asenna korjaussarja - katso varaosakirjaa
2	**OIRE** Ilmaa vuotaa työkalun alaosan lähellä / työkalu toimii heikosti **RATKAISU** Puhdista työkalu / kiristä ruuvit tai asenna korjaussarja - katso varaosakirjaa
3	**OIRE** Muita ongelmia. **RATKAISU** Ota yhteyttä SENCOon.

TEKNISET TIEDOT

Työkalun tyyppi	Minimi–maksimikäyttöpaine	Ilmankulutus (60 kierrosta minuutissa) litroina	Ilman sisääntulo	Maksiminopeus (kierrosta sekunnissa)	Paino kg	Naulakapasiteetti	Työkalun koko: Korkeus mm	Työkalun koko: Pituus mm	Työkalun koko: Leveys: Päärunko mm
XtremePro-sarja									
SLP20XP	4,8-8,3 bar	52,7	1/4 in NPT	5	1,0	110	210	241	50
SLP20XP GLN	4,8-8,3 bar	52,7	1/4 in NPT	5	1,0	110	210	241	50
SBN10XP	4,5-7,0 bar	19,0	1/4 in NPT	2	0,96	105	167	255	42
LS1XP	4,8-7,5 bar	23,1	1/4 in NPT	5	1,3	100	197	211	51
FinishPro25XP	4,8-8,3 bar	52,7	1/4 in NPT	5	1,2	110	251	249	56
FinishPro30XP	4,8-8,3 bar	61,0	1/4 in NPT	5	1,73	104	244	305	83
FinishPro42XP	4,8-8,3 bar	133,0	1/4 in NPT	5	2,1	104	292	330	89
SN90CXP	4,8-8,3 bar	283,2	3/8 in NPT	2	3,62	70	337	384	106
SN90FXP	4,8-8,3 bar	283,2	3/8 in NPT	2	3,81	60	337	508	106
FinishPro23SXP	4,8-6,9 bar	31,0	1/4 in NPT	5	1,1	100	192	200	44
FinishPro23LXP	4,8-7,6 bar	31,0	1/4 in NPT	5	1,2	100	226	200	44
FinishPro21LXP	4,8-7,6 bar	31,0	1/4 in NPT	5	1,43	100	226	200	44
Pro-sarja									
FinishPro10	4,8-6,5 bar	21,6	1/4 in NPT	2	1,1	110	168	229	44
FinishPro18Mg	4,8-8,3 bar	68,0	1/4 in NPT	5	1,1	110	247	266	64
FinishPro16XP	4,8-8,3 bar	61,2	1/4 in NPT	3	1,9	110	292	308	81
FinishPro35Mg	4,8-8,3 bar	62,0	1/4 in NPT	5	1,9	110	311	330	86
FramePro601	4,8-8,3 bar	283,2	3/8 in NPT	2	3,62	70	337	384	106
FramePro651	4,8-8,3 bar	311,5	3/8 in NPT	2	3,81	70	362	384	106
SidingPro40	4,8-8,3 bar	172,8	3/8 in NPT	4	2,13	70	323	351	86
SN1602	5,5-8,3 bar	255,0	3/8 in NPT	2	6,2	50-56	478	533	144
SN1302	5,5-8,3 bar	297,0	3/8 in NPT	2	7,0	48-56	500	560	140
SemiPro-sarja									
S200BN	4,8-8,3 bar	21,6	1/4 in NPT	5	1,4	107	232	251	68
S200SM	4,8-8,3 bar	88,3	1/4 in NPT	5	1,43	85	252	240	68
S250FN	4,8-8,3 bar	128,0	1/4 in NPT	4	2,25	100	303	346	85
S900FN	4,8-8,3 bar	273,8	3/8 in NPT	2	4,2	80	380	500	154
Black Label-sarja									
FinishPro35BL	4,8-8,3 bar	90,5	1/4 in NPT	5	2,08	100	304	324	88,9
FinishPro18BL	4,8-8,3 bar	50,97	1/4 in NPT	3	1,4	100	248	254	64

Työkalun tyyppi	Naulan tyyppi millimetreinä																					
	0,68	0,84	1,2			1,6	1,8	2,3		2,9			3,1			3,3			3,8	4,2	4,6
			Normaali kanta	Uppo-kanta	Kannaton			Smooth	Rengas	Smooth	Rengas	Ruuvi	Smooth	Rengas	Ruuvi	Smooth	Rengas	Ruuvi	Smooth		
SN1602																			100-160	100-160	100-160
SN1302																			90-130	90-130	
SN90CXP										50-90	50-75	50-75	50-90	50-75	50-75	50-90	50-75	50-75	50-90		
SN90FXP										50-90	50-75	50-75	50-90	50-75	50-75	50-90	50-75	50-75	50-90		
FramePro601										50-90	50-75	50-75	50-90	50-75	50-75	50-90	50-75	50-75	50-90		
FramePro651										50-100	50-100	50-100	50-100	50-100	50-100	50-100	50-100	50-100	50-100		
S900FN										50-90	50-75	50-75	50-90	50-75	50-75	50-90					
SidingPro40								45-60	45-60												
FinishPro42XP							32-63														
FinishPro30XP							25-50														
FinishPro35Mg							32-63														
FinishPro35BL							32-63														
S250FN							32-63														
SLP20XP			16-42																		
SLP20XP GLN			16-42																		
FinishPro10	12-25																				
SBN10XP			12-25																		
LS1XP					13-25																
FinishPro25XP			16-54	16-42																	
FinishPro18Mg			16-54																		
FinishPro18BL			16-54																		
S200BN			16-50																		
FinishPro16XP						32-63															
S200SM						15-50															
FinishPro23SXP	12-35																				
FinishPro23LXP	12-50																				
FinishPro21LXP		15-50																			

MELUTASOTIEDOT

Melutasotiedot EN12549:n mukaisesti	Nämä arvot ovat työkalusta riippuvia tyypillisiä arvoja eivätkä kuvaa melua, joka syntyy käyttöpaikalla. Työpiste voidaan myös suunnitella siten, että vähennetään melua, esimerkiksi asettamalla työkappale ääntä vaimentavien tukien päälle.
Tärinään liittyvää tietoa ISO8662-11:n mukaisesti	Tämä arvo on työkalukohtainen ominaisarvo, eikä se kerro vaikutusta käteen/käsivarteen työkalun käytön aikana.

Työkalun tyyppi	Äänenpainetaso (Lpa) dB	Äänenvoimakkuus (Lwa) dB	Tärinätaso m/s2
XtremePro-sarja			
SLP20XP	83	89	1,18
SLP20XP GLN	83	89	1,18
SBN10XP	78,6	87,77	1,7
LS1XP	84	89	<2,5
FinishPro25XP	89	94	<2,5
FinishPro30XP	85	98	<2,5
FinishPro42XP	89	94	<2,5
SN90CXP	96	101	4
SN90FXP	96	101	4
FinishPro23SXP	47,8	60,8	1,63
FinishPro23LXP	47,8	60,8	1,63
FinishPro21LXP	47,8	60,8	1,63
Pro-sarja			
FinishPro10	81	86	<2,5
FinishPro18Mg	68	78,8	<2,5
FinishPro16XP	93.7	106.7	<2,5
FinishPro35Mg	87,6	93,2	2,9
FramePro601	96	101	3,7
FramePro651	97	101	3,67
SidingPro40	84	97	2,6
SN1602	95,9	132	8,3
SN1302	93	106	4
SemiPro-sarja			
S200BN	91	104	<2,5
S200SM	91	104	<2,5
S250FN	91	104	<2,5
S900FN	85	90	2,5
Black Label-sarja			
FinishPro35BL	87,6	93,2	2,9
FinishPro18BL	68	78,8	<2.5

LISÄVARUSTEET



SENCO tarjoaa kattavan valikoiman lisävarusteita SENCO-työkaluille, mukaan lukien:

- Ilmakompressorit
- Letkut
- Liittimet
- Kiinnittimet
- Suojalasit
- Painemittarit
- Voiteluaineet
- Säätimet
- Suodattimet

Lisätietoja tai kuvitetun luettelon SENCOn lisävarusteista saa osoitteesta SENCO.EU.

FI

INNHOLDSFORTEGNELSE

Arbeidsgivers ansvar 53
Generell beskrivelse 53
Advarsler 53
Sikkerhetsadvarsler 54
Bruk av verktøyet 56
Vedlikehold 58
Feilsøking 58
Tekniske data 59
Spikerområde 60
Støyinformasjon 61
Ekstrautstyr 61
Samsvarserklæring 132
Begrenset garanti 134

NO

ARBEIDSGIVERS ANSVAR



Det er arbeidsgiverens ansvar å sørge for at denne bruksanvisningen er lest og forstått av alle ansatte som skal ta i bruk verktøyet. Ha bruksanvisningen tilgjengelig for fremtidig bruk. Risikovurdering og implementering av nødvendige kontroller for alle farer er ekstremt viktig.

FARER PÅ ARBEIDSPLASSEN

Følgende gjelder:

- Å snuble, skli eller falle er hovedårsakene til at skader oppstår på arbeidsplassen. Vær oppmerksom på glatte overflater forårsaket av bruk av verktøyet, samt farer som kan oppstå på grunn av luftslangen.
- Bruk verktøyet med ekstra forsiktighet i ukjente omgivelser. Det kan finnes skjulte farer som elektrisitet eller andre ledninger.
- Dette verktøyet er ikke ment til bruk i potensielt eksplosive atmosfærer, og er ikke isolert fra å komme i kontakt med elkraft.
- Sørg for at det ikke finnes elektriske kabler, gassrør etc. i nærheten som kan forårsake farer hvis de skades av verktøyet.

STØV- OG UTBLÅSINGSFARER

Hvis verktøyet brukes i et område med statisk støv, kan det forstyrre støvet og føre til fare.

Følgende gjelder:

- Risikovurdering bør inkludere støv som oppstår ved bruk av verktøyet og den potensielle mengden forstyrrende og eksisterende støv.
- Rett utblåsingen for å minimere forstyrrelsen av støv i et støvpreget miljø.
- I tilfeller der det oppstår støv- eller utblåsingsfarer, skal det prioriteres å kontrollere dem ved utslippspunktet.

GENERELL BESKRIVELSE

- Håndholdt spikerpistol med festeelement som består av et trykkluftaggregat, hovedhus og magasin der energi brukes i en lineær bevegelse til en ladet spiker med formål om å skyte spikeren inn i bestemte materialer, med mindre det brukes en spesialutviklet spiker ment til bruk på stål eller betong.
- All annen bruk er forbudt.

ADVARSLER



Verktøy med dette symbolet skal kun brukes til produksjonsarbeid. All annen bruk er forbudt.

- Ikke hvil fingeren på avtrekkeren når du plukker opp verktøyet, beveger deg mellom arbeidsområder, bytter posisjon eller går. Dersom du hviler fingeren på avtrekkeren, kan dette føre til utilsiktet bruk. Verktøy som har selektiv drivkraft skal alltid sjekkes før det tas i bruk for å sikre at riktig modus er valgt.
- Dette verktøyet har verken selektiv aktuator for kontaktaktuator eller kontinuerlig kontaktaktuator ved aktuatormodus-velgere eller en kontaktaktuator eller kontinuerlig kontaktaktuatorverktøy, og er merket med symbolet ovenfor. Verktøyets bruksområder er produksjonsarbeid som produksjon av lastepaller, møbler, hus, møbeltapetsering og kledning.
- Hvis dette verktøyet brukes i selektiv akturatormodus, må du alltid sørge for at verktøyet er stilt inn på riktig aktuatorinnstilling.
- Ikke bruk dette verktøyet i kontaktaktuator i forbindelse med arbeidsoppgaver som innebærer å lukke bokser eller kasser eller montere transportsikkerhetssystemer på lastebiler og godsvogn.
- Vær forsiktig når du bytter fra én boreplassering til en annen.

SIKKERHETSADVARSLER



- Les og forstå disse advarslene for å forhindre at du skader deg selv eller andre i nærheten. Se seksjonene bruk av verktøy, vedlikehold og feilsøking for mer informasjon.
- Dersom det unnlates å følge advarslene, kan dette føre til alvorlige skader.
- Skal ikke kasseres.



- De som skal bruke verktøyet og andre som befinner seg på arbeidsområdet, skal bruke støtsikre vernebriller med sidebeskyttelse. Dersom det unnlates å gjøre dette, kan det oppstå alvorlige skader. CE tilsvarende EN166



- Bruk alltid annet beskyttelsesutstyr som hørselsvern, hansker og hjelm.
- Bruk kun hansker som gir tilstrekkelig følsomhets- og kontrolleringsevne av avtrekkere og ved enhetsjusteringer.
- De som bruker verktøyet og de som befinner seg i nærheten, skal bruke hørselsvern.
- Ubeskyttet eksponering for høye lydnivåer kan forårsake permanente og invalidiserende hørselsskader og andre problemer som tinnitus (summing, ringing eller piping i ørene).
- Hensiktsmessige kontroller for å redusere risikoen kan inkludere handlinger som å fukte materialer for å forhindre at arbeidsstykker «piper/ringer».
- Bruk hensiktsmessig hørselsvern.
- Bruk og vedlikehold verktøyet som anbefalt i denne bruksanvisningen for å unngå unødvendig økning av vibrasjonsnivåene.
- Hvis verktøyet har en lyddemper, bør du sørge for at den er på plass og fungerer som den skal når verktøyet er i bruk.



- Eksponering for vibrasjon kan forårsake invalidiserende skader på nerver og blodforsyning til hender og armer.
- Bruk varme klær når du jobber i kalde omgivelser, og hold hendene varme og tørre.
- Hvis du opplever nummenhet, prikking, smerte eller blek hud på fingrene eller hendene, skal du rådføre deg med kvalifisert helsepersonell vedrørende generelle aktiviteter.
- Bruk og vedlikehold verktøyet som anbefalt i denne anvisning for å unngå unødvendig økning av vibrasjonsnivåer.
- Hold verktøyet med et lett og trygt grep, da risikoen ved vibrasjon som regel er større desto hardere du holder det.

- Vær på vakt, følg med på det du gjør og bruk sunn fornuft når du håndterer elektroniske verktøy. Ikke bruk verktøyet hvis du er trøtt eller påvirket av rusmidler, alkohol eller medisin. Et øyeblikks uoppmerksomhet under bruk av verktøyet kan resultere i alvorlige personskader.



- Bruk kun den energiforsyningen som er angitt
- Aldri bruk oksygen, karbondioksid eller annen gass på flasker som strømkilde for dette verktøyet. Verktøyet vil eksplodere og forårsake alvorlige skader.
- Bruk av oksygen eller lettantennelige gasser for pressluftverktøy skaper fare for brann eller eksplosjon.

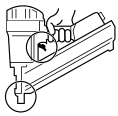

- Fjern alltid fingeren fra avtrekkeren når du ikke skyter inn spikre. Aldri bær verktøyet med fingeren på eller under avtrekkeren. Verktøyet vil skyte ut en spiker hvis kontaktnesen kommer i kontakt med noe.
- Verktøyets hvilestilling er liggende på siden, frakoblet luften.
- Hvilestillingen inkluderer å fjerne fingeren fra avtrekkeren og plassere verktøyet slik at kontaktnesen ikke kommer i kontakt med noe.

- Gå alltid ut fra at verktøyet inneholder spikre. Hold verktøyet vendt bort fra deg selv og andre. Verktøyet skal ikke lekes med. Respekter verktøyet som et arbeidsredskap.
- Hold hender og bein på avstand fra retningen du skyter i.
- Kun erfarne brukere skal bruke spikerboreverktøy.

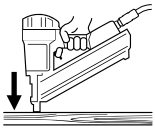

- Spikre skal kun skytes inn i arbeidsoverflater, og aldri inn i materialer som er harde å trenge gjennom.
- Ekstra vertikalkraft er nødvendig ved bruk av verktøy for stål og betong.
- Under bruk kan rester fra arbeidsstykker og kollasjonssystemer tømmes.
- Sørg for at verktøyet er sikkert plassert på arbeidsstykket, og at det ikke kan gli.



- Verktøy utstyrt med «kontaktaktuator» skal ikke brukes:
  - Hvis endring av arbeidsposisjon påvirkes av trapper, stiger eller stillas.
  - Til å lukke bokser eller kasser.
  - For å montere transportsikkerhetssystemer.
  - Plattformer i bevegelse
- Les og forstå risikoen knyttet til selektiv aktuator under «Bruk av verktøy»-seksjonen.

- Ikke bruk kraft når du håndterer verktøyet. La verktøyet gjøre jobben. Bruk korrekt verktøy til å gjennomføre jobben. Det korrekte verktøyet gjør jobben bedre og tryggere slik det er designet til.
- Ikke strekk deg for langt når i bruk
- Sørg for godt fotfeste og god balanse til enhver tid.

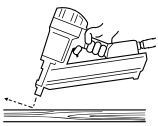

- Ikke skyt spikre oppå andre spikre eller med verktøyet i en for spiss vinkel.
- Spikere kan avledes og forårsake skader.

- Når du bruker verktøyet, skal du være forsiktig på grunn av muligheten for at verktøyet støter tilbake etter at spikeren er skutt inn. Hvis kontaktnesen utilsiktet kommer i kontakt med overflaten på nytt etter et tilbakestøt, vil en uønsket spiker skytes ut. Derfor bør du la verktøyet støte helt tilbake fra arbeidsoverflaten etter at en spiker er skutt inn for å unngå denne tilstanden. Ikke press kontaktnesen på arbeidsoverflaten før du ønsker å skyte inn enda en spiker.



- Hold verktøyet på riktig måte med et fast grep og vær forberedt på å motarbeide eller håndtere normale eller plutselige bevegelser slik som tilbakestøt. Grepet bør være trygt, men egnet til å redusere vibrasjonsfarer som kan forårsake alvorlige skader.
- Sørg for å ha en balansert kroppsposisjon og sikkert fotfeste.
- Vær forsiktig når du bruker trykkluftverktøy da verktøyet blir kaldt. Dette kan påvirket grepet og kontrollen.

- Ikke skyt inn spikre nær kanten av arbeidsoverflaten.
- Spikeren kan avledes og forårsake skader.
- Hold tilskuere på avstand.
- Marker arbeidsområdet ditt tydelig.

- Koble verktøyet fra luften før du foretar vedlikehold av verktøyet, fjerner en spiker som har satt seg fast, gjør justeringer, forlater arbeidsområdet, flytter verktøyet til et annet sted eller gir verktøyet til en annen person.

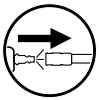

- Verktøyet kan utløse en spiker når det kobles til lufttilførselen. Derfor skal du ① fjerne alle spikre fra verktøyet før du kobler til luftslangen.
- Vær forsiktig når du legger i og fjerner spikre. Spikere er spisse.

- Bruk aldri verktøyet hvis kontaktnesen, avtrekkeren eller fjæringen ikke fungerer, mangler eller er skadet. Ikke tukle med eller fjern kontaktnese, avtrekker eller fjæring.
- Modifiseringer kan redusere effektiviteten av sikkerhetstiltak og øke risikoen for bruker og de som befinner seg i nærheten.
- Ikke bruk verktøyet hvis det har blitt skadet.

- Sørg for at alle skruer og deksler er sikre og strammet til enhver tid. Sjekk daglig at avtrekker og kontaktnese kan beveges fritt. Bruk aldri verktøyet hvis noen av delene mangler, er slitte eller skadet.
- Alltid bruk det andre håndtaket (hvis det følger med)

- Bruk kun deler, spikre, smøremidler og ekstrautstyr som anbefales eller selges av SENCO. Ikke modifiser verktøyet uten autorisasjon fra SENCO.

- Bruk kun ren, tørr og regulert trykkluft med anbefalt trykk.
- Slå alltid av luftforsyningen og koble fra verktøyet når det ikke er i bruk.

- Verktøy skal ikke være koblet til trykk som potensielt kan overskride maksimalt trykk med 10 %.
- Ikke overskrid maksimalt driftstrykk psi maks.



- Verktøy som er merket med en omvendt trekant skal ikke brukes med mindre de er utstyrt med en effektiv kontaktnese.
- Verktøy uten kontaktnese kan utilsiktet skyte ut spikere og forårsake skader.

- Stativ for å montere verktøy for å støtte dem skal være utviklet og konstruert av stativprodusenten på en slik måte at verktøyet sikkert kan festes for tiltenkt bruk.

- Ledningen til verktøyet og luftforsyningsslangen må ha en tilkoblet nippel slik at alt trykk fjernes fra verktøyet når leddkoblingen kobles fra.
- Trykkluft kan forårsake alvorlige skader.

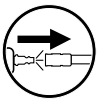

- Koble alltid verktøyet fra trykkluftforsyningen før du bytter ut ekstrautstyr, foretar justeringer og/eller reparasjoner eller når du beveger deg bort fra et arbeidsområde.
- Aldri rett trykkluft mot deg selv eller andre.
- Løse slanger kan forårsake alvorlige skader – sjekk alltid om slangen er skadet eller løs.

- Ikke legg i spiker mens det er trykk på avtrekkeren eller kontaktnesen.

- Ikke bruk verktøy som ikke har en advarsel-etikett. Hvis verktøyet mangler etiketten eller den er ødelagt eller uleselig, kan du kontakte din SENCO-representant for å få en ny etikett.



- Aldri bruk et verktøy som lekker luft eller som må repareres.
- Ikke bruk verktøyet hvis det er skadet.
- Aldri bær eller dra et trykkluftverktøy etter slangen.

- Ikke foreta «nødreparasjoner» uten riktig verktøy og utstyr.
- Sjekk alltid om verktøyet har ødelagte, feiltilkoblede, løse eller slitte deler.



Du må ha en skriftlig godkjennelse fra fabrikanten før du kan gjennomføre modifikasjoner på verktøyet.

- Hold hender og andre kroppsdeler på avstand fra området som vises i sirkelen for å unngå potensielle skader under bruk.
- Hold fingre på avstand fra avtrekkeren når verktøyet ikke er i bruk og når du skifter posisjon.

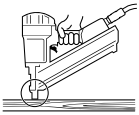

NO

Verktøy	Lading	Tømming	Utløp	Avtrekkertype	Justering av inntrengings-dybde	Løse opp en blokkering	Sikker-hetsele-ment	Smøring
SN90CXP	Baklading (A1)	Frigjør mateskoen og skyv den forover (B1)	Justerbar (C1)	Underskyting (D2)	Justerbar	Via magasin	Sikker-hetselement	Obligatorisk
SN90FXP								
FramePro601								
FramePro651								
SN1602			Forside	Enkel sekvensiell (D1)				
SN1302								
S900FN			Justerbar (C1)					
SidingPro40			Forside	Underskyting (D2)		EZ-Clear port (F1)		
FinishPro42XP			Forside	Enkel sekvensiell				Oljefri
FinishPro16XP			Foran- Trykknapp luftstøvfjerner	Valgbar				Obligatorisk
FinishPro30XP			Justerbar (C1)	Enkel sekvensiell (D1)				
S250FN			Justerbar (C1)					
FinishPro35Mg			Justerbar- Trykknapp luftstøvfjerner	Valgbar				
FinishPro35BL			Justerbar (C1)	Enkel sekvensiell (D1)				
SLP20XP	Sidelading (A2)	Trykk på sperren og skyv opp skinnen (B2)	Forside	Enkel sekvensiell (D1)	Ingen	Via magasin		Oljefri
SLP20XP GLN			Forside		Ingen			Oljefri
SBN10XP			Bak (C2)		Ingen			Obligatorisk
FinishPro25XP			Forside		Justerbar			Oljefri
FinishPro18Mg			Bak (C2)	Underskyting (D2)		EZ-Clear port (F1)		Obligatorisk
FinishPro18BL								
S200BN			Forside	Enkel sekvensiell (D1)				
S200SM								
FinishPro23SXP			Bak (C2)			Via magasin	Ingen	
FinishPro23LXP								
FinishPro21LXP								
FinishPro10	Bunnlading (A3)	Trykk på sperren og skyv opp ski§nnen (B3)	Bak (C2)					
LS1XP			Forside		Ingen			Oljefri

Matriksbilde nr.	Beskrivelse	Bildenotater
A1	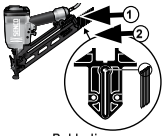 Baklading	Ikke lad mens det er trykk på avtrekkeren ① Koble til lufttilførselen ② Sett inn en spikerremse, bruk kun originale festemidler fra SENCO
A2	 Sidelading	Ikke lad mens det er trykk på avtrekkeren ① Koble til lufttilførselen ② Sett inn en spikerremse, bruk kun originale festemidler fra SENCO
A3	 Bunnlading	Trykk ned sperren, skyv opp skinnen Plasser en remse spikre i magasinet med spissene i retningen som vist Ikke lad mens det er trykk på avtrekkeren deretter punkt 1 (trykk ned sperre) og 2 (plasser remse)
B1	 Baklading	① Frigjør mateskoen og skyv den forover. ② Fjern spikrene fra verktøyet
B2	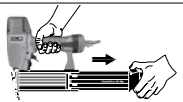 Sidelading	Trykk på sperren og skyv opp skinnen, fjern spikrene
B3	 Bunnlading	Trykk på sperren og skyv opp skinnen, fjern spikrene

Matriksbilde nr.	Beskrivelse	Bildenotater
C1	 Justerbar	Deflektoren kan roteres for å endre utslippsluftens retning.
C2	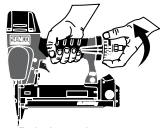 Bak, justerbar	Deflektoren kan roteres for å endre utslippsluftens retning.
D1	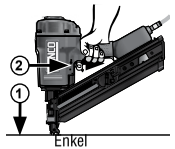 Enkel	① Trykk kontaktnesen (sikkerhetselement) mot arbeidsstykkets overflate. ② Trykk på avtrekkeren, spikeren skytes ut.
D2	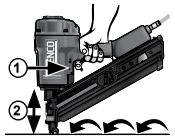 Bunn	① Trykk på avtrekkeren. ② Trykk inn kontaktnesen mot arbeidsstykkets overflate og skyt inn en spiker. Hver gang du trykker kontaktnesen (sikkerhetselement) mot arbeidsstykkets overflate, skytes det inn en spiker.
F1	 Port	Løsne E-Z Clear sperren og åpne døren.

VERKTØYELEMENTER

Spikerpistol til finarbeid

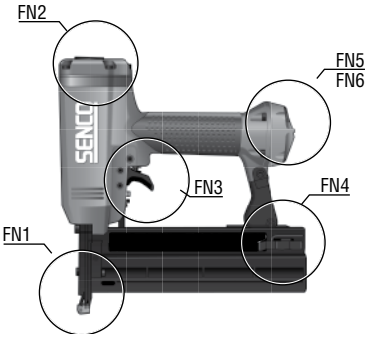

FN1	Kontaktnese
FN2	Luftutløp
FN3	Avtrekker
FN4	Magasin
FN5	Inntak
FN6	Luftutløp bak

Spikerpistol til rammearbeid

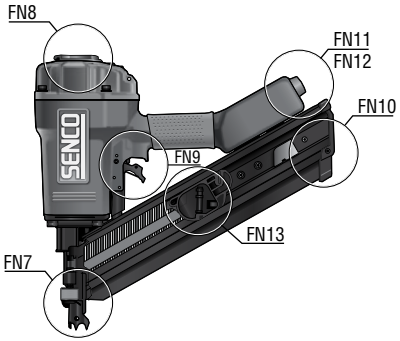

FN7	Kontaktnese
FN8	Luftutløp
FN9	Avtrekker
FN10	Magasin
FN11	Inntak
FN12	Luftutløp bak
FN13	Matesko

NO

VEDLIKEHOLD

Advarsel

- Reparasjoner annet enn de som er beskrevet her skal kun utføres av opplært og kvalifisert personell. Kontakt SENCO for informasjon på: +31 320 295 575
- Les avsnittet "Sikkerhetsadvarsler" før verktøyet vedlikeholdes.
- Bruk kun reservedeler som er spesifisert av produsenten eller en autorisert representant.

- Alle skruer skal alltid være stramme. Løse skruer kan føre til utrygg bruk og at deler går i stykker.
- Kontroller hver måned

- Gjennomfør daglig inspeksjon med verktøyet frakoblet, kontroller at kontaktnesen og avtrekkeren beveger seg fritt. Ikke bruk verktøyet hvis kontaktnesen eller arbeidsstykket sitter fast.

- Sprut Senco pneumatisk olje (5 til 10 dråper) inn i luftinntaket to ganger per dag (avhengig av bruksfrekvens av verktøyet). Andre oljer kan skade O-ringer og andre verktøydeler.
- Enkelte Senco-verktøy er oljefrie og krever IKKE olje, se merking.

- Tørk verktøyet rent hver dag og se etter slitasje. Bruk ikke-brennbare rengjøringsløsninger kun hvis det er nødvendig.
- **Må ikke legges i bløtt.**
- **Forsiktig:** Slike løsninger kan skade O-ringer og andre verktøydeler.
- Avhend rengjøringsmaterialer på riktig måte.

FEILSØKING

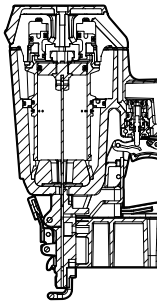

Hvis spikerblokkering skulle skje:

Koble fra lufttilførselen

Fjern spikrene

Klarer blokkeringen

Følg ladeprosedyren

1	**SYMPTOMER** Luftlekkasje nært øverste del av verktøyet / verktøyet jobber langsomt eller kraftløst **LØSNING** Verifiser lufttilførselen / stram skruer eller installer reparasjonssett – Se Delehåndbok
2	**SYMPTOMER** Luftlekkasje nært nederste del av verktøyet/slitt returledning. **LØSNING** Rengjør verktøyet / stram skruer eller installer reparasjonssett Se Delehåndbok
3	**SYMPTOMER** Andre problemer. **LØSNING** Kontakt SENCO.

TEKNISKE DATA

Verktøytype	Minimum til maksimalt driftstrykk	Luftforbruk (60 sykluser per minutt) liter	Luftinntak	Maksimumshastighet (sykluser per sekund)	Vekt kg	Spikerkapasitet	Verktøyets mål: Høyde mm	Verktøyets mål: Lengde mm	Verktøyets mål: Bredde: Hovedhus mm
XtremePro-serien									
SLP20XP	4,8-8,3 bar	52,7	1/4 in. NPT	5	1,0	110	210	241	50
SLP20XP GLN	4,8-8,3 bar	52,7	1/4 in. NPT	5	1,0	110	210	241	50
SBN10XP	4,5-7,0 bar	19,0	1/4 in. NPT	2	0,96	105	167	255	42
LS1XP	4,8-7,5 bar	23,1	1/4 in. NPT	5	1,3	100	197	211	51
FinishPro25XP	4,8-8,3 bar	52,7	1/4 in. NPT	5	1,2	110	251	249	56
FinishPro30XP	4,8-8,3 bar	61,0	1/4 in. NPT	5	1,73	104	244	305	83
FinishPro42XP	4,8-8,3 bar	133,0	1/4 in. NPT	5	2,1	104	292	330	89
SN90CXP	4,8-8,3 bar	283,2	3/8 in. NPT	2	3,62	70	337	384	106
SN90FXP	4,8-8,3 bar	283,2	3/8 in. NPT	2	3,81	60	337	508	106
FinishPro23SXP	4,8-6,9 bar	31,0	1/4 in. NPT	5	1,1	100	192	200	44
FinishPro23LXP	4,8-7,6 bar	31,0	1/4 in. NPT	5	1,2	100	226	200	44
FinishPro21LXP	4,8-7,6 bar	31,0	1/4 in. NPT	5	1,43	100	226	200	44
Pro-serien									
FinishPro10	4,8-6,5 bar	21,6	1/4 in. NPT	2	1,1	110	168	229	44
FinishPro18Mg	4,8-8,3 bar	68,0	1/4 in. NPT	5	1,1	110	247	266	64
FinishPro16XP	4,8-8,3 bar	61,2	1/4 in. NPT	3	1,9	110	292	308	81
FinishPro35Mg	4,8-8,3 bar	62,0	1/4 in. NPT	5	1,9	110	311	330	86
FramePro601	4,8-8,3 bar	283,2	3/8 in. NPT	2	3,62	70	337	384	106
FramePro651	4,8-8,3 bar	311,5	3/8 in. NPT	2	3,81	70	362	384	106
SidingPro40	4,8-8,3 bar	172,8	3/8 in. NPT	4	2,13	70	323	351	86
SN1602	5,5-8,3 bar	255,0	3/8 in. NPT	2	6,2	50-56	478	533	144
SN1302	5,5-8,3 bar	297,0	3/8 in. NPT	2	7,0	48-56	500	560	140
SemiPro-serien									
S200BN	4,8-8,3 bar	21,6	1/4 in. NPT	5	1,4	107	232	251	68
S200SM	4,8-8,3 bar	88,3	1/4 in. NPT	5	1,43	85	252	240	68
S250FN	4,8-8,3 bar	128,0	1/4 in. NPT	4	2,25	100	303	346	85
S900FN	4,8-8,3 bar	273,8	3/8 in. NPT	2	4,2	80	380	500	154
Black Label-serien									
FinishPro35BL	4,8-8,3 bar	90,5	1/4 in. NPT	5	2,08	100	304	324	88,9
FinishPro18BL	4,8-8,3 bar	50,97	1/4 in. NPT	3	1,4	100	248	254	64

Verktøytype	Spikertype i mm																					
	0,68	0,84	1,2			1,6	1,8	2,3		2,9			3,1			3,3			3,8	4,2	4,6
			Vanlig hode	Lite hode	Uten hode			Glatt	Ring	Glatt	Ring	Skrue	Glatt	Ring	Skrue	Glatt	Ring	Skrue	Glatt		
SN1602																			100-160	100-160	100-160
SN1302																			90-130	90-130	
SN90CXP										50-90	50-75	50-75	50-90	50-75	50-75	50-90	50-75	50-75	50-90		
SN90FXP										50-90	50-75	50-75	50-90	50-75	50-75	50-90	50-75	50-75	50-90		
FramePro601										50-90	50-75	50-75	50-90	50-75	50-75	50-90	50-75	50-75	50-90		
FramePro651										50-100	50-100	50-100	50-100	50-100	50-100	50-100	50-100	50-100	50-100		
S900FN										50-90	50-75	50-75	50-90	50-75	50-75	50-90					
SidingPro40								45-60	45-60												
FinishPro42XP							32-63														
FinishPro30XP							25-50														
FinishPro35Mg							32-63														
FinishPro35BL							32-63														
S250FN							32-63														
SLP20XP			16-42																		
SLP20XP GLN			16-42																		
FinishPro10	12-25																				
SBN10XP			12-25																		
LS1XP					13-25																
FinishPro25XP			16-54	16-42																	
FinishPro18Mg			16-54																		
FinishPro18BL			16-54																		
S200BN			16-50																		
FinishPro16XP						32-63															
S200SM						15-50															
FinishPro23SXP	12-35																				
FinishPro23LXP	12-50																				
FinishPro21LXP		15-50																			

STØYINFORMASJON

Støyinformasjon i samsvar med EN12549	Disse verdiene er verktøyrelaterte karakteristiske verdier og representerer ikke støyutvikling ved brukspunktet. Designet av arbeidsstedet kan også redusere støynivåer, for eksempel ved å plassere arbeidsstykket på et støydempende underlag.
Vibrasjonsinformasjon i samsvar med ISO8662-11	Denne verdien er en verktøyrelatert verdi og representerer ikke innvirkningen til hånd-arm-systemet når verktøyet er i bruk.

Verktøytype	Lydtrykknivå (Lpa) dB	Lydstyrkenivå (Lwa) dB	Vibrasjonsnivå m/s2
XtremePro-serien			
SLP20XP	83	89	1,18
SLP20XP GLN	83	89	1,18
SBN10XP	78,6	87,77	1,7
LS1XP	84	89	<2,5
FinishPro25XP	89	94	<2,5
FinishPro30XP	85	98	<2,5
FinishPro42XP	89	94	<2,5
SN90CXP	96	101	4
SN90FXP	96	101	4
FinishPro23SXP	47,8	60,8	1,63
FinishPro23LXP	47,8	60,8	1,63
FinishPro21LXP	47,8	60,8	1,63
Pro-serien			
FinishPro10	81	86	<2,5
FinishPro18Mg	68	78,8	<2,5
FinishPro16XP	93.7	106.7	<2,5
FinishPro35Mg	87,6	93,2	2,9
FramePro601	96	101	3,7
FramePro651	97	101	3,67
SidingPro40	84	97	2,6
SN1602	95,9	132	8,3
SN1302	93	106	4
SemiPro-serien			
S200BN	91	104	<2,5
S200SM	91	104	<2,5
S250FN	91	104	<2,5
S900FN	85	90	2,5
Black Label-serien			
FinishPro35BL	87,6	93,2	2,9
FinishPro18BL	68	78,8	<2.5

TILBEHØR



SENCO kan tilby et komplett utvalg av tilbehør til dine SENCO-verktøy, inkludert:

- Luftkompressorer
- Slange
- Koblinger
- Tilbehør
- Vernebriller
- Trykkmålere
- Smøremidler
- Regulatorer
- Filtre

For mer informasjon eller en komplett illustrert katalog med SENCO-tilbehør, besøk SENCO.EU.

NO

NO

INNEHÅLLSFÖRTECKNING

Arbetsgivarens ansvar....63
Allmän beskrivning....63
Varningar....63
Säkerhetsvarningar....64
Användning av verktyget....66
Underhåll....68
Felsökning....68
Tekniska data....69
Spik....70
Bullerinformation....71
Tillbehör....71
Deklaration om överensstämmelse....132
Begränsad garanti....134

SE

ARBETSGIVARENS ANSVAR



Det är arbetsgivarens ansvar att försäkra sig om att denna bruksanvisning läses och förstås av all personal som är utsedd till att använda verktyget. Håll den här bruksanvisningen tillgänglig för framtida referens. Det är mycket viktigt att göra en riskbedömning och genomförande av lämpliga kontroller för alla faror.

ARBETSPLATSFARORÖ

Följande gäller:

- Att halka, snubbla och falla är de främsta orsakerna till arbetsplatsskador. Var medveten om hala ytor som orsakas av användning av verktyget och även om faror som orsakas av luftledningsslangen.
- Fortsätt med extra försiktighet i okända omgivningar. Det kan finnas dolda risker, till exempel el- eller andra allmännyttiga ledningar.
- Detta verktyg är inte avsett att användas i explosionsfarliga omgivningar och är inte isolerat från att komma i kontakt med elkraft.
- Se till att det inte finns några elkablar, gasrör etc. som kan orsaka fara om de skadas genom användning av verktyget.

DAMM- OCH AVGASFARORÖ

Om verktyget används i ett område där det finns statiskt damm kan det röra upp dammet och orsaka fara.

Följande gäller:

- Riskbedömningen ska omfatta damm som skapas av verktyget och potentialen att röra upp befintligt damm.
- Rikta avgasröret för att minimera att damm rörs upp i en dammfylld miljö.
- När det finns damm- eller avgasfara ska kontroll av detta vid utsläppspunkten prioriteras.

ALLMÄN BESKRIVNING

- Elektrisk handhållen spikpistol som består av en pneumatisk kraftenhet, styrkropp och magasin där energin tillämpas i en linjär rörelse till en laddad spik för att driva in spiken i definierade material om man inte använder en speciell spik som är avsedd att användas i betong eller stål.
- All annan användning är förbjuden.

VARNING



Verktyg med symbol ska endast användas för produktionstillverkning. All annan användning är förbjuden.

- Sätt inte fingret på utlösaren när du plockar upp verktyget, flyttar dig mellan arbetsområden och positioner eller promenerar, eftersom fingret på utlösaren kan leda till oavsiktlig drift. För verktyg med selektiv aktivering ska du alltid kontrollera verktyget före användning för att se om du har valt rätt läge.
- Det här verktyget har antingen selektiv aktivering för kontaktaktivering eller kontinuerlig kontaktaktivering genom att aktivera lägesväljare eller är ett kontaktaktiverings- eller kontinuerligt kontaktaktiveringsverktyg och har markerats med symbolen ovan. Dess avsedda användningsområden är för produktionstillverkningar, t.ex. lastpallar, möbler, industritillverkade bostäder, stoppad klädsel och fodral.
- Om du använder det här verktyget i selektivt aktiveringsläge ska du alltid kontrollera att det är i rätt aktiveringsinställning.
- Använd inte det här verktyget med kontaktaktivering för tillämpningar som exempelvis att stänga lådor eller packlårar och montera transportsäkerhetssystem på släp och lastbilar.
- Var försiktig när du byter från en körplats till en annan.

SÄKERHETSVARNINGAR

- Läs och förstå dessa varningar för att förhindra skador på dig själv och personer som står bredvid. Mer information finns i avsnittet om användning av verktyg, underhåll och felsökning.



- Underlåtenhet att följa varningar kan leda till allvarlig personskada.
- Kasta inte bort det.

- Operatörer och andra människor i arbetsområdet ska ha slagtåligt ögonskydd med sidoskydd. Underlåtenhet att bära detta kan orsaka allvarlig personskada. CE motsvarar EN166



- Använd alltid annan personlig skyddsutrustning, t.ex. hörselskydd, handskar och skyddshjälm.
- Använd endast handskar som ger tillräcklig känsla och säker kontroll av utlösare och justeringsanordningar.



- Operatörer och andra människor inom arbetsområdet ska bära hörselskydd.
- Oskyddad exponering för höga ljudnivåer kan orsaka permanent, funktionshindrande hörselnedsättning och andra problem, t.ex. tinnitus (ringande, surrande, pipande eller brummande ljud i öronen).
- Lämpliga kontroller för att minska risken kan omfatta till exempel dämpande material för att förhindra att arbetsstycken ”ringer”.
- Använd lämpligt hörselskydd.
- Använd och underhåll verktyget enligt rekommendationerna i dessa anvisningar för att förhindra onödig ökning av ljudnivåer.
- Om verktyget har en ljuddämpare ser du till att den är på plats och i gott skick när verktyget används.

- Exponering för vibrationer kan orsaka funktionshindrande skador på nerverna och blodtillförseln till händer och armar.



- Använd varma kläder när du arbetar i kalla förhållanden och håll händerna varma och torra.
- Om du upplever domningar, stickningar, smärta eller blekning av huden på dina fingrar eller händer ska du uppsöka en behörig läkare inom företagshälsovården angående den övergripande verksamheten.
- Använd och underhåll verktyget enligt rekommendationerna i dessa anvisningar för att förhindra onödig ökning av vibrationsnivåer.
- Håll verktyget med ett lätt men stadigt grepp eftersom risken för vibrationer i allmänhet är större när gripkraften är högre.

- Var uppmärksam, se vad du gör och använd sunt förnuft när du använder ett elverktyg. Använd inte verktyget om du är trött eller påverkad av droger, alkohol eller mediciner. Ett ögonblick av ouppmärksamhet när du använder elverktyg kan resultera i allvarlig personskada.

- Använd endast korrekt energiförsörjning i enlighet med anvisningarna
- Använd aldrig syre, koldioxid eller någon annan gas på flaska som strömkälla för detta verktyg eftersom verktyget kan explodera och orsaka allvarlig personskada.



- Användning av syre eller lättantändliga gaser för pneumatiska verktyg skapar brand- eller explosionsrisk.

- Ta alltid bort fingret från utlösaren när du inte kör in spikar. Bär aldrig verktyget med ett finger på eller under utlösaren. Verktyget kommer att mata ut en spik om arbetsstyckets kontakt stöts till.
- Verktygets viloläge är från sidan bortkopplat från luften.

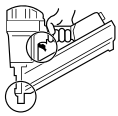

- Viloläget innefattar att ta bort fingret från utlösaren och att placera verktyget så att arbetsstyckets kontakt inte påverkas.

- Antag alltid att verktyget innehåller spikar. Håll verktyget bortriktat bort från dig själv och från andra. Skoja inte med det. Respektera verktyget som ett fungerande redskap.
- Håll händer och ben borta från avfyrningsriktningen.
- Spikpistoler bör endast användas av kunniga operatörer.

- Kör endast in spikar i arbetsytan och aldrig i material som är för svåra att penetrera.
- Ytterligare nedåtkraft krävs för stål- och betongverktyg.
- Under drift kan skräp från arbetsstycke och kontrollsystem släppas ut.

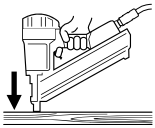

- Se till att verktyget alltid är säkert anslutet till arbetsstycket och att det inte kan glida.

- Verktyg utrustade med "kontaktaktivering" får inte användas:
  - Om en förändring av körställen sker via trappor, stegar eller byggnadsställningar.
  - För stängning av lådor eller packlårar.
  - För montering av transportsäkerhetssystem.
  - Flytta plattformar



- Läs och förstå risken för selektiv aktivering i avsnittet "Användning av verktyg".

- Tvinga inte verktyget. Låt verktyget göra arbetet. Använd rätt verktyg för din tillverkning. Rätt verktyg gör jobbet bättre och säkrare i den takt det är utformat för.
- Gå inte för långt.
- Håll stabil bas och balans hela tiden.

- Kör inte in spikar ovanpå andra spikar eller med verktyget i en för lutande vinkel.
- Spikarna kan böjas och orsaka personskada.

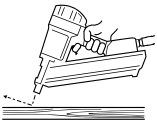

SE

- Vid användning av verktyget bör försiktighet vidtas på grund av möjligheten till verktygsrekyler efter att en spik körs in. Om arbetsstyckets kontakt får oavsiktlig kontakt med arbetsytan efter en rekyl kommer en oönskad spik att köras in. Därför ska verktyget rekyleras helt från arbetsytan efter att en spik körs in för att undvika detta tillstånd. Tryck inte på arbetsstyckets kontakt på arbetsytan förrän en andra spik önskas.



- Håll verktyget korrekt med ett fast grepp och var beredd att motverka och hantera normala eller plötsliga rörelser såsom rekylering. Greppet ska vara säkert men lämpligt för att minska vibrationer som kan orsaka allvarliga personskador.
- Behåll en balanserad kroppsposition och stabil bas.
- Var försiktig när du använder pneumatiska verktyg eftersom verktyget blir kallt. Detta kan påverka greppet och kontrollen.

- Kör inte in spikar nära arbetsytans kant.
- Spiken kan böjas och orsaka skada.
- Håll åskådare borta.
- Markera tydligt ditt arbetsområde.

- Koppla ur verktyget från luften innan du utför underhåll av verktyget, rensar en blockerad spik, gör justeringar, lämnar arbetsområdet, flyttar verktyget till en annan plats eller lämnar över verktyget till en annan person.

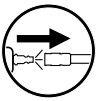

- Verktyget kan mata ut en spik när det är anslutet till lufttillförseln, därför ska du ① ta bort alla spikar från verktyget innan du fäster luftslangen.
- Var försiktig vid hantering av spikar vid lastning/lossning. Spikar har vassa spetsar.

- Använd aldrig verktyget om arbetsstyckets kontakt, utlösare eller fjädrar inte går att använda eller saknas eller är skadade. Manipulera inte eller ta bort arbetsstyckets kontakt, utlösare eller fjädrar.
- Ändringar kan minska säkerhetsåtgärdernas effektivitet och öka risken för operatörer/åskådare.
- Använd inte verktyget om det har skadats.

- Se till att alla skruvar och lock alltid är ordentligt åtspända. Gör dagliga kontroller av att utlösare och arbetsstyckets kontakt kan röra sig fritt. Använd aldrig verktyg med saknade, slitna eller skadade delar.
- Använd alltid ett andra handtag (om det tillhandahålls)

- Använd endast delar, spikar, smörjmedel och tillbehör som rekommenderas eller säljs av SENCO. Ändra inte verktyget utan tillstånd från SENCO.

- Använd endast ren, torr, reglerad tryckluft vid rekommenderat tryck.
- Stäng alltid av lufttillförseln och koppla ur verktyget när det inte används.

- Verktyg får inte anslutas till tryck som potentiellt överskrider det maximala arbetstrycket med 10 %.
- Överskrid inte det maximala drifttrycket Ps max.

- Verktyg markerade med en inverterad triangel får inte användas om de inte är utrustade med en effektiv arbetsstyckeskontakt.



- Verktyg utan arbetsstyckeskontakt kan avfyras oavsiktligt och orsaka personskada.

- Stativ som stöd för monteringsverktyg ska utformas och tillverkas av stativets tillverkare så att verktyget kan fästas säkert för den avsedda användningen.

- Verktyget och lufttillförselslangen måste ha en anslutningsnippel så att allt tryck tas bort från verktyget när kopplingsleden är frånkopplad.

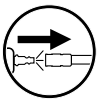

- Tryckluft kan orsaka allvarlig personskada.
- Koppla alltid bort verktyget från tryckluftsförsörjningen innan du byter tillbehör, gör justeringar och/eller reparationer eller flyttar från ett arbetsområde till ett annat.
- Rikta aldrig tryckluft mot dig själv eller någon annan.
- En piskande slang kan orsaka allvarlig personskada – kontrollera alltid om slangen är skadad eller lös.

- Ladda inte spikar med utlösaren eller arbetsstyckets kontakten nedtryckt.

- Använd inte verktyg utan varningsetikett. Om etiketten saknas, är skadad eller oläslig kontaktar du din SENCO-representant för att få en ny etikett.



- Använd aldrig ett verktyg som läcker luft eller som behöver repareras.
- Använd inte verktyget om det är skadat.
- Bär aldrig eller dra ett pneumatiskt verktyg i slangen.

- Utför inga "akuta reparationer" utan rätt verktyg och utrustning.
- Kontrollera alltid verktyget före användning om det finns trasiga, felanslutna, lösa eller slitna delar.



Du måste erhålla skriftligt godkännande från verktygstillverkaren innan du gör några ändringar av verktyget.

- Håll händer och andra kroppsdelar borta från det område som visas i cirkeln för att undvika eventuell personskada under drift.
- Håll fingrarna borta från utlösaren när du inte använder verktyget och när du flyttar dig från en arbetsposition till en annan.

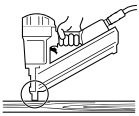

SE

Verktyg	Laddning	Lossning	Avgas	Utlösartyp	Justering inkörningsdjup	Rensa blockering	Säkerhetselement	Smörjning
SN90CXP	Laddning bakifrån (A1)	Frigör matarskon och för den framåt (B1)	Justerbar (C1)	Bottenavfyrning (D2)	Justerbar	Via magasin	Säkerhetselement	Erfordrat
SN90FXP								
FramePro601								
FramePro651								
SN1602			Fram	Enkel sekventiell (D1)				
SN1302								
S900FN			Justerbar (C1)					
SidingPro40			Fram	Bottenavfyrning (D2)		EZ-Clear lucka (F1)		
FinishPro42XP			Fram	Enkel sekventiell				Oljefri
FinishPro16XP			Fram- tryckknapp integrerad luftdammare	Valbar				Erfordrat
FinishPro30XP			Justerbar (C1)	Enkel sekventiell (D1)				
S250FN			Justerbar (C1)					
FinishPro35Mg			Justerbar- tryckknapp integrerad luftdammare	Valbar				
FinishPro35BL			Justerbar (C1)	Enkel sekventiell (D1)				
SLP20XP	Sidoladdning (A2)	Tryck på regel och öppna skenan (B2)	Fram	Enkel sekventiell (D1)	Ingen	Via magasin		Oljefri
SLP20XP GLN			Fram		Ingen			Oljefri
SBN10XP			Bak (C2)		Ingen			Erfordrat
FinishPro25XP			Fram		Justerbar			Oljefri
FinishPro18Mg			Bak (C2)	Bottenavfyrning (D2)		EZ-Clear lucka (F1)		Erfordrat
FinishPro18BL								
S200BN			Fram	Enkel sekventiell (D1)				
S200SM								
FinishPro23SXP			Bak (C2)			Via magasin	Ingen	
FinishPro23LXP								
FinishPro21LXP								
FinishPro10	Laddning underifrån (A3)	Tryck på regel och öppna skenan (B3)	Bak (C2)					
LS1XP			Fram		Ingen			Oljefri

Matrisbild nr.	Beskrivning	Bildanteckningar
A1	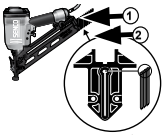 Laddning bakifrån	Ladda inte med utlösaren intryckt ① Anslut lufttillförseln ② För i en spikstav - använd endast SENCO originalspik
A2	 Sidoladdning	Ladda inte med utlösaren intryckt ① Anslut lufttillförseln ② För i en spikstav - använd endast SENCO originalspik
A3	 Laddning underifrån	Tryck ned regel, öppna skenan Placera spikstavarna i magasinet med spetsarna nedåt Ladda inte med utlösaren intryckt därefter punkter 1 (tryck ned regel) och 2 (placera stavar)
B1	 Laddning bakifrån	① Frigör matarskon och för den framåt. ② Ta bort spikarna från verktyget
B2	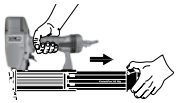 Sidoladdning	Tryck på regeln och öppna skenan, ta bort spikarna
B3	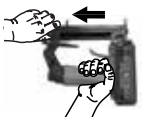 Laddning underifrån	Tryck på regeln och öppna skenan, ta bort spikarna

Matrisbild nr.	Beskrivning	Bildanteckningar
C1	 Justerbar	Luftavledaren kan vridas för att ändra riktningen för utsläppet av utloppsluften
C2	 Bak, justerbar	Luftavledaren kan vridas för att ändra riktningen för utsläppet av utloppsluften
D1	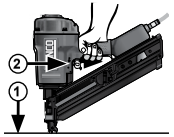 Enkel	① Tryck arbetsstyckets kontakt (säkerhetselement) mot arbetsytan. ② Tryck på utlösaren och spiken körs in.
D2	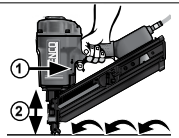 Botten	① Tryck på utlösaren. ② Tryck ned arbetsstyckets kontakt mot arbetsytan och kör in en spik. Varje gång du trycker arbetsstyckets kontakt (säkerhetselement) mot arbetsytan körs en spik in.
F1	 Lucka	Öppna E-Z Clear regeln och öppna luckan.

VERKTYGSDELAR

Inomhusspikpistol

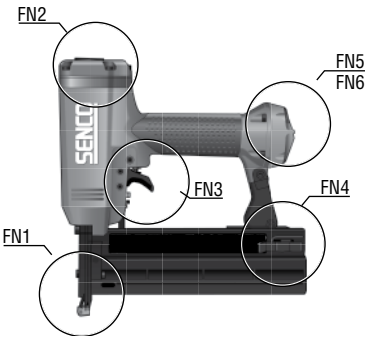

FN1	Arbetsstyckets kontakt
FN2	Avgas
FN3	Utlösare
FN4	Magasin
FN5	Inlopp
FN6	Avgas bak

Ramspikpistol

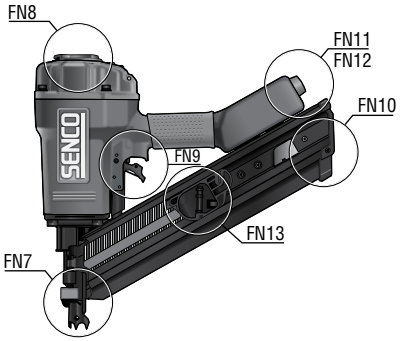

FN7	Arbetsstyckets kontakt
FN8	Avgas
FN9	Utlösare
FN10	Magasin
FN11	Inlopp
FN12	Avgas bak
FN13	Matarsko

SE

UNDERHÅLL

Varning

- Andra reparationer än de som beskrivs här, får endast utföras av utbildad och kvalificerad personal. Kontakta SENCO för mer information på +31 320 295 575.
- Läs avsnittet ”Säkerhetsvarningar” innan underhåll utförs.
- Använd endast reservdelar som specificeras av tillverkaren eller auktoriserad återförsäljare.

- Alla skruvar ska vara åtdragna. Lösa skruvar kan leda till osäker drift och att delar går sönder.
- Kontrollera varje månad

- Med verktyget frånkopplat, gör dagliga kontroller av arbetsstyckets kontakt och utlösare, för att säkerställa att de kan röra sig fritt. Använd inte verktyget om arbetsstyckets kontakt eller utlösare fastnar eller kärvar.

- Spruta Senco pneumatisk olja (5 till 10 droppar) i luftinloppet två gånger om dagen (beroende på hur mycket verktyget används). Andra oljor kan skada O-ringar och andra verktygsdelar.
- Vissa SENCO-verktyg är oljefria och kräver INTE olja. Kontrollera etikett.

- Torka av verktyget varje dag och kontrollera slitage. Använd endast brandsäkra rengöringsmedel vid behov.
- **Sänk inte ned i vätska.**
- **Försiktig:** Sådana medel kan skada O– ringar och andra verktygsdelar.
- Avyttra rengöringsmaterial på ett korrekt sätt.

FELSÖKNING

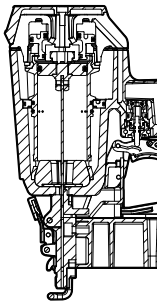

Vid spikblockering:

Koppla från lufttillförseln

Ta bort spikar

Rensa blockeringen

Följ laddningsproceduren

1	**SYMPTOM** Luftläcka nästan längst upp på verktyget /Trög drift **LÖSNING** Kontrollera lufttillförseln / dra åt skruvar eller installera reservdelssats – se Delmanual
2	**SYMPTOM** Luftläcka nästan längst ned på verktyget/Dålig retur. **LÖSNING** Rengör verktyget / dra åt skruvar eller installera reservdelssats Se Delmanual
3	**SYMPTOM** Andra problem. **LÖSNING** Kontakta SENCO.

TEKNISKA DATA

Verktygstyp	Minsta till maximalt arbetstryck	Luftåtgång (60 cykler per minut) liter	Luftinlopp	Maximal hastighet (cykler per sekund)	Vikt kg	Spikkapacitet	Verktygsstorlek: Höjd mm	Verktygsstorlek: Längd mm	Verktygsstorlek: Bredd: Huvudkropp mm
XtremePro-serien									
SLP20XP	4,8-8,3 bar	52,7	1/4 tums NPT	5	1,0	110	210	241	50
SLP20XP GLN	4,8-8,3 bar	52,7	1/4 tums NPT	5	1,0	110	210	241	50
SBN10XP	4,5-7,0 bar	19,0	1/4 tums NPT	2	0,96	105	167	255	42
LS1XP	4,8-7,5 bar	23,1	1/4 tums NPT	5	1,3	100	197	211	51
FinishPro25XP	4,8-8,3 bar	52,7	1/4 tums NPT	5	1,2	110	251	249	56
FinishPro30XP	4,8-8,3 bar	61,0	1/4 tums NPT	5	1,73	104	244	305	83
FinishPro42XP	4,8-8,3 bar	133,0	1/4 tums NPT	5	2,1	104	292	330	89
SN90CXP	4,8-8,3 bar	283,2	3/8 tums NPT	2	3,62	70	337	384	106
SN90FXP	4,8-8,3 bar	283,2	3/8 tums NPT	2	3,81	60	337	508	106
FinishPro23SXP	4,8-6,9 bar	31,0	1/4 tums NPT	5	1,1	100	192	200	44
FinishPro23LXP	4,8-7,6 bar	31,0	1/4 tums NPT	5	1,2	100	226	200	44
FinishPro21LXP	4,8-7,6 bar	31,0	1/4 tums NPT	5	1,43	100	226	200	44
Pro-serien									
FinishPro10	4,8-6,5 bar	21,6	1/4 tums NPT	2	1,1	110	168	229	44
FinishPro18Mg	4,8-8,3 bar	68,0	1/4 tums NPT	5	1,1	110	247	266	64
FinishPro16XP	4,8-8,3 bar	61,2	1/4 tums NPT	3	1,9	110	292	308	81
FinishPro35Mg	4,8-8,3 bar	62,0	1/4 tums NPT	5	1,9	110	311	330	86
FramePro601	4,8-8,3 bar	283,2	3/8 tums NPT	2	3,62	70	337	384	106
FramePro651	4,8-8,3 bar	311,5	3/8 tums NPT	2	3,81	70	362	384	106
SidingPro40	4,8-8,3 bar	172,8	3/8 tums NPT	4	2,13	70	323	351	86
SN1602	5,5-8,3 bar	255,0	3/8 tums NPT	2	6,2	50-56	478	533	144
SN1302	5,5-8,3 bar	297,0	3/8 tums NPT	2	7,0	48-56	500	560	140
SemiPro-serien									
S200BN	4,8-8,3 bar	21,6	1/4 tums NPT	5	1,4	107	232	251	68
S200SM	4,8-8,3 bar	88,3	1/4 tums NPT	5	1,43	85	252	240	68
S250FN	4,8-8,3 bar	128,0	1/4 tums NPT	4	2,25	100	303	346	85
S900FN	4,8-8,3 bar	273,8	3/8 tums NPT	2	4,2	80	380	500	154
Black Label-serien									
FinishPro35BL	4,8-8,3 bar	90,5	1/4 tums NPT	5	2,08	100	304	324	88,9
FinishPro18BL	4,8-8,3 bar	50,97	1/4 tums NPT	3	1,4	100	248	254	64

Verktygstyp	Spiktyp i mm																					
	0,68	0,84	1,2			1,6	1,8	2,3		2,9			3,1			3,3			3,8	4,2	4,6
			Vanligt huvud	Litet huvud	Dyck-ert			Slät	Ring	Slät	Ring	Skruv	Slät	Ring	Skruv	Slät	Ring	Skruv	Slät		
SN1602																			100-160	100-160	100-160
SN1302																			90-130	90-130	
SN90CXP										50-90	50-75	50-75	50-90	50-75	50-75	50-90	50-75	50-75	50-90		
SN90FXP										50-90	50-75	50-75	50-90	50-75	50-75	50-90	50-75	50-75	50-90		
FramePro601										50-90	50-75	50-75	50-90	50-75	50-75	50-90	50-75	50-75	50-90		
FramePro651										50-100	50-100	50-100	50-100	50-100	50-100	50-100	50-100	50-100	50-100		
S900FN										50-90	50-75	50-75	50-90	50-75	50-75	50-90					
SidingPro40								45-60	45-60												
FinishPro42XP							32-63														
FinishPro30XP							25-50														
FinishPro35Mg							32-63														
FinishPro35BL							32-63														
S250FN							32-63														
SLP20XP			16-42																		
SLP20XP GLN			16-42																		
FinishPro10	12-25																				
SBN10XP			12-25																		
LS1XP					13-25																
FinishPro25XP			16-54	16-42																	
FinishPro18Mg			16-54																		
FinishPro18BL			16-54																		
S200BN			16-50																		
FinishPro16XP						32-63															
S200SM						15-50															
FinishPro23SXP	12-35																				
FinishPro23LXP	12-50																				
FinishPro21LXP		15-50																			

BULLERINFORMATION

Bullerinformation i enlighet med EN12549	Dessa värden är verktygsrelaterade karakteristiska värden och representerar inte ljud som uppstår där verktyget används. Arbetsplatsens utformning kan reducera ljudnivåerna, till exempel genom att placera arbetsstycket på ljudabsorberande underlägg.
Vibrationsinformation i enlighet med ISO8662-11	Detta värde är ett verktygsrelaterat karakteristiskt värde och representerar inte påverkan på hand-arm-systemet vid användning av verktyget.

Verktygstyp	Ljudtrycksnivå (Lpa) dB	Ljudstyrkenivå (Lwa) dB	Vibrationsnivå m/s2
XtremePro-serien			
SLP20XP	83	89	1,18
SLP20XP GLN	83	89	1,18
SBN10XP	78,6	87,77	1,7
LS1XP	84	89	<2,5
FinishPro25XP	89	94	<2,5
FinishPro30XP	85	98	<2,5
FinishPro42XP	89	94	<2,5
SN90CXP	96	101	4
SN90FXP	96	101	4
FinishPro23SXP	47,8	60,8	1,63
FinishPro23LXP	47,8	60,8	1,63
FinishPro21LXP	47,8	60,8	1,63
Pro-serien			
FinishPro10	81	86	<2,5
FinishPro18Mg	68	78,8	<2,5
FinishPro16XP	93.7	106.7	<2,5
FinishPro35Mg	87,6	93,2	2,9
FramePro601	96	101	3,7
FramePro651	97	101	3,67
SidingPro40	84	97	2,6
SN1602	95,9	132	8,3
SN1302	93	106	4
SemiPro-serien			
S200BN	91	104	<2,5
S200SM	91	104	<2,5
S250FN	91	104	<2,5
S900FN	85	90	2,5
Black Label-serien			
FinishPro35BL	87,6	93,2	2,9
FinishPro18BL	68	78,8	<2.5

TILLBEHÖR

SENCO erbjuder ett fullständigt tillbehörssortiment till dina SENCO-verktyg, inklusive:



- Luftkompressorer
- Slang
- Kopplingar
- Nipplar
- Skyddsglasögon
- Manometrar
- Smörjmedel
- Tryckregulatorer
- Filter

För mer information eller en fullständig illustrerad katalog över SENCO-tillbehör, besök SENCO.EU.

SE

INDHOLDSFORTEGNELSE

Medarbejderansvar....73
Grundlæggende beskrivelse....73
Advarsler....73
Sikkerhedsadvarsler....74
Brug af værktøj....76
Vedligeholdelse....78
Fejlfinding....78
Tekniske specifikationer....79
Sømsortiment....80
Støjinformation....81
Tilbehør....81
Overensstemmelseserklæring....132
Begrænset garanti....134

MEDARBEJDERANSVAR



Det er medarbejderens ansvar at sikre, at denne vejledning læses og forstås af alt personale, tildelt til værktøjet. Gem denne vejledning til fremtidig reference.
Risikovurdering og indføring af passende kontroller for alle farer er meget vigtige.

FARER PÅ ARBEJDSPLADSEN

Følgende er gældende:

- Fare for at glide, snuble og falde er de største årsager til skader på arbejdspladsen. Vær opmærksom på glatte overflader forårsaget af brug af værktøjet og snublefarer forårsaget af slangen.
- Vær forsigtig når der arbejdes i ukendte omgivelser. Der kan findes skjulte farer, såsom elektricitet eller andre elkabler.
- Dette værktøj er ikke beregnet til brug i potentielt eksplosive atmosfærer og er ikke isoleret fra at komme i kontakt med elektrisk energi.
- Kontrollér, at der ikke er nogen elektriske kabler, gasrør osv., som kan udgøre en fare, hvis de beskadiges af værktøjet.

FARER IFM. STØV OG UDSTØDNING

Hvis værktøjet anvendes i et område, hvor der er statisk støv, kan det hvirvles op og forårsage fare.
Følgende er gældende:

- Risikovurdering bør inkludere støv dannet af værktøjet og risikoen for at eksisterende støv hvirvles op.
- Ret udstødningen i en retning, der minimerer forstyrrelsen af støv, i et miljø med meget støv.
- Hvor der dannes støv eller udstødningsfarer, skal man sørge for at kontrollere dem fra udstødningspunktet.

GRUNDLÆGGENDE BESKRIVELSE

- Håndholdt elektrisk sømpistol, der består af en pneumatisk effektenhed, styrehus og magasin, hvor energien tilføres i en lineær bevægelse til et ladt søm, med det formål at slå sømmet ind i specifikke materialer medmindre der anvendes et specielt søm, beregnet til beton eller stål.
- Enhver anden brug er forbudt.

DK

ADVARSELER



Værktøjer med symbol må kun anvendes til produktionsanordninger. Enhver anden brug er forbudt.

- Lad ikke fingeren hvile på aftrækkeren, når værktøjet tages op, når du flytter dig mellem arbejdsområder og positioner eller går, da det kan forårsage utilsigtet betjening. For værktøjer med selektiv aktivering skal du altid kontrollere værktøjet før brug for at sikre, at den korrekte tilstand er valgt.
- Dette værktøj har enten selektiv aktivering for knapaktivering eller løbende knapaktivering ved at aktivere tilstandsvælgere eller aktiveres ved knapaktivering eller løbende aktiveringsknap og er markeret med symbolet ovenfor. Den tilsigtede anvendelse er til produktionsanordninger, såsom paller, møbler, fremstillet indkapsling, møbelpolstring og beklædning.
- Hvis dette værktøj anvendes i tilstanden selektiv aktivering, skal det altid kontrolleres, at det anvendes i den korrekte aktiveringsindstilling.
- Brug ikke dette værktøj i knapaktivering til anvendelser, som at lukke papkasser eller kasser og påsætning af transportsikkerhedssystemer på anhængere og lastbiler.
- Vær forsigtig når der skiftes arbejdsplacering.

SIKKERHEDSADVARSLER



- Læs og forstå disse advarsler for at forhindre, at du selv eller andre kommer til skade. Se afsnittene 'brug, vedligeholdelse og fejlfinding for værktøjet' for yderligere oplysninger.
- Manglende overholdelse af disse advarsler kan medføre alvorlig skade.
- Må ikke bortskaffes.



- Operatører og andre i arbejdsområdet skal bære slagfast øjenbeskyttelse med sideafskærmning. Manglende overholdelse af dette kan medføre alvorlig skade. CE der svarer til EN166



- Bær altid andet personligt beskyttelsesudstyr, såsom høreværn, handsker og hjelm.
- Bær kun handsker, der giver en passende fornemmelse og sikker kontrol af aftrækkere og justeringsenheder.
- Operatører og andre personer i arbejdsområdet skal bære høreværn.
- Ubeskyttet eksponering for høje støjniveauer kan forårsage permanent, invaliderende høretab og andre problemer, såsom tinnitus (ringen, summen, fløjten eller brummen for ørerne).
- Passende kontroller til reducering af risikoen kan inkludere handlinger såsom dæmpningsmaterialer til at forhindre arbejdsemner i at "ringe".
- Anvend passende høreværn.
- Betjen og vedligehold værktøjet, som anbefalet i vejledningerne, for at forhindre unødvendige stigninger i støjniveauer.
- Hvis værktøjet har en lyddæmper, skal du altid kontrollere, at den er installeret og i god stand, når værktøjet betjenes.



- Eksponering for vibration kan forårsage invaliderende skade på nerver og blodtilførsel til hænder og arme.
- Bær varmt tøj når der arbejdes under kolde forhold, hold dine hænder varme og tørre.
- Hvis du oplever følelsesløshed, prikken, smerte, eller huden på dine fingre eller hænder bliver bleg, skal du forhøre dig med en kvalificeret erhvervssundhedsprofessionel angående de samlede aktiviteter.
- Betjen og vedligehold værktøjet som anbefalet i vejledningerne for at forhindre unødvendige stigninger i vibrationsniveauer.
- Hold værktøjet med et let men sikkert greb, fordi risikoen for vibration normalt er større, når gribestyrken er højere.

- Vær opmærksom på hvad du gør og brug din sunde fornuft, når du betjener et elværktøj. Brug ikke værktøjet når du er træt eller påvirket af stoffer, alkohol eller medicin. Et øjebliks uopmærksomhed under betjening af elværktøjer, kan medføre alvorlig personskade.

- Anvend kun korrekt energiforsyning, som anvist



- Anvend aldrig ilt, kuldioxid eller anden gas på flaske som energikilde til dette værktøj; værktøjet vil eksplodere og forårsage alvorlig skade.
- Anvendelse af ilt eller brændbare gasser til pneumatiske værktøjer udgør en brand- eller eksplosionsfare.

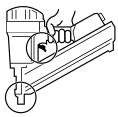

- Fjern altid fingeren fra aftrækkeren, når der ikke slås søm i. Bær aldrig værktøjet med en finger på aftrækkeren. Værktøjet afskyder et søm, hvis det støder ind i arbejdsemnet.
- Værktøjets hvileposition er på siden, med luften afbrudt.
- Hvilepositionen inkluderer at fjerne fingeren fra aftrækkeren og placere værktøjet således, at det ikke kommer i kontakt med arbejdsemnet.

- Håndter altid værktøjet, som om det indeholder søm. Hold værktøjet rettet væk fra dig selv og andre. Ingen fjolleri. Respekter værktøjet som et arbejdsredskab.
- Hold hænder og fødder væk fra affyringsretningen.
- Kun dygtige operatører bør anvende sømpistoler.

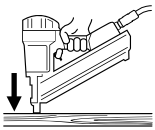

- Slå kun søm i arbejdsoverfladen, aldrig i materialer der er hårde at gennemtrænge.
- Det er nødvendigt at lægge pres på værktøjet til stål og beton.
- Under betjening kan der blive udledt rester fra arbejdsemnet og indsamlingssystemet.
- Kontroller, at værktøjet altid er sikkert i indgreb på arbejdsemnet og ikke kan glide.



- Værktøjer udstyret med "Knapaktivering" må ikke anvendes:
  - Hvis der skiftes arbejdsområde via trapper, stiger eller stilladser.
  - Til at lukke papkasser eller kasser.
  - Til montering af transportsikkerhedssystemer.
  - Til at flytte platforme
- Læs og forstå risici i forbindelse med selektiv aktivering i afsnittet "Brug af værktøj".

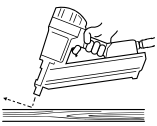

- Tving ikke værktøjet. Lad værktøjet gøre arbejdet. Brug det rigtige værktøj til din arbejdsopgave. Det rigtige værktøj vil udføre jobbet bedre og mere sikkert ved den hastighed, det er designet til.
- Stræk dig ikke for langt ud
- Hav godt fodfæste og hold balancen til enhver tid.

- Slå ikke søm oven i andre søm eller med værktøjet i en for stejl vinkel.
- Sømmet kan blive bøjet og forårsage skade.

DK

- Vær forsigtig med bagslag efter der slås søm i med værktøjet. Hvis der utilsigtet opstår kontakt med arbejdsemnet igen efter et bagslag, vil et nyt uønsket søm blive slået i. Tillad derfor værktøjet at lave bagslag væk fra arbejdsoverfladen, efter et søm er slået i for at undgå dette forhold. Tryk ikke på arbejdsemnekontakten på arbejdsfladen før et nyt søm skal slås i.



- Hold værktøjet korrekt i et fast greb og vær klar til at modvirke og styre normale eller pludselige bevægelser, såsom bagslag. Grebet bør være sikkert men passende for at reducere vibrationsfare, som kan forårsage alvorlig skade.
- Oprethold en afbalanceret kropsposition og et sikkert fodfæste.
- Vær forsigtig, når der anvendes pneumatiske værktøjer, da værktøjet bliver koldt. Dette kan påvirke greb og kontrol.

- Slå ikke søm i tæt på kanten på arbejdsoverfladen.
- Sømmet kan blive bøjet og forårsage skade.
- Hold tilskuere på afstand.
- Marker tydeligt dit arbejdsområde.

- Afbryd værktøjet fra luft før det vedligeholdes, der fjernes søm der sidder fast, laves justeringer, arbejdsområdet forlades, værktøjet flyttes til et andet sted eller gives til en anden person.

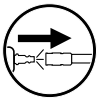

- Værktøjet kan afskyde et søm, når det tilsluttes til lufttilførslen; derfor ① skal alle søm fjernes fra værktøjet, før luftslangen påsættes.
- Vær forsigtig ved håndtering af søm, under ladning/afladning. Søm har skarpe spidser.

- Anvend aldrig værktøjet, hvis arbejdsemnekontakt, aftrækker eller fjedre er uvirksomme, mangler eller er beskadiget. Lav ikke indgreb på eller fjern arbejdsemnekontakt, aftrækker eller fjedre.
- Ændringer kan reducere effektiviteten af sikkerhedsforholdsregler og øge risikoen for operatør/tilskuere.
- Anvend ikke værktøjet, hvis det er beskadiget.

- Kontrollér, at alle skruer og hætter er sikkert påsat hele tiden. Lav daglige kontroller for fri bevægelse af aftrækker og arbejdsemnekontakt. Anvend aldrig værktøjet, hvis der mangler dele eller de er slidte eller beskadigede.
- Anvend altid det sekundære håndtag (hvis det medfølger)

- Anvend kun dele, søm, smøremidler og tilbehør, der anbefales eller sælges af SENCO. Værktøjet må ikke ændres uden tilladelse fra SENCO.

- Anvend kun ren, tør, reguleret trykluft ved anbefalet tryk.
- Slå altid lufttilførslen fra og afbryd værktøjet, når det ikke anvendes.

- Værktøjer må ikke tilsluttes til tryk, som overskrider det maksimale driftstryk med 10 %.
- Overskrid ikke det maksimale driftstryk PS maks.

- Værktøjer markeret med en omvendt trekant må ikke anvendes, medmindre de udstyres med en effektiv arbejdsemnekontakt.



- Værktøjer uden arbejdsemnekontakt kan starte utilsigtet og forårsage skade.

- Stativer til montering af værktøjer på en holder, skal designes og fremstilles af producenten af stativet således, at værktøjet sikkert kan fastgøres til det tilsigtede formål.

- Værktøjet og lufttilførselsslangen skal have en tilslutningsstuds, så alt trykket fjernes fra værktøjet, når koblingssamlingen er afbrudt.

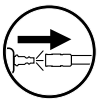

- Trykluft kan forårsage alvorlig skade.
- Afbryd altid værktøjet fra tryklufttforsyningen, før der udskiftes tilbehør, laves justeringer og/eller reparationer, eller når det flyttes til et andet arbejdsområde.
- Ret aldrig trykluft mod dig selv eller nogen andre.
- Et slag med slangen kan forårsage alvorlig skade – kontroller altid for beskadiget eller løs slange.

- Ilæg ikke søm, når aftrækkeren eller arbejdsemnekontakten er nedtrykket.

- Anvend ikke værktøj uden faremærkat på værktøjet. Hvis der mangler en mærkat, eller den er beskadiget eller ulæselig, skal du kontakte en SENCO-repræsentant for at få en ny mærkat.



- Anvend aldrig et værktøj, der lækker luft eller skal repareres.
- Anvend ikke, hvis værktøjet er beskadiget.
- Bær eller træk aldrig et pneumatisk værktøj i slangen.

- Udfør ikke nogle "nødreparationer" uden korrekt værktøj og udstyr.
- Kontroller altid værktøjet før brug for ødelagte, fejltilsluttede, løse eller slidte dele.



Skriftlig godkendelse af fabrikanten af værktøjet skal opnås forud for enhver ændring på værktøjet.

- Hold hænder og andre dele af kroppen væk fra området vist i cirklen for at undgå mulig skade under betjening.
- Hold fingre væk fra aftrækkeren, når værktøjet ikke betjenes og når det flyttes til en ny driftsposition.

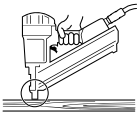

DK

Værktøj	Ladning	Afladning	Udstødning	Aftrækkertype	Justering af slagdybde	Fjernelse af søm, der sidder fast	Sikkerhedselement	Smøring
SN90CXP	Lademagasin bag på (A1)	Udløs skyderen og skub den fremad (B1)	Justerbart (C1)	Affyringsmekanisme i bunden (D2)	Justerbar	Via magasin	Sikkerhedselement	Påkrævet
SN90FXP								
FramePro601								
FramePro651								
SN1602			Front	Enkelt sekventiel (D1)				
SN1302								
S900FN			Justerbart (C1)					
SidingPro40			Front	Affyringsmekanisme i bunden (D2)		EZ-Clear port (F1)		
FinishPro42XP			Front	Enkelt sekventiel (D1)				Oliefri
FinishPro16XP			Forside - Luftudblæsning integreret i trykknap	Kan vælges				Påkrævet
FinishPro30XP			Justerbart (C1)	Enkelt sekventiel (D1)				
S250FN			Justerbart (C1)					
FinishPro35Mg			Justerbar- Luftudblæsning integreret i trykknap	Kan vælges				
FinishPro35BL			Justerbart (C1)	Enkelt sekventiel (D1)				
SLP20XP	Sidelader (A2)	Skub lås og glideskinne åben (B2)	Front	Enkelt sekventiel (D1)	Ingen	Via magasin		Oliefri
SLP20XP GLN			Front		Ingen			Oliefri
SBN10XP			Bagpå (C2)		Ingen			Påkrævet
FinishPro25XP			Front		Justerbar			Oliefri
FinishPro18Mg			Bagpå (C2)	Affyringsmekanisme i bunden (D2)		EZ-Clear port (F1)		Påkrævet
FinishPro18BL								
S200BN			Front	Enkelt sekventiel (D1)				
S200SM								
FinishPro23SXP			Bagpå (C2)			Via magasin	Ingen	
FinishPro23LXP								
FinishPro21LXP								
FinishPro10	Lademagasin i bund (A3)	Skub lås og glideskinne åben (B3)	Bagpå (C2)					
LS1XP			Front		Ingen			Oliefri

Matrix billede nr.	Beskrivelse	Bemærkninger om billeder
A1	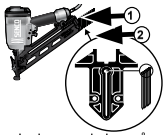 Lademagasin bag på	Lad ikke værktøjet, når aftrækkeren er trykket ned ① Tilslut luftforsyningen ② Indsæt en stang med søm - brug kun originale SENCO søm
A2	 Sidelader	Lad ikke værktøjet, når aftrækkeren er trykket ned ① Tilslut luftforsyningen ② Indsæt en stang med søm - brug kun originale SENCO søm
A3	 Lademagasin i bund	Tryk på låsen; glideskinnen åbner Anbring stangen med søm i magasinet, så punkterne peger i den viste retning Lad ikke værktøjet, når aftrækkeren er trykket ned derefter punkt 1 (tryk lås ned) og 2 (anbring søm)
B1	 Lademagasin bag på	① Udløs skyderen og skub den fremad (B1). ② Tag sømmene ud af værktøjet
B2	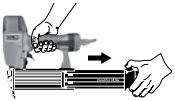 Sidelader	Skub lås og glideskinne åben; tag sømmene ud
B3	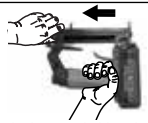 Lademagasin i bund	Skub lås og glideskinne åben; tag sømmene ud

Matrix billede nr.	Beskrivelse	Bemærkninger om billeder
C1	 Justerbar	Deflektoren kan roteres for at ændre retningen af udstødningsluften.
C2	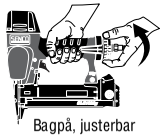 Bagpå, justerbar	Deflektoren kan roteres for at ændre retningen af udstødningsluften.
D1	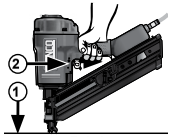 Enkelt	① Tryk arbejdsemnekontakten (sikkerhedsanordning) mod arbejdsfladen. ② Tryk på aftrækkeren og sømmen rammes ned.
D2	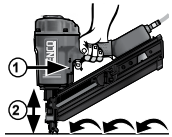 Bund	① Tryk på aftrækkeren. ② Tryk arbejdskontaktelementet mod arbejdsfladen og slå et søm i. Hver gang du skubber arbejdsemnekontakten (sikkerhedsanordning) mod arbejdsfladen, nedrammes et søm.
F1	 Port	Frigør E-Z Clear låsen til magasinet, og åbn døren.

VÆRKTØJSELEMENTER

Dykkerpistol

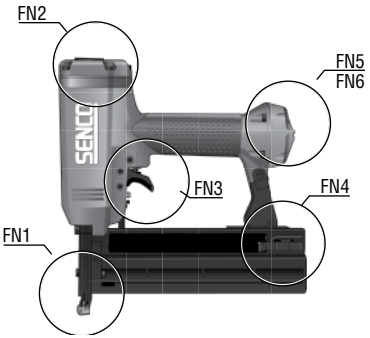

FN1	Arbejdsemnekontakt
FN2	Udstødning
FN3	Aftrækker
FN4	Magasin
FN5	Indtag
FN6	Udstødning bag

Rammesømpistol

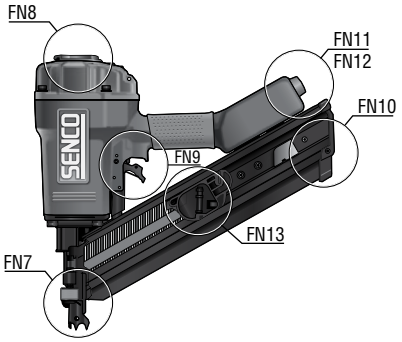

FN7	Arbejdsemnekontakt
FN8	Udstødning
FN9	Aftrækker
FN10	Magasin
FN11	Indtag
FN12	Udstødning bag
FN13	Skyder

DK

VEDLIGEHOLDELSE

Advarsel

- Reparationer ud over de her beskrevne, bør kun udføres af uddannet kvalificeret personale. Kontakt SENCO for information ved at ringe til: +31 320 295 575.
- Læs afsnittet "Sikkerhedsadvarsler" inden værktøjet vedligeholdes.
- Brug kun reservedele, der er angivet af producenten eller autoriserede forhandlere.

- Alle skruer skal være skruet godt fast. Løse skruer resulterer i usikker betjening og beskadigelse af dele.
- Kontrollér hver måned

- Foretag dagligt eftersyn for at sikre fri bevægelse af arbejdsemnekontakten og aftrækkeren, mens værktøjet er frakoblet. Brug ikke værktøjet, hvis arbejdsemnekontakten eller aftrækkeren sidder fast eller binder.

- Sprøjt SENCO pneumatisk olie (5 til 10 dråber) i luftindtaget to gange om dagen (afhængig af hvor hyppigt værktøjet bruges). Andre olietyper kan beskadige O-ringe og andre dele af værktøjet.
- Nogle Senco værktøjer er oliefrie og KRÆVER IKKE olie. Kontrollér etiketten.

- Rengør værktøjet dagligt med en klud, og kontrollér for slitage. Brug ikke-antændelige rengøringsmidler, men kun hvis det er nødvendigt.
- **Nedsænk ikke værktøjet i rengøringsvæske.**
- **Forsigtigt!** Sådanne opløsningsmidler kan beskadige O-ringe og andre dele af værktøjet.
- Bortskaf rengøringsmateriale korrekt.

FEJLFINDING

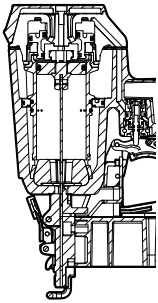

Hvis værktøjet blokeres af søm:

Frakobl luftforsyningen

Fjern sømmene

Afhjælp blokeringen

Følg fremgangsmåden for ladning

1	**SYMPTOM** Luft siver ud i nærheden af værktøjets øverste del. / Værktøjet fungerer trægt. **LØSNING** Bekræft at luftforsyningen er tilstrækkeligt. / Stram skruer eller installer reparationssættet. Se reservedelsmanualen
2	**SYMPTOM** Luftlækage i bunden af værktøjet/dårlig tilbagekomst. **LØSNING** Rens værktøj/stram skruer eller installer reparationssættet. Se reservedelsmanualen
3	**SYMPTOM** Andre problemer. **LØSNING** Kontakt SENCO.

TEKNISKE SPECIFIKATIONER

Værktøjstype	Minimum til maksimum driftstryk	Luftforbrug (60 cyklusser pr. minut) liter	Luftindtag	Maks. hastighed (cyklusser pr. sekunde)	Vægt i kg	Sømkapacitet	Værktøjsstørrelse: Højde i mm	Værktøjsstørrelse: Længde i mm	Værktøjsstørrelse: Bredde: Hoveddel i mm
XtremePro Serie									
SLP20XP	4,8-8,3 bar	52,7	1/4 i NPT	5	1,0	110	210	241	50
SLP20XP GLN	4,8-8,3 bar	52,7	1/4 i NPT	5	1,0	110	210	241	50
SBN10XP	4,5-7,0 bar	19,0	1/4 i NPT	2	0,96	105	167	255	42
LS1XP	4,8-7,5 bar	23,1	1/4 i NPT	5	1,3	100	197	211	51
FinishPro25XP	4,8-8,3 bar	52,7	1/4 i NPT	5	1,2	110	251	249	56
FinishPro30XP	4,8-8,3 bar	61,0	1/4 i NPT	5	1,73	104	244	305	83
FinishPro42XP	4,8-8,3 bar	133,0	1/4 i NPT	5	2,1	104	292	330	89
SN90CXP	4,8-8,3 bar	283,2	3/8 i NPT	2	3,62	70	337	384	106
SN90FXP	4,8-8,3 bar	283,2	3/8 i NPT	2	3,81	60	337	508	106
FinishPro23SXP	4,8-6,9 bar	31,0	1/4 i NPT	5	1,1	100	192	200	44
FinishPro23LXP	4,8-7,6 bar	31,0	1/4 i NPT	5	1,2	100	226	200	44
FinishPro21LXP	4,8-7,6 bar	31,0	1/4 i NPT	5	1,43	100	226	200	44
Pro Serie									
FinishPro10	4,8-6,5 bar	21,6	1/4 i NPT	2	1,1	110	168	229	44
FinishPro18Mg	4,8-8,3 bar	68,0	1/4 i NPT	5	1,1	110	247	266	64
FinishPro16XP	4,8-8,3 bar	61,2	1/4 i NPT	3	1,9	110	292	308	81
FinishPro35Mg	4,8-8,3 bar	62,0	1/4 i NPT	5	1,9	110	311	330	86
FramePro601	4,8-8,3 bar	283,2	3/8 i NPT	2	3,62	70	337	384	106
FramePro651	4,8-8,3 bar	311,5	3/8 i NPT	2	3,81	70	362	384	106
SidingPro40	4,8-8,3 bar	172,8	3/8 i NPT	4	2,13	70	323	351	86
SN1602	5,5-8,3 bar	255,0	3/8 i NPT	2	6,2	50-56	478	533	144
SN1302	5,5-8,3 bar	297,0	3/8 i NPT	2	7,0	48-56	500	560	140
SemiPro Serie									
S200BN	4,8-8,3 bar	21,6	1/4 i NPT	5	1,4	107	232	251	68
S200SM	4,8-8,3 bar	88,3	1/4 i NPT	5	1,43	85	252	240	68
S250FN	4,8-8,3 bar	128,0	1/4 i NPT	4	2,25	100	303	346	85
S900FN	4,8-8,3 bar	273,8	3/8 i NPT	2	4,2	80	380	500	154
Black Label Serie									
FinishPro35BL	4,8-8,3 bar	90,5	1/4 i NPT	5	2,08	100	304	324	88,9
FinishPro18BL	4,8-8,3 bar	50,97	1/4 i NPT	3	1,4	100	248	254	64

Værktøjstype	Sømtype i mm																					
	0,68	0,84	1,2			1,6	1,8	2,3		2,9			3,1			3,3			3,8	4,2	4,6
			Reg. hoved	Let hoved	Hoved-løs			Glat	Ring	Glat	Ring	Skrue	Glat	Ring	Skrue	Glat	Ring	Skrue	Glat		
SN1602																			100-160	100-160	100-160
SN1302																			90-130	90-130	
SN90CXP										50-90	50-75	50-75	50-90	50-75	50-75	50-90	50-75	50-75	50-90		
SN90FXP										50-90	50-75	50-75	50-90	50-75	50-75	50-90	50-75	50-75	50-90		
FramePro601										50-90	50-75	50-75	50-90	50-75	50-75	50-90	50-75	50-75	50-90		
FramePro651										50-100	50-100	50-100	50-100	50-100	50-100	50-100	50-100	50-100	50-100		
S900FN										50-90	50-75	50-75	50-90	50-75	50-75	50-90					
SidingPro40								45-60	45-60												
FinishPro42XP							32-63														
FinishPro30XP							25-50														
FinishPro35Mg							32-63														
FinishPro35BL							32-63														
S250FN							32-63														
SLP20XP			16-42																		
SLP20XP GLN			16-42																		
FinishPro10	12-25																				
SBN10XP			12-25																		
LS1XP					13-25																
FinishPro25XP			16-54	16-42																	
FinishPro18Mg			16-54																		
FinishPro18BL			16-54																		
S200BN			16-50																		
FinishPro16XP						32-63															
S200SM						15-50															
FinishPro23SXP	12-35																				
FinishPro23LXP	12-50																				
FinishPro21LXP		15-50																			

STØJINFORMATION

Støjinformation i overensstemmelse med EN12549	Disse værdier er værktøjsrelaterede karakteristiske værdier og repræsenterer ikke støj udviklet på anvendelsesstedet. Konstruktionen af arbejdslokalet kan også tjene til at nedsætte støjniveauer, f.eks. ved at placere arbejdsemnet på støjdæmpningsstøtter.
Information om svingning i overensstemmelse med ISO8662-11	Denne værdi er en værktøjsrelateret karakteristisk værdi og repræsenterer ikke indflydelsen på hånd-arm-systemet, når værktøjet anvendes.

Værktøjstype	Lydtrykniveau (Lpa) dB	Lydeffektniveau (Lwa) dB	Vibrationsniveau m/s2
XtremePro Serie			
SLP20XP	83	89	1,18
SLP20XP GLN	83	89	1,18
SBN10XP	78,6	87,77	1,7
LS1XP	84	89	<2,5
FinishPro25XP	89	94	<2,5
FinishPro30XP	85	98	<2,5
FinishPro42XP	89	94	<2,5
SN90CXP	96	101	4
SN90FXP	96	101	4
FinishPro23SXP	47,8	60,8	1,63
FinishPro23LXP	47,8	60,8	1,63
FinishPro21LXP	47,8	60,8	1,63
Pro Serie			
FinishPro10	81	86	<2,5
FinishPro18Mg	68	78,8	<2,5
FinishPro16XP	93.7	106.7	<2,5
FinishPro35Mg	87,6	93,2	2,9
FramePro601	96	101	3,7
FramePro651	97	101	3,67
SidingPro40	84	97	2,6
SN1602	95,9	132	8,3
SN1302	93	106	4
SemiPro Serie			
S200BN	91	104	<2,5
S200SM	91	104	<2,5
S250FN	91	104	<2,5
S900FN	85	90	2,5
Black Label Serie			
FinishPro35BL	87,6	93,2	2,9
FinishPro18BL	68	78,8	<2.5

TILBEHØR

SENCO tilbyder et komplet udvalg af tilbehør til Deres SENCO værktøjer, herunder:

- Luftkompressorer
- Slanger
- Koblinger
- Beslag
- Sikkerhedsbriller
- Manometre
- Smøremidler
- Regulatorer
- Filtre

For yderligere oplysninger eller et komplet illustreret katalog af SENCO tilbehør, gå til SENCO.EU.



DK

ÍNDICE

Responsabilidades del empleador 83
Descripción general.....83
Advertencias.....83
Advertencias de seguridad.....84
Uso de la herramienta 86
Mantenimiento.....88
Solución de problemas.....88
Datos técnicos.....89
Gama de clavos.....90
Información sobre ruidos.....91
Accesorios.....91
Declaración de conformidad.....132
Garantía limitada 134

RESPONSABILIDADES DEL EMPLEADOR



Es responsabilidad del empleador asegurarse de que todo el personal asignado al uso de esta herramienta lea y comprenda este manual. Guarde este manual en lugar seguro para futuras consultas. Para prevenir todos los riesgos, es esencial realizar una evaluación de riesgos e implementar las medidas de control adecuadas.

RIESGOS DEL ENTORNO LABORAL

Son de aplicación los siguientes puntos:

- Resbalones, tropiezos y caídas son las causas principales de lesiones en el puesto de trabajo. Preste atención a la presencia de superficies deslizantes derivadas del uso de la herramienta y al riesgo de tropiezo por la manguera de suministro de neumático.
- Extreme la precaución al trabajar en entornos con los que no esté familiarizado. Podría haber peligros ocultos como electricidad u otros conductos de suministro.
- Esta herramienta no está diseñada para su uso en atmósferas potencialmente explosivas y no está aislada del contacto con la energía eléctrica.
- Asegúrese de que no haya presencia de cables eléctricos, conductos de gas, etc., que pudieran representar un riesgo en caso de sufrir daños por parte de la herramienta.

PELIGROS DERIVADOS DEL POLVO Y GASES DE ESCAPE

Si la herramienta se utiliza en áreas con acumulación de polvo estático, podría alterar la atmósfera suponiendo un riesgo. Son de aplicación los siguientes puntos:

- La evaluación de riesgos debe incluir el polvo generado por el uso de la herramienta y la alteración potencial del polvo existente.
- Dirija los gases de escape minimizando la alteración de entornos con acumulación de polvo.
- Allí donde el polvo o los gases de escape generen un riesgo, la prioridad será su control en el punto de emisión.

DESCRIPCIÓN GENERAL

- Herramienta portátil de clavado mecánico que consta de: una unidad de accionamiento neumático, un bastidor guía y un cargador en el que la energía se aplica en forma de movimiento lineal a un clavo cargado para clavarlo en los materiales definidos, a menos que se se use un clavo específico diseñado para uso en hormigón o acero.
- Queda prohibido cualquier otro uso.

ES

ADVERTENCIAS



Las herramientas con este símbolo solo se utilizarán en aplicaciones de producción. Queda prohibido cualquier otro uso.

- No ponga los dedos sobre el gatillo al recoger la herramienta, trasladarla entre áreas y ubicaciones de trabajo ni al andar para evitar accionamientos accidentales. En herramientas con accionamiento selectivo, compruebe siempre la unidad antes de utilizarla para verificar la selección del modo correcto.
- Esta herramienta dispone de accionamiento selectivo por contacto o contacto continuo por medio de selectores de modo de accionamiento o es una herramienta de contacto de accionamiento por contacto o accionamiento continuo y está marcada con el símbolo anterior. Su uso previsto es para aplicaciones de producción como palés, mobiliario, casas de madera, tapicería y recubrimiento.
- Si se utiliza esta herramienta en modo de accionamiento selectivo, asegúrese en todo momento de que se encuentre en el ajuste correcto.
- No utilice esta herramienta en accionamiento por contacto en aplicaciones como cierre de cajas y montaje de sistemas de seguridad de transporte en remolques y camiones.
- Preste atención al cambiar entre posiciones de clavado.

ADVERTENCIAS DE SEGURIDAD



- Lea y comprenda estas advertencias para evitar lesiones personales y a terceros. Consulte las secciones de uso, mantenimiento y solución de problemas de la herramienta para obtener información adicional.
- No seguir las advertencias podría causar lesiones.
- No descartar.



- Los operadores y otros miembros del área de trabajo deberán utilizar protección ocular resistente a impactos con protecciones laterales. No hacerlo podría ocasionar lesiones graves. CE equivalente a EN166



- Utilice siempre equipo de protección personal como protección auditiva, guantes y casco.
- Utilice solo guantes que proporcionen el tacto adecuado y un control seguro de los gatillos y dispositivos de ajuste.
- Los operadores y el resto de los miembros del personal del área de trabajo utilizarán protección acústica.
- La exposición sin protección a altos niveles de ruido puede provocar pérdidas auditivas permanentes y otros problemas como zumbidos del oído (ruido de zumbidos, silbidos o pitidos en los oídos).
- Entre los controles adecuados para reducir el riesgo, pueden incluirse el uso de materiales de amortiguación para evitar que las piezas emitan zumbidos.
- Utilice la protección acústica adecuada.
- Utilice y mantenga la herramienta siguiendo las instrucciones recomendadas para evitar aumentos innecesarios de los niveles de ruido.
- Si la herramienta dispone de un silenciador, asegúrese siempre de que se encuentre en su sitio y en perfecto estado al utilizar la unidad.



- La exposición a la vibración puede ocasionar daños permanentes en los nervios y el riego sanguíneo de manos y brazos.
- Utilice ropa de abrigo al trabajar en climas fríos, mantenga las manos calientes y secas.
- Si sufre entumecimiento, hormigueo, dolor o falta de riego en la piel de dedos o manos, solicite asistencia médica a un profesional de salud laboral en actividades generales.
- Utilice y mantenga la herramienta siguiendo las instrucciones recomendadas para evitar aumentos innecesarios de los niveles de vibración.
- Sostenga la herramienta sujetando de forma no excesivamente firme, pero segura, ya normalmente la vibración aumenta con la fuerza de agarre.

- Permanezca alerta, atento en todo momento a sus acciones y utilice el sentido común al utilizar herramientas mecánicas. No utilice herramientas si está cansado, bajo la influencia de estupefacientes, alcohol o medicación. Una falta de atención puntual durante el uso de herramientas mecánicas puede provocar lesiones graves.



- Utilice solo la fuente de energía correcta
- No utilice nunca oxígeno, dióxido de carbono ni otros gases embotellados para alimentar esta herramienta o explotará provocando lesiones graves.
- El uso de oxígeno o gases combustibles en herramientas neumáticas representa un riesgo de incendio o explosión.

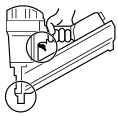

- Retire siempre los dedos del gatillo al clavar clavos. No transporte nunca la herramienta con el dedo en o bajo el gatillo. La herramienta disparará un clavo si se acciona el contacto con la pieza de trabajo.
- La posición de reposo de la herramienta se encuentra sobre su lateral, desconectada del suministro neumático.
- La posición de reposo incluye la retirada de los dedos del gatillo y disponer la herramienta de modo que no pueda accionarse el contacto con la pieza de trabajo.

- Asuma siempre que la herramienta está cargada con clavos. Evita orientar la herramienta hacia usted o hacia el resto de las personas que le rodean. No bromee. Considere siempre la herramienta como un accesorio de trabajo.
- Mantenga las manos y piernas alejadas de la dirección de disparo.
- Solo pueden utilizar pistolas de clavos operadores con formación específica.

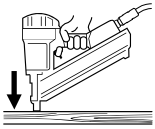

- Clave los clavos solo sobre superficies de trabajo; nunca en materiales de difícil penetración.
- Será preciso ejercer fuerza adicional para herramientas de acero y hormigón.
- Durante la operación, la pieza y el sistema de recogida pueden generar suciedad o restos.
- Asegúrese de que la herramienta esté siempre acoplada de forma segura a la pieza de trabajo y no resbale.



- Las herramienta dotadas con "accionamiento por contacto" no deben utilizarse:
  - Si un cambio en las posiciones de clavado se ve afectado por escaleras, escaleras de mano o andamios.
  - Para cerrar cajas.
  - Para el montaje de sistemas de seguridad de transporte.
  - Plataformas móviles
- Lea y comprenda los riesgos asociados al accionamiento selectivo de la sección "Uso de la herramienta".

- No fuerce la herramienta. Deje que la herramienta haga el trabajo. Utilice la herramienta adecuada a su aplicación. La herramienta realizará su tarea con más precisión y seguridad a la velocidad para la que fue diseñada.
- No se extralimite.
- Mantenga una posición firme y en equilibrio en todo momento.

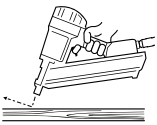

- No clave clavos sobre otros clavos ni con la herramienta dispuesta en un ángulo excesivo.
- Los clavos pueden desviarse y provocar lesiones.

ES

- Al utilizar la herramienta, extreme la precaución por la posibilidad de retroceso tras clavar un clavo. Si se acciona accidentalmente el contacto con la pieza de trabajo volviendo a producirse contacto con la superficie de aplicación tras el retroceso, podría dispararse accidentalmente un clavo. Por lo tanto, permite el retroceso completo de la herramienta apartada de la superficie de trabajo tras disparar un clavo para evitar este problema. No presione el contacto con la pieza de trabajo sobre la superficie de aplicación hasta que desee clavar otro clavo.



- Sujete la herramienta correcta y firmemente y esté preparado para contrarrestar y gestionar movimientos normales y repentinos como el retroceso. El agarre debe ser seguro pero el adecuado para reducir el peligro de vibraciones que puede ocasionar lesiones graves.
- Mantenga una posición firme y equilibrada.
- Tenga en cuenta que las herramientas neumáticas se enfrían. Condición que puede repercutir en el agarre y control.

- No clave clavos cerca del borde de la superficie de trabajo.
- Los clavos pueden desviarse y provocar lesiones.
- Mantenga el área de trabajo despejada de transeúntes.
- Marque claramente su área de trabajo.

- Desconecte la herramienta del suministro neumático antes de proceder con trabajos de mantenimiento en la herramienta, retirar un clavo atascado, realizar ajustes, abandonar el área de trabajo, trasladar la herramienta a otra ubicación o pasar la herramienta a otra persona.

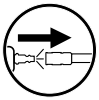

- La herramienta puede disparar un clavo al conectarla al suministro neumático; por lo tanto, ① retire todos los clavos de la herramienta antes de acoplar la manguera de aire.
- Preste atención al gestionar la carga y descarga de los clavos. Los clavos tienen puntas afiladas.

- Nunca utilice la herramienta con el contacto con la pieza de trabajo, gatillo o muelles inoperativos, ausentes o dañados. No manipule ni desmonte el contacto con la pieza de trabajo, el gatillo o los muelles.
- Las modificaciones pueden reducir la efectividad de las medidas de seguridad y aumentar el riesgo para el operario/transeúntes.
- No utilice la herramienta si presenta daños.

- Asegúrese de que todos los tornillos y tapas estén apretadas firmemente en todo momento. Efectúe inspecciones diarias en busca de holguras del gatillo y en el contacto con la pieza de trabajo. No utilice nunca la herramienta con piezas ausentes, desgastadas o dañadas.
- Utilice siempre la segunda agarradera (si existe)

- Utilice solo piezas, clavos, lubricantes y accesorios recomendados o vendidos por SENCO. No modifique las herramienta sin la autorización de SENCO.

- Utilice solo aire comprimido limpio, seco y regulado a la presión recomendada.
- Desactive siempre el suministro neumático y desconecte la herramienta cuando no vaya a usarla.

- No se conectarán herramientas a presiones que superen potencialmente la presión operativa máxima en un 10 %.
- No supere la presión operativa máxima PS máx.

- Las herramientas marcadas con un triángulo invertido podrían no poder utilizarse a menos que estén dotadas con un contacto con la pieza de trabajo efectivo.



- Las herramientas que carezcan de contacto con la pieza de trabajo pueden incendiarse accidentalmente y provocar lesiones.

- Los soportes para montar herramientas en un apoyo estarán diseñados y fabricados por un fabricante de dichos componentes de modo que pueda sujetar de forma segura la herramienta para su utilización prevista.

- La herramienta y la manguera de suministro de aire deben contar con una boquilla de conexión que elimine toda la presión de la herramienta al desconectar el racor de acoplamiento.
- El aire comprimido puede provocar lesiones graves.

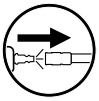

- Desconecte siempre la herramienta del suministro de aire comprimido antes de cambiar los accesorios, realizar ajustes y/o reparaciones o al trasladarla del área de trabajo a otra zona diferente.
- No oriente la salida de aire comprimido hacia usted ni hacia nadie más.
- El efecto látigo de la manguera puede provoca lesiones graves; compruebe siempre la presencia de daños o de mangueras sueltas.

- No cargue los clavos con el gatillo o con el contacto con la pieza de trabajo presionados.

- No utilice la herramienta sin la etiqueta de peligro. Si la etiqueta falta, está dañada o es ilegible, contacte con su representante de SENCO para obtener una nueva.



- Nunca utilice una herramienta que presente fugas de aire o que necesite reparación.
- No utilice la herramienta si presenta daños.
- No transporte ni arrastre herramientas neumáticas por su manguera.

- No realice "reparaciones de emergencia" sin contar con las herramientas o el equipo necesario.
- Compruebe siempre la presencia de piezas rotas, mal conectadas, sueltas o desgastadas en la herramienta antes de utilizarla.



Antes de realizar cualquier modificación en la herramienta, debe obtenerse aprobación por escrito del fabricante.

- Mantenga las manos y el resto de las partes del cuerpo alejadas del área macada con el círculo para evitar posible lesiones durante la operación.
- Mantenga los dedos alejados del gatillo cuando no esté utilizando la herramienta y el trasladarla.

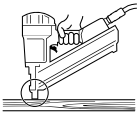

ES

Herramienta	Carga	Descarga	Escape	Tipo de gatillo	Profundidad del ajuste del accionamiento	Liberación de atascos	Elemento de seguridad	Lubricante
SN90CXP	Carga en la parte trasera (A1)	Libere la zapata del alimentador y deslícela hacia delante (B1)	Ajustable (C1)	Acc. inferior (D2)	Ajustable	A través del cargador	Elemento de seguridad	Necesario
SN90FXP								
FramePro601								
FramePro651								
SN1602			Parte delantera	Único secuencial (D1)				
SN1302								
S900FN			Ajustable (C1)					
SidingPro40			Parte delantera	Acc. inferior (D2)		Puerta desp. EZ (F1)		
FinishPro42XP			Parte delantera	Único secuencial				Sin aceite
FinishPro16XP			Botón frontal-pulsador integrado en el aspirador	Seleccionable				Necesario
FinishPro30XP			Ajustable (C1)	Único secuencial (D1)				
S250FN			Ajustable (C1)					
FinishPro35Mg			Botón ajustable-pulsador integrado en el aspirador	Seleccionable				
FinishPro35BL			Ajustable (C1)	Único secuencial (D1)				
SLP20XP	Carga lateral (A2)	Presione el cierre y deslice el raíl para abrir (B2)	Parte delantera	Único secuencial (D1)	Ninguno	A través del cargador		Sin aceite
SLP20XP GLN			Parte delantera		Ninguno			Sin aceite
SBN10XP			Trasero (C2)		Ninguno			Necesario
FinishPro25XP			Parte delantera		Ajustable			Sin aceite
FinishPro18Mg			Trasero (C2)	Acc. inferior (D2)		Puerta desp. EZ (F1)		Necesario
FinishPro18BL								
S200BN			Parte delantera	Único secuencial (D1)				
S200SM								
FinishPro23SXP			Trasero (C2)			A través del cargador	Ninguno	
FinishPro23LXP								
FinishPro21LXP								
FinishPro10	Carga en la parte inferior (A3)	Presione el cierre y deslice el raíl para abrir (B3)	Trasero (C2)					
LS1XP			Parte delantera		Ninguno			Sin aceite

N.º de imagen de matriz	Descripción	Notas de la imagen
A1	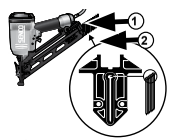 Carga en la parte trasera	No cargar con el gatillo presionado ① Conecte el suministro de aire ② Inserte la tira de clavos: utilice solo clavos originales SENCO
A2	 Carga lateral	No cargar con el gatillo presionado ① Conecte el suministro de aire ② Inserte la tira de clavos: utilice solo clavos originales SENCO
A3	 Carga en la parte inferior	Presione el cierre, deslice el carril para abrir Coloque la tira de clavos en el cargador con las puntas orientadas hacia la dirección mostrada No cargar con el gatillo presionado luego los puntos 1 (presionar el cierre) y 2 (colocar tiras)
B1	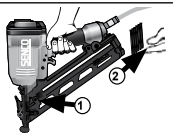 Carga en la parte trasera	① Libere la zapata del alimentador y deslícela hacia delante. ② Retire los clavos de la herramienta
B2	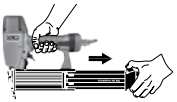 Carga lateral	Presione el cierre y deslice el raíl para abrir; retire los clavos
B3	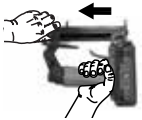 Carga en la parte inferior	Presione el cierre y deslice el raíl para abrir; retire los clavos

N.º de imagen de matriz	Descripción	Notas de la imagen
C1	 Ajustable	El deflector puede girarse para modificar la dirección del aire de salida
C2	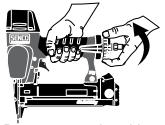 Parte trasera, ajustable	El deflector puede girarse para modificar la dirección del aire de salida
D1	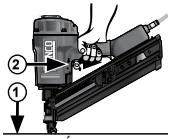 Único	① Presione el contacto con la pieza de trabajo (elemento de seguridad) contra la superficie de trabajo.. ② Tire del gatillo para disparar el clavo.
D2	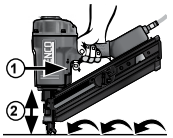 Parte inferior	① Accione del gatillo. ② Presione el elemento de contacto con la pieza de trabajo contra la superficie de trabajo y dispare un clavo. Cada ve que presione el contacto con la pieza de trabajo (elemento de seguridad) contra la superficie de trabajo, se disparará un clavo.
F1	 Puerta	Liberar E-Z. Quitar el cierre y abrir la puerta.

ELEMENTOS DE LA HERRAMIENTA

Clavadora de acabado

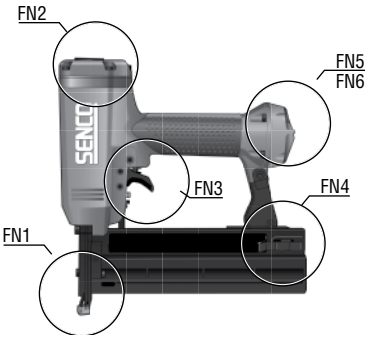

FN1	Contacto con la pieza de trabajo
FN2	Salida
FN3	Gatillo
FN4	Cargador
FN5	Entrada
FN6	Salida, parte trasera

Clavadora de bastidor

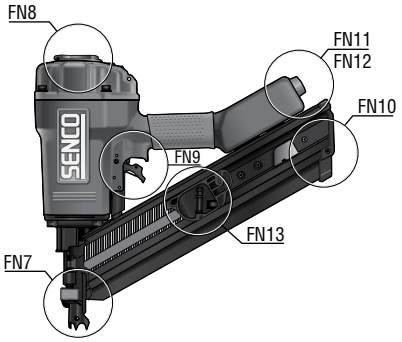

FN7	Contacto con la pieza de trabajo
FN8	Salida
FN9	Gatillo
FN10	Cargador
FN11	Entrada
FN12	Salida, parte trasera
FN13	Zapata del alimentador

MANTENIMIENTO

Advertencia

- Las reparaciones no descritas en este documento deben realizarlas exclusivamente profesionales cualificados y con formación. Contacte con SENCO para obtener más información en el teléfono: +31 320 295 575.
- Lea la sección “Advertencias de seguridad” antes de realizar trabajos de mantenimiento en la herramienta.
- Utilice solo repuestos especificados por el fabricante o el representante autorizado.

- Todos los tornillos deben estar apretados firmemente. La presencia de tornillos sueltos puede derivar en rotura de piezas y en un funcionamiento inseguro.
- Realizar una comprobación mensual

- Con la herramienta desconectada, realice una inspección diaria para garantizar que el contacto con la pieza de trabajo y el gatillo se mueven libremente. No utilice la herramienta si el contacto con la pieza de trabajo o el gatillo presentasen alguna limitación u obstrucción.

- Aplique un poco de aceite neumático Senco (de 5 a 10 gotas) en la entrada de aire dos veces al día (dependiendo de la frecuencia de uso de la herramienta). Otros aceites podrían dañar las juntas tóricas u otras piezas de la herramienta.
- Algunas herramientas Senco funcionan sin aceite y, por tanto, NO lo requieren; compruebe la etiqueta.

- Limpie la herramienta a diario e inspecciónela en busca de posible desgaste. Utilice solo soluciones de limpieza no inflamables, en caso necesario.
- **No sumergir.**
- **Precaución:** otras soluciones podrían dañar las juntas tóricas u otras piezas de la herramienta.
- Elimine los materiales de limpieza por las vías adecuadas.

SOLUCIÓN DE PROBLEMAS

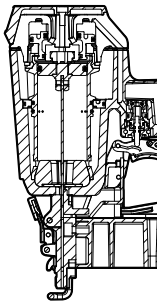

Si se produce un atasco de grapas:

Desconecte el suministro de aire

Retire los clavos

Elimine el atasco

Siga el procedimiento de carga

1	**SÍNTOMA** Fuga de aire próxima a la parte superior de la herramienta. / Funcionamiento lento **SOLUCIÓN** Verifique el suministro de aire/apriete de los tornillos o monte el kit de reparación; consulte el manual de piezas
2	**SÍNTOMA** Fuga de aire en la parte inferior de la herramienta / Retorno débil. **SOLUCIÓN** Limpie la herramienta/apriete los tornillos o monte el kit de reparación; consulte el manual de piezas
3	**SÍNTOMA** Otros problemas. **SOLUCIÓN** Contacte con SENCO.

ES

ESPECIFICACIONES TÉCNICAS

Tipo de herramienta	Presión operativa mínima-máxima	Consumo de aire (60 ciclos por minuto), litros	Entrada de aire	Velocidad máxima (ciclos por segundo)	Peso, kg	Capacidad del clavo	Dimensiones de la herramienta: Alto, mm	Dimensiones de la herramienta: Longitud en mm	Dimensiones de la herramienta: Ancho: Cuerpo principal, mm
XtremePro Series									
SLP20XP	4,8-8,3 bar	52,7	1/4 pulg. NPT	5	1,0	110	210	241	50
SLP20XP GLN	4,8-8,3 bar	52,7	1/4 pulg. NPT	5	1,0	110	210	241	50
SBN10XP	4,5-7,0 bar	19,0	1/4 pulg. NPT	2	0,96	105	167	255	42
LS1XP	4,8-7,5 bar	23,1	1/4 pulg. NPT	5	1,3	100	197	211	51
FinishPro25XP	4,8-8,3 bar	52,7	1/4 pulg. NPT	5	1,2	110	251	249	56
FinishPro30XP	4,8-8,3 bar	61,0	1/4 pulg. NPT	5	1,73	104	244	305	83
FinishPro42XP	4,8-8,3 bar	133,0	1/4 pulg. NPT	5	2,1	104	292	330	89
SN90CXP	4,8-8,3 bar	283,2	3/8 pulg. NPT	2	3,62	70	337	384	106
SN90FXP	4,8-8,3 bar	283,2	3/8 pulg. NPT	2	3,81	60	337	508	106
FinishPro23SXP	4,8-6,9 bar	31,0	1/4 pulg. NPT	5	1,1	100	192	200	44
FinishPro23LXP	4,8-7,6 bar	31,0	1/4 pulg. NPT	5	1,2	100	226	200	44
FinishPro21LXP	4,8-7,6 bar	31,0	1/4 pulg. NPT	5	1,43	100	226	200	44
Pro Series									
FinishPro10	4,8-6,5 bar	21,6	1/4 pulg. NPT	2	1,1	110	168	229	44
FinishPro18Mg	4,8-8,3 bar	68,0	1/4 pulg. NPT	5	1,1	110	247	266	64
FinishPro16XP	4,8-8,3 bar	61,2	1/4 pulg. NPT	3	1,9	110	292	308	81
FinishPro35Mg	4,8-8,3 bar	62,0	1/4 pulg. NPT	5	1,9	110	311	330	86
FramePro601	4,8-8,3 bar	283,2	3/8 pulg. NPT	2	3,62	70	337	384	106
FramePro651	4,8-8,3 bar	311,5	3/8 pulg. NPT	2	3,81	70	362	384	106
SidingPro40	4,8-8,3 bar	172,8	3/8 pulg. NPT	4	2,13	70	323	351	86
SN1602	5,5-8,3 bar	255,0	3/8 pulg. NPT	2	6,2	50-56	478	533	144
SN1302	5,5-8,3 bar	297,0	3/8 pulg. NPT	2	7,0	48-56	500	560	140
SemiPro Series									
S200BN	4,8-8,3 bar	21,6	1/4 pulg. NPT	5	1,4	107	232	251	68
S200SM	4,8-8,3 bar	88,3	1/4 pulg. NPT	5	1,43	85	252	240	68
S250FN	4,8-8,3 bar	128,0	1/4 pulg. NPT	4	2,25	100	303	346	85
S900FN	4,8-8,3 bar	273,8	3/8 pulg. NPT	2	4,2	80	380	500	154
Black Label Series									
FinishPro35BL	4,8-8,3 bar	90,5	1/4 pulg. NPT	5	2,08	100	304	324	88,9
FinishPro18BL	4,8-8,3 bar	50,97	1/4 pulg. NPT	3	1,4	100	248	254	64

ES

Tipo de herramienta	Tipo de clavo, mm																					
	0,68	0,84	1,2			1,6	1,8	2,3		2,9			3,1			3,3			3,8	4,2	4,6
			Cabezal reg.	Cabezal lig.	Sin cabezal			Liso	Anillo	Liso	Anillo	Tornillo	Liso	Anillo	Tornillo	Liso	Anillo	Tornillo	Liso		
SN1602																			100-160	100-160	100-160
SN1302																			90-130	90-130	
SN90CXP										50-90	50-75	50-75	50-90	50-75	50-75	50-90	50-75	50-75	50-90		
SN90FXP										50-90	50-75	50-75	50-90	50-75	50-75	50-90	50-75	50-75	50-90		
FramePro601										50-90	50-75	50-75	50-90	50-75	50-75	50-90	50-75	50-75	50-90		
FramePro651										50-100	50-100	50-100	50-100	50-100	50-100	50-100	50-100	50-100	50-100		
S900FN										50-90	50-75	50-75	50-90	50-75	50-75	50-90					
SidingPro40								45-60	45-60												
FinishPro42XP							32-63														
FinishPro30XP							25-50														
FinishPro35Mg							32-63														
FinishPro35BL							32-63														
S250FN							32-63														
SLP20XP			16-42																		
SLP20XP GLN			16-42																		
FinishPro10	12-25																				
SBN10XP			12-25																		
LS1XP					13-25																
FinishPro25XP			16-54	16-42																	
FinishPro18Mg			16-54																		
FinishPro18BL			16-54																		
S200BN			16-50																		
FinishPro16XP						32-63															
S200SM						15-50															
FinishPro23SXP	12-35																				
FinishPro23LXP	12-50																				
FinishPro21LXP		15-50																			

INFORMACIÓN SOBRE RUIDOS

Información sobre ruidos de acuerdo con la norma EN12549	Estos valores son característicos de la herramienta y no representan el ruido generado en el punto de uso. El diseño del entorno de trabajo también puede servir parar reducir los niveles de ruido, por ejemplo disponerlo sobre soportes con amortiguación acústica.
Información sobre vibraciones de acuerdo con la norma ISO8662-11	Este valor es una cifra característica asociada a la herramienta y no representa la influencia sobre el sistema mano-brazo al utilizar la herramienta.

Tipo de herramienta	Nivel de presión acústica (LpA), dB	Nivel de potencia acústica (Lwa), dB	Nivel de vibración, m/s2
XtremePro Series			
SLP20XP	83	89	1,18
SLP20XP GLN	83	89	1,18
SBN10XP	78,6	87,77	1,7
LS1XP	84	89	<2.5
FinishPro25XP	89	94	<2.5
FinishPro30XP	85	98	<2.5
FinishPro42XP	89	94	<2.5
SN90CXP	96	101	4
SN90FXP	96	101	4
FinishPro23SXP	47,8	60,8	1,63
FinishPro23LXP	47,8	60,8	1,63
FinishPro21LXP	47,8	60,8	1,63
Pro Series			
FinishPro10	81	86	<2.5
FinishPro18Mg	68	78,8	<2.5
FinishPro16XP	93.7	106.7	<2,5
FinishPro35Mg	87,6	93,2	2,9
FramePro601	96	101	3,7
FramePro651	97	101	3,67
SidingPro40	84	97	2,6
SN1602	95,9	132	8,3
SN1302	93	106	4
SemiPro Series			
S200BN	91	104	<2.5
S200SM	91	104	<2.5
S250FN	91	104	<2.5
S900FN	85	90	2,5
Black Label Series			
FinishPro35BL	87,6	93,2	2,9
FinishPro18BL	68	78,8	<2.5

ACCESORIOS

SENCO ofrece una gama completa de accesorios para sus herramientas SENCO, incluyendo:
- Compresores de aire
- Manguera
- Acopladores
- Racores
- Gafas de seguridad
- Manómetros



- Lubricantes
- Reguladores
- Filtros

Para obtener más información o un catálogo ilustrado completo de accesorios SENCO, visite SENCO.UE.

SOMMARIO

Responsabilità del datore di lavoro 93
Descrizione generale....93
Avvertenze....93
Avvisi di sicurezza 94
Utilizzo....96
Manutenzione....98
Risoluzione dei problemi 98
Dati tecnici....99
Gamma chiodi 100
Informazioni sulla rumorosità....101
Accessori....101
Dichiarazione di conformità 132
Garanzia limitata....134

RESPONSABILITÀ DEL DATORE DI LAVORO



Il datore di lavoro è tenuto ad assicurarsi che tutto il personale assegnato all'utilizzo di questo utensile abbia letto e compreso il presente manuale. Tenere il manuale a disposizione affinché possa essere consultato in qualsiasi momento. La valutazione del rischio e l'implementazione di controlli adeguati per tutte le situazioni di pericolo sono di fondamentale importanza.

RISCHI SUL LUOGO DI LAVORO

Si prega di tenere presente quanto segue:

- Scivolare, inciampare e cadere sono le principali cause di infortuni sul lavoro. Prestare attenzione alle superfici rese scivolose dall'uso dell'utensile, nonché al rischio di inciampare a causa del flessibile dell'aria.
- In ambienti che non si conoscono operare con estrema attenzione. Possono essere presenti rischi nascosti, come quelli connessi all'elettricità o ad altre linee di servizi.
- Questa chiodatrice non è adatta all'utilizzo in atmosfere potenzialmente esplosive e non è isolata dal contatto con la corrente elettrica.
- Assicurarsi che non vi siano cavi elettrici, condotte del gas, ecc. che possano creare un pericolo se danneggiati dall'uso della sparachiodi.

RISCHI RELATIVI A POLVERE E USCITA DELL'ARIA

Se l'utensile è utilizzato in ambienti ricchi di polvere statica, la polvere potrebbe sollevarsi e costituire un pericolo.

Si prega di tenere presente quanto segue:

- Nella valutazione del rischio si dovrebbe considerare la polvere creata dall'uso dell'utensile e il potenziale di rischio rappresentato dalla polvere esistente.
- Direzionare l'uscita dell'aria in modo da ridurre al minimo il disturbo creato alla polvere in un ambiente pieno di polvere.
- In presenza di questi rischi, la priorità deve essere quella di controllarli nel punto di emissione.

DESCRIZIONE GENERALE

- Pistola sparachiodi (chiodatrice) manuale consistente in una centralina pneumatica, un corpo guida e un caricatore in cui con un movimento lineare si applica energia a un chiodo caricato allo scopo di conficcare dei chiodi all'interno di determinati materiali ad eccezione del caso in cui si usino chiodi speciali progettati per l'utilizzo su calcestruzzo o acciaio.
- Qualsiasi altro utilizzo è vietato.

AVVERTENZE



Le chiodatrici contrassegnate da questi simboli devono essere utilizzate esclusivamente per applicazioni produttive. Qualsiasi altro utilizzo è vietato.

- Non lasciare il dito sul grilletto quando si afferra l'utensile, quando ci si sposta tra diverse zone e posizioni operative o si cammina, poiché questo potrebbe provocare un azionamento involontario dello stesso. Per gli utensili dotati di attivazione selettiva, si prega di controllare sempre l'utensile per accertarsi che sia stata selezionata la modalità corretta.
- Questo utensile può essere dotato di un selettore della modalità di azionamento che consente di scegliere fra la modalità di sparo a contatto singolo e quella di sparo a contatto sequenziale, oppure può essere solo nella versione con sparo singolo o solo in quella con sparo sequenziale ed è contrassegnato dal simbolo sopraindicato. È progettato per essere utilizzato in applicazioni produttive come pallet, mobili, case prefabbricate, rivestimenti e coperture.
- Se si usa l'utensile nella modalità di attivazione selettiva, assicurarsi sempre che si trovi nell'impostazione di attivazione corretta.
- Nella versione con sparo singolo, non utilizzare questo utensile per chiudere scatole o casse o per installare sistemi di sicurezza per il trasporto su rimorchi e autocarri.
- Prestare attenzione quando ci si sposta da un punto di fissaggio a un altro.

AVVISI DI SICUREZZA



- Per prevenire infortuni all'utilizzatore e alle persone presenti, leggere e comprendere queste avvertenze. Per ulteriori informazioni, consultare le sezioni relative all'utilizzo, alla manutenzione e alla risoluzione dei problemi.
- Il mancato rispetto delle avvertenze implica il rischio di gravi infortuni.
- Non buttare via.



- Operatori e altre persone presenti nell'area di lavoro devono indossare occhiali di sicurezza resistenti agli urti con protezioni laterali. In caso contrario, si possono rischiare gravi incidenti. CEE equivalente alla norma EN166



- Indossare sempre altri dispositivi di protezione individuale come cuffie, guanti e casco.
- Indossare esclusivamente guanti che consentano un'adeguata sensibilità e un controllo sicuro dei grilletti e dei dispositivi di regolazione.
- Operatori e altre persone presenti nell'area di lavoro devono indossare dispositivi di protezione dell'udito.
- L'esposizione non protetta a elevati livelli di rumore può causare una perdita di udito permanente e invalidante e altri problemi come acufene (suono, ronzio, fischio o brusio nelle orecchie).
- Per ridurre il rischio può essere opportuno utilizzare, tra le altre cose, materiali assorbenti per evitare il "ronzio" dei pezzi da lavorare.
- Indossare sempre dispositivi di protezione dell'udito.
- Per evitare un inutile innalzamento dei livelli di rumore, il funzionamento e la manutenzione dell'utensile devono seguire i suggerimenti forniti in queste istruzioni.
- Se l'utensile è dotato di silenziatore, assicurarsi sempre che questo sia in posizione e in buone condizioni operative quando l'utensile è in funzione.



- L'esposizione alle vibrazioni può causare danni invalidanti ai nervi e alla circolazione del sangue negli arti superiori.
- Quando si lavora in ambienti freddi, indossare abiti caldi, tenere le mani asciutte e al caldo.
- Nel caso in cui si noti intorpidimento, formicolio, dolore o sbiancamento della pelle delle dita o delle mani, consultare un medico specializzato in medicina del lavoro.
- Per evitare un inutile innalzamento dei livelli di vibrazione, il funzionamento e la manutenzione dell'utensile devono seguire i suggerimenti forniti in queste istruzioni.
- Impugnare l'utensile senza forza eccessiva, ma in modo sicuro, perché il rischio di vibrazione è solitamente maggiore se maggiore è la forza d'impugnatura.

- Restare vigili, prestare attenzione a ciò che si fa e usare il buon senso quando si opera con un utensile elettrico. Non usarlo quando si è stanchi o sotto l'influenza di droghe, alcool o medicinali. Un momento di disattenzione potrebbe causare gravi lesioni fisiche.



- Utilizzare esclusivamente la fonte di alimentazione appropriata
- Non utilizzare mai ossigeno, anidride carbonica o qualsiasi altro gas in bombola come alimentazione per questo utensile, l'utensile esploderebbe causando gravi lesioni.
- L'utilizzo di ossigeno o di gas combustibili per gli utensili pneumatici crea il rischio di incendio o esplosione.

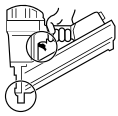

- Togliere sempre il dito dal grilletto quando non si sta utilizzando l'utensile. Non trasportare mai l'utensile tenendolo dal grilletto o da sotto il grilletto. Se si urta la punta, l'utensile espellerà un chiodo.
- La posizione in cui lasciare a riposo l'utensile è sul fianco e scollegato dall'aria.
- Per mettere l'utensile in posizione di riposo occorre anche togliere il dito dal grilletto e posizionare l'utensile in modo che non possa esserci il contatto con il pezzo da lavorare.

- Partire sempre dal presupposto che l'utensile sia carico. Tenerlo, quindi, puntato lontano da se stessi e dagli altri. Non utilizzarlo per gioco. Trattare l'utensile come uno strumento di lavoro.
- Tenere mani e gambe lontane dalla direzione di sparo.
- L'utilizzo delle pistole sparachiodi è consentito esclusivamente a operatori qualificati.

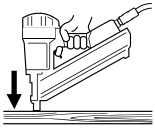

- I chiodi devono essere conficcati soltanto nella superficie da lavorare e mai in materiali eccessivamente resistenti.
- Per l'acciaio e il calcestruzzo è necessaria una forza verso il basso superiore.
- Durante il funzionamento, è possibile scaricare residui del pezzo da lavorare e del sistema di raccolta.
- Assicurarsi che l'utensile sia sempre puntato in sicurezza sul pezzo da lavorare e che non possa scivolare.



- Gli utensili in modalità "Sparo singolo" non devono essere utilizzati:
  - Nel caso in cui si debba raggiungere un altro punto di fissaggio utilizzando scale di qualsiasi tipo, ponteggi o impalcature.
  - Per chiudere scatole o casse.
  - Per l'installazione di sistemi di sicurezza per i trasporti.
  - Su piattaforme in movimento
- Leggere e comprendere i rischi associati all'azionamento selettivo nella sezione "Utilizzo".

- Non forzare l'utensile. Lasciare che l'utensile faccia il suo lavoro. Utilizzare l'utensile adatto alla propria applicazione. L'utensile adatto farà il lavoro meglio e più rapidamente nei tempi per cui è stato progettato.
- Non spingere eccessivamente
- Stare ben poggiati sui piedi e mantenere sempre l'equilibrio.

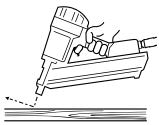

- Non conficcare i chiodi su altri chiodi oppure in angoli troppo stretti.
- I chiodi potrebbero deviare e provocare lesioni.

IT

- Si tenga presente che, quando si utilizza l'utensile, è possibile che dopo aver sparato un chiodo, ci sia l'effetto di rinculo. Nel caso in cui la punta rientri involontariamente in contatto con la superficie di lavoro a seguito di un rinculo, verrà sparato un altro chiodo. Pertanto, onde evitare questa situazione, consentire all'utensile di rinculare completamente lontano dalla superficie di lavoro dopo aver conficcato un chiodo. Se non si desidera inserire un secondo chiodo, non spingere la punta sulla superficie di lavoro.



- Tenere l'utensile correttamente e con presa sicura ed essere pronti a reagire gestendo movimenti normali o improvvisi come il rinculo. L'impugnatura dovrebbe essere sicura ma anche adatta a ridurre il rischio di vibrazioni che può causare gravi lesioni.
- Mantenere il corpo in posizione ben equilibrata e tenersi ben saldi sui piedi.
- Fare attenzione con gli utensili pneumatici: quando si raffreddano è possibile perdere la presa dell'utensile e quindi il controllo.

- Non conficcare i chiodi troppo in prossimità del bordo della superficie di lavoro,
- in quanto potrebbero deviare e provocare lesioni.
- Tenere lontane le persone presenti.
- Segnalare chiaramente la zona operativa.

Scollegare l'utensile dal tubo dell'aria prima di effettuare la manutenzione, prima di rimuovere un chiodo incastrato, prima di apportare delle modifiche, prima di lasciare l'area di lavoro, di spostare l'utensile in un altro luogo o di passare l'utensile a un'altra persona.

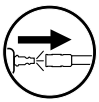

- Quando è collegato all'alimentazione dell'aria, l'utensile può espellere un chiodo, pertanto, ① rimuovere tutti i chiodi dall'utensile prima di attaccare il tubo dell'aria.
- Prestare attenzione in fase di caricamento/scaricamento dei chiodi, poiché sono molto appuntiti.

- Non utilizzare mai l'utensile se la punta, il grilletto o le molle sono diventati inutilizzabili, mancano o sono danneggiati. Non manomettere o rimuovere la punta, il grilletto o le molle.
- Le modifiche possono ridurre l'efficacia delle misure di sicurezza e aumentare i rischi per l'operatore/le persone presenti.
- Non utilizzare l'utensile nel caso in cui sia danneggiato.

- Assicurarsi sempre che tutte le viti e i tappi siano ben stretti. Verificare giornalmente che il grilletto e la punta non siano bloccati. Non usare mai l'utensile in caso di parti mancanti, consumate o danneggiate.
- Utilizzare sempre il secondo manico (se in dotazione)

- Utilizzare esclusivamente ricambi, chiodi, lubrificanti e accessori consigliati o venduti da SENCO. Non apportare modifiche all'utensile senza il consenso di SENCO.

- Utilizzare esclusivamente aria compressa pulita, asciutta e regolata alla pressione consigliata.
- Chiudere sempre l'alimentazione dell'aria e scollegare l'utensile quando non lo si utilizza.

- Le chiodatrici non devono essere collegate a una pressione potenzialmente in grado di superare del 10% la massima pressione di esercizio.
- Non superare la massima pressione di esercizio Ps max.

Le sparachiodi contrassegnate da un triangolo al contrario non possono essere utilizzate salvo il caso in cui dotate di un'ottima punta.



- Gli utensili senza punta possono sparare inavvertitamente, provocando lesioni.

- I trespoli per l'installazione degli utensili su un supporto devono essere progettati e costruiti dal produttore del trespolo in modo che l'utensile possa essere fissato in sicurezza allo stesso e utilizzato per lo scopo previsto.

- L'utensile e il tubo dell'aria devono avere un nipplo di collegamento che consenta, una volta scollegato il giunto di accoppiamento, di eliminare tutta la pressione.

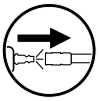

- L'aria compressa può provocare gravi lesioni.
- Scollegare sempre l'utensile dall'alimentazione dell'aria compressa prima di cambiare gli accessori, apportare modifiche e/o fare riparazioni o quando ci si sposta da un'area di lavoro a un'altra.
- Non dirigere mai l'aria compressa verso se stessi o chiunque altro.
- Un tubo che sbatte può provocare lesioni gravi - controllare sempre che il tubo non sia danneggiato o staccato.

- Non caricare mai chiodi nell'utensile se il grilletto o la punta sono premuti.

- Non utilizzare l'utensile in assenza dell'etichetta di pericolo. Se l'etichetta manca, è danneggiata o è illeggibile, contattare il proprio rappresentate SENCO per richiedere una nuova etichetta.



- Non utilizzare mai una pistola che perde aria o che ha bisogno di essere riparata.
- Non utilizzare se l'utensile è danneggiato.
- Non portare o trascinare mai un utensile pneumatico dal tubo.

- Non effettuare alcuna "riparazione d'urgenza" senza attrezzi e strumenti adatti.
- Prima dell'utilizzo verificare sempre che l'utensile non abbia parti rotte, mal collegate, scollegate o usurate.



Prima di apportare qualsiasi modifica all'utensile occorre ottenere il consenso scritto del fabbricante.

- Tenere le mani e altre parti del corpo lontane dalla zona indicata nel cerchio per evitare infortuni durante il funzionamento.
- Tenere le dita lontane dal grilletto quando non si vuole azionare l'utensile e quando ci si sposta da una posizione a un'altra.

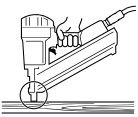

IT

Utensile	Caricare	Scaricare	Uscita	Tipo grilletto	Profondità di regolazione della punta	Rimozione inceppamento	Elemento di sicu-rezza	Lubrifi-cante
SN90CXP	Caricamento posteriore (A1)	Rilasciare la slitta di alimentazione e farla scorrere in avanti (B1)	Regolabile (C1)	Bottom fire (a contatto) (D2)	Regolabile	Attraverso caricatore	Elemento di sicurezza	Richiesto
SN90FXP								
FramePro601								
FramePro651								
SN1602			Anteriore	Singolo Sequenziale (D1)				
SN1302								
S900FN			Regolabile (C1)					
SidingPro40			Anteriore	Bottom fire (a contatto (D2))		Sportello EZ-Clear (F1)		
FinishPro42XP			Anteriore	Singolo Sequenziale				Oil Free
FinishPro16XP			Frontale- Aspiratore integrato con tasto a pressione	Selezionabile				Richiesto
FinishPro30XP			Regolabile (C1)	Singolo Sequenziale (D1)				
S250FN			Regolabile (C1)					
FinishPro35Mg			Regolabile- Aspiratore integrato con tasto a pressione	Selezionabile				
FinishPro35BL			Regolabile (C1)	Singolo Sequenziale (D1)				
SLP20XP	Caricamento laterale (A2)	Spingere la serratura e aprire il binario facendolo scorrere (B2)	Anteriore	Singolo Sequenziale (D1)	Nessuna	Attraverso caricatore		Oil Free
SLP20XP GLN			Anteriore		Nessuna			Oil Free
SBN10XP			Posteriore (C2)		Nessuna			Richiesto
FinishPro25XP			Anteriore		Regolabile			Oil Free
FinishPro18Mg			Posteriore (C2)	Bottom fire (a contatto (D2))		Cancello EZ-Clear Gate (F1)		Richiesto
FinishPro18BL								
S200BN			Anteriore	Singolo Sequenziale (D1)				
S200SM								
FinishPro23SXP			Posteriore (C2)			Attraverso caricatore	Nessuna	
FinishPro23LXP								
FinishPro21LXP								
FinishPro10	Caricamento inferiore (A3)	Spingere la serratura e aprire il binario facendolo scorrere (B3)	Posteriore (C2)					
LS1XP			Anteriore		Nessuna			Oil Free

N. immagine matrice	Descrizione	Note immagine
A1	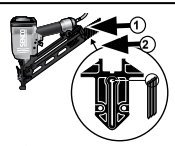 Caricamento posteriore	Non caricare con il grilletto premuto ① Collegare l'alimentazione dell'aria ② Inserire la striscia di chiodi - utilizzare esclusivamente chiodi SENCO originali
A2	 Caricamento laterale	Non caricare con il grilletto premuto ① Collegare l'alimentazione dell'aria ② Inserire la striscia di chiodi - utilizzare esclusivamente chiodi SENCO originali
A3	 Caricamento inferiore	Premere la serratura, far scorrere il binario aperto Inserire la striscia di chiodi all'interno del caricatore con i punti rivolti verso la direzione indicata Non caricare con il grilletto premuto quindi i punti 1 (premere serratura) e 2 (inserire strisce)
B1	 Caricamento posteriore	① Rilasciare la slitta di alimentazione e farla scorrere in avanti. ② Rimuovere i chiodi dall'utensile
B2	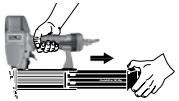 Caricamento laterale	Spingere la serratura e aprire il binario facendolo scorrere, togliere i chiodi
B3	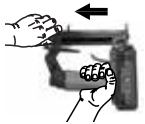 Caricamento inferiore	Premere la serratura, far scorrere il binario aperto, togliere i chiodi

N. immagine matrice	Descrizione	Note immagine
C1	 Regolabile	Il deflettore può essere ruotato per modificare la direzione dell'aria di uscita
C2	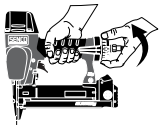 Posteriore, Regolabile	Il deflettore può essere ruotato per modificare la direzione dell'aria di uscita
D1	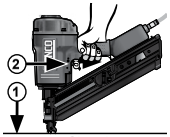 Singolo	① Premere la punta (elemento di sicurezza) contro la superficie di lavoro. ② Tirando il grilletto, il chiodo viene inserito.
D2	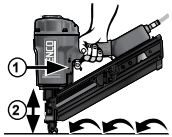 Parte inferiore	① Tirare il grilletto. ② Premere lentamente la punta contro la superficie di lavoro e inserire un chiodo. Ogni volta che si spinge la punta (elemento di sicurezza) contro la superficie di lavoro, si inserisce un chiodo.
F1	 Sportello	Rilasciare la serratura del caricatore E-Z e aprire lo sportello

ELEMENTI DELL'UTENSILE

Chiodatrice per finiture

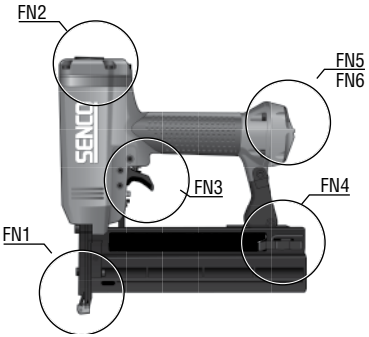

FN1	Punta
FN2	Uscita
FN3	Grilletto
FN4	Caricatore
FN5	Ingresso
FN6	Uscita Posteriore

Chiodatrice per intelaiature

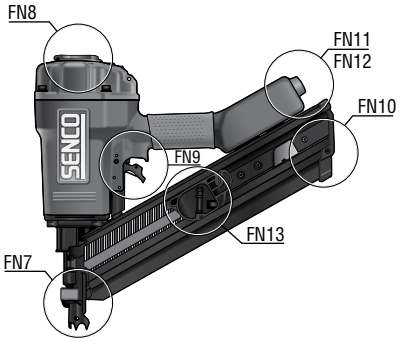

FN7	Punta
FN8	Uscita
FN9	Grilletto
FN10	Caricatore
FN11	Ingresso
FN12	Uscita Posteriore
FN13	Slitta di alimentazione

MANUTENZIONE

Avvertenza

- Gli interventi di riparazione diversi da quelli descritti nel presente manuale dovrebbero essere eseguiti esclusivamente da personale qualificato ed esperto. Per informazioni contattare SENCO al numero: +31 320 295 575.
- Prima di eseguire la manutenzione, leggere la sezione intitolata "Avvisi di sicurezza".
- Utilizzare esclusivamente ricambi specificati dal produttore o da un rappresentante autorizzato.

- Tutte le viti dovrebbero essere ben serrate. Viti lente sono responsabili di un funzionamento non sicuro e della rottura dei componenti.
- Controllare mensilmente

- Con l'utensile scollegato, controllare quotidianamente che la punta e il grilletto possano muoversi liberamente. Non utilizzare l'utensile se la punta o il grilletto sono incastrati o bloccati.

- Versare olio pneumatico Senco (da 5 a 10 gocce) nell'ingresso dell'aria due volte al giorno (a seconda della frequenza d'uso dell'utensile). Altri oli potrebbero danneggiare le guarnizioni ad anello e altri componenti.
- Alcuni utensili Senco sono Oil Free e NON NECESSITANO di olio. Controllare l'etichetta.

- Pulire l'utensile quotidianamente e controllare che non sia usurato. Usare soluzioni detergenti non infiammabili soltanto se necessario.
- **Non immergere in acqua.**
- **Attenzione:** queste soluzioni potrebbero danneggiare le guarnizioni ad anello e altri componenti.
- Smaltire correttamente i materiali utilizzati per la pulizia.

RISOLUZIONE DEI PROBLEMI

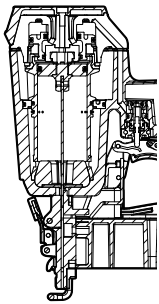

In caso di inceppamento:

Scollegare l'alimentazione dell'aria

Togliere i chiodi

Rimuovere l'inceppamento

Seguire la procedura di caricamento

1	**SINTOMO** Fuoriuscita di aria vicino alla parte superiore della sparachiodi. / Funzionamento lento **SOLUZIONE** Verificare l'alimentazione dell'aria / serrare le viti o installare il Set di ricambi – Vedere il Manuale dei ricambi
2	**SINTOMO** Perdita d'aria vicino alla parte inferiore della sparachiodi / Risultato insoddisfacente. **SOLUZIONE** Pulire l'utensile / serrare le viti o installare il Set di ricambi Vedere il Manuale dei ricambi
3	**SINTOMO** Altri problemi. **SOLUZIONE** Contattare SENCO.

IT

DATI TECNICI

Tipo utensile	Pressione di esercizio minima-massima	Consumo d'aria (60 cicli al minuto) litro	Ingresso aria	Velocità massima (cicli al secondo)	Peso Kg	Capacità chiodi	Dimensioni: Altezza mm	Dimensioni: Lunghezza mm	Dimensioni: Larghezza: Corpo principale mm
Serie XtremePro									
SLP20XP	4,8-8,3 bar	52,7	1/4 in NPT	5	1,0	110	210	241	50
SLP20XP GLN	4,8-8,3 bar	52,7	1/4 in NPT	5	1,0	110	210	241	50
SBN10XP	4,5-7,0 bar	19,0	1/4 in NPT	2	0,96	105	167	255	42
LS1XP	4,8-7,5 bar	23,1	1/4 in NPT	5	1,3	100	197	211	51
FinishPro25XP	4,8-8,3 bar	52,7	1/4 in NPT	5	1,2	110	251	249	56
FinishPro30XP	4,8-8,3 bar	61,0	1/4 in NPT	5	1,73	104	244	305	83
FinishPro42XP	4,8-8,3 bar	133,0	1/4 in NPT	5	2,1	104	292	330	89
SN90CXP	4,8-8,3 bar	283,2	3/8 in NPT	2	3,62	70	337	384	106
SN90FXP	4,8-8,3 bar	283,2	3/8 in NPT	2	3,81	60	337	508	106
FinishPro23SXP	4,8-6,9 bar	31,0	1/4 in NPT	5	1,1	100	192	200	44
FinishPro23LXP	4,8-7,6 bar	31,0	1/4 in NPT	5	1,2	100	226	200	44
FinishPro21LXP	4,8-7,6 bar	31,0	1/4 in NPT	5	1,43	100	226	200	44
Serie Pro									
FinishPro10	4,8-6,5 bar	21,6	1/4 in NPT	2	1,1	110	168	229	44
FinishPro18Mg	4,8-8,3 bar	68,0	1/4 in NPT	5	1,1	110	247	266	64
FinishPro16XP	4,8-8,3 bar	61,2	1/4 in NPT	3	1,9	110	292	308	81
FinishPro35Mg	4,8-8,3 bar	62,0	1/4 in NPT	5	1,9	110	311	330	86
FramePro601	4,8-8,3 bar	283,2	3/8 in NPT	2	3,62	70	337	384	106
FramePro651	4,8-8,3 bar	311,5	3/8 in NPT	2	3,81	70	362	384	106
SidingPro40	4,8-8,3 bar	172,8	3/8 in NPT	4	2,13	70	323	351	86
SN1602	5,5-8,3 bar	255,0	3/8 in NPT	2	6,2	50-56	478	533	144
SN1302	5,5-8,3 bar	297,0	3/8 in NPT	2	7,0	48-56	500	560	140
Serie SemiPro									
S200BN	4,8-8,3 bar	21,6	1/4 in NPT	5	1,4	107	232	251	68
S200SM	4,8-8,3 bar	88,3	1/4 in NPT	5	1,43	85	252	240	68
S250FN	4,8-8,3 bar	128,0	1/4 in NPT	4	2,25	100	303	346	85
S900FN	4,8-8,3 bar	273,8	3/8 in NPT	2	4,2	80	380	500	154
Serie Black Label									
FinishPro35BL	4,8-8,3 bar	90,5	1/4 in NPT	5	2,08	100	304	324	88,9
FinishPro18BL	4,8-8,3 bar	50,97	1/4 in NPT	3	1,4	100	248	254	64

Tipo utensile	Tipo chiodo in mm																					
	0,68	0,84	1,2			1,6	1,8	2,3		2,9			3,1			3,3			3,8	4,2	4,6
			A testa normale	A testa sottile	Senza testa			Liscio	Guarni-zione	Liscio	Guarni-zione	Vite	Liscio	Guarni-zione	Vite	Liscio	Guarni-zione	Vite	Liscio		
SN1602																			100-160	100-160	100-160
SN1302																			90-130	90-130	
SN90CXP										50-90	50-75	50-75	50-90	50-75	50-75	50-90	50-75	50-75	50-90		
SN90FXP										50-90	50-75	50-75	50-90	50-75	50-75	50-90	50-75	50-75	50-90		
FramePro601										50-90	50-75	50-75	50-90	50-75	50-75	50-90	50-75	50-75	50-90		
FramePro651										50-100	50-100	50-100	50-100	50-100	50-100	50-100	50-100	50-100	50-100		
S900FN										50-90	50-75	50-75	50-90	50-75	50-75	50-90					
SidingPro40								45-60	45-60												
FinishPro42XP							32-63														
FinishPro30XP							25-50														
FinishPro35Mg							32-63														
FinishPro35BL							32-63														
S250FN							32-63														
SLP20XP			16-42																		
SLP20XP GLN			16-42																		
FinishPro10	12-25																				
SBN10XP			12-25																		
LS1XP					13-25																
FinishPro25XP			16-54	16-42																	
FinishPro18Mg			16-54																		
FinishPro18BL			16-54																		
S200BN			16-50																		
FinishPro16XP						32-63															
S200SM						15-50															
FinishPro23SXP	12-35																				
FinishPro23LXP	12-50																				
FinishPro21LXP		15-50																			

INFORMAZIONI SULLA RUMOROSITÀ

Informazioni sulla rumorosità in conformità con la norma EN12549	Questi valori sono valori caratteristici dell'utensile e non rappresentano la rumorosità sviluppata nel punto di utilizzo. Anche la progettazione del luogo di lavoro può contribuire a ridurre i livelli di rumorosità, ad esempio posizionando il pezzo da lavorare su supporti che attutiscono i rumori.
Informazioni sulle vibrazioni in conformità con la norma ISO8662-11	Questo valore è un valore caratteristico dipendente dall'utensile e non influisce sul sistema mano-braccio quando si usa la chiodatrice.

Tipo utensile	Livello di pressione sonora (Lpa) dB	Livello di potenza sonora (Lwa) dB	Livello di vibrazione m/s2
Serie XtremePro			
SLP20XP	83	89	1,18
SLP20XP GLN	83	89	1,18
SBN10XP	78,6	87,77	1,7
LS1XP	84	89	<2.5
FinishPro25XP	89	94	<2.5
FinishPro30XP	85	98	<2.5
FinishPro42XP	89	94	<2.5
SN90CXP	96	101	4
SN90FXP	96	101	4
FinishPro23SXP	47,8	60,8	1,63
FinishPro23LXP	47,8	60,8	1,63
FinishPro21LXP	47,8	60,8	1,63
Serie Pro			
FinishPro10	81	86	<2.5
FinishPro18Mg	68	78,8	<2.5
FinishPro16XP	93.7	106.7	<2,5
FinishPro35Mg	87,6	93,2	2,9
FramePro601	96	101	3,7
FramePro651	97	101	3,67
SidingPro40	84	97	2,6
SN1602	95,9	132	8,3
SN1302	93	106	4
Serie SemiPro			
S200BN	91	104	<2.5
S200SM	91	104	<2.5
S250FN	91	104	<2.5
S900FN	85	90	2,5
Black Label Series			
FinishPro35BL	87,6	93,2	2,9
FinishPro18BL	68	78,8	<2.5

ACCESSORI

SENCO offre una linea completa di accessori per gli utensili SENCO, tra cui:
- Compressori ad aria
- Tubi
- Accoppiatori
- Raccordi
- Occhiali di protezione
- Manometri
- Lubrificanti
- Regolatori
- Filtri

Per maggiori informazioni o per ricevere un catalogo illustrato degli accessori SENCO, visitare il sito SENCO.EU.

SPIS TREŚCI

Obowiązki pracodawcy....103
Opis ogólny....103
Ostrzeżenia....103
Ostrzeżenia dotyczące bezpieczeństwa....104
Używanie narzędzia....106
Konserwacja....108
Wykrywanie i usuwanie usterek....108
Dane techniczne....109
Rodzaje gwoździ....110
Informacje o hałasie....111
Akcesoria....111
Deklaracja zgodności....132
Ograniczona gwarancja....134

OBOWIĄZKI PRACODAWCY



Pracodawca odpowiada za zapewnienie, aby niniejsza instrukcja została przeczytana i zrozumiana przez cały personel wyznaczony do używania narzędzia. Instrukcję tę należy zachować do użytku w przyszłości. Niezbędne jest wykonanie oceny ryzyka i wdrożenie odpowiednich środków kontroli w odniesieniu do wszystkich zagrożeń.

NIEBEZPIECZEŃSTWA W MIEJSCU PRACY

Stosuje się następujące zasady:

- Poślizgnięcia, potknięcia i upadki są głównymi przyczynami urazów w miejscu pracy. Należy zwrócić uwagę na śliskość powierzchni powodowaną użyciem narzędzia, a także na niebezpieczeństwo potknięcia się powodowane przez przewód powietrza.
- W nieznanym otoczeniu należy postępować z dodatkową ostrożnością. Mogą istnieć ukryte zagrożenia, takie jak przewody elektryczne lub inne instalacje.
- Narzędzie to nie jest przeznaczone do użytku w przestrzeniach zagrożonych wybuchem i nie jest izolowane od wejścia w styczność z energią elektryczną.
- Należy upewnić się, że nie ma żadnych kabli elektrycznych, rur gazowych itd., które mogłyby spowodować zagrożenie w przypadku uszkodzenia wskutek użycia narzędzia.

NIEBEZPIECZEŃSTWA ZWIĄZANE Z PYŁEM I SPALINAMI

Jeżeli narzędzie jest używane w miejscu, w którym występuje osiadły pył, może ono powodować skutkujące niebezpieczeństwem wzniecanie pyłu. Stosuje się następujące zasady:

- Ocena ryzyka powinna uwzględniać pył powstający wskutek użycia narzędzia oraz możliwość wzniecenia istniejącego pyłu.
- Spaliny należy skierować w taki sposób, aby zminimalizować wzniecanie pyłu w zapylonym otoczeniu.
- W przypadku stwarzania zagrożeń związanych z pyłem lub spalinami należy przede wszystkim kontrolować je w punkcie emisji.

OPIS OGÓLNY

- Ręczne narzędzie do wbijania elementów złącznych składające się z pneumatycznej jednostki napędowej, korpusu prowadnicy i magazynu, w którym energia jest przykładana w ruchu liniowym do załadowanego elementu złącznego w celu wbicia elementu złącznego w określone materiały, chyba że stosuje się specjalny element złączny przeznaczony do stosowania w betonie lub stali.
- Wszelkie inne stosowanie jest zabronione.

OSTRZEŻENIA



Narzędzia z tym symbolem mogą być używane tylko do zastosowań produkcyjnych. Wszelkie inne stosowanie jest zabronione.

- Nie należy opierać palca na spuście podczas podnoszenia narzędzia, poruszania się między obszarami i pozycjami roboczymi lub chodzenia, ponieważ oparcie palca na spuście może doprowadzić do niezamierzonego uruchomienia narzędzia. W przypadku narzędzi z wyzwalaniem selektywnym należy zawsze sprawdzić narzędzie przed użyciem, aby upewnić się, że wybrany został prawidłowy tryb pracy.
- To narzędzie ma albo selektywne wyzwalanie stykowe, albo ciągłe wyzwalanie stykowe za pomocą przełączników wyboru trybu wyzwalania, albo jest narzędziem z wyzwalaniem stykowym lub ciągłym wyzwalaniem stykowym i zostało oznaczone powyższym symbolem. Przeznaczone jest do zastosowań produkcyjnych, takich jak palety, meble, prefabrykaty, tapicerka i poszycia.
- W przypadku stosowania tego narzędzia w trybie selektywnego wyzwalania należy zawsze sprawdzić prawidłowość ustawienia wyzwalania.
- Nie należy używać tego narzędzia do wyzwalania stykowego w zastosowaniach takich, jak zamykanie pudeł lub skrzyń oraz mocowania transportowych systemów bezpieczeństwa na przyczepach i samochodach ciężarowych.
- Należy zachować ostrożność podczas przechodzenia z jednego miejsca wbijania do drugiego.

PL

OSTRZEŻENIA DOTYCZĄCE BEZPIECZEŃSTWA

- Należy przeczytać i zrozumieć te ostrzeżenia, aby uniknąć urazów u siebie i osób postronnych. Dodatkowe informacje można znaleźć w częściach dotyczących używania narzędzia, konserwacji oraz wykrywania i usuwania usterek.



- Nieprzestrzeganie ostrzeżeń może skutkować ciężkim urazem.
- Nie wyrzucać.

- Operatorzy i inne osoby znajdujące się w obszarze roboczym muszą nosić odporną na uderzenia ochronę oczu z osłonami bocznymi. Niezastosowanie się do tych zaleceń może skutkować ciężkim urazem. CE — odpowiednik normy EN166



- Należy zawsze stosować inne środki ochrony osobistej, takie jak ochronniki słuchu, rękawice i hełm ochronny.
- Należy nosić wyłącznie rękawice zapewniające odpowiednie czucie i bezpieczne sterowanie pracą spustów i urządzeń regulacyjnych.



- Operatorzy i inne osoby w obszarze roboczym muszą nosić ochronniki słuchu.
- Narażenie na wysokie poziomy hałasu bez ochrony może skutkować trwałą, upośledzającą utratą słuchu i innymi problemami, takimi jak szumy uszne (dzwonienie, brzęczenie, świst lub szum w uszach).
- Odpowiednie środki mające na celu zmniejszenie ryzyka mogą obejmować działania, takie jak zastosowanie materiałów tłumiących, zapobiegających „biciu" obrabianych detali.
- Należy stosować odpowiednią ochronę słuchu.
- Aby zapobiec zbędnemu wzrostowi poziomu hałasu, narzędzie należy obsługiwać i konserwować zgodnie z zaleceniami zawartymi w niniejszej instrukcji.
- Jeżeli narzędzie ma tłumik, należy zawsze upewnić się, że jest on na swoim miejscu i w dobrym stanie technicznym podczas pracy z narzędziem.

- Narażenie na wibracje może skutkować okaleczającym uszkodzeniem nerwów i naczyń krwionośnych dłoni i ramion.



- Podczas pracy w niskich temperaturach należy nosić ciepłą odzież, a dłonie chronić przed zimnem i wilgocią.
- W razie drętwienia, mrowienia, bólu lub bielenia skóry palców lub dłoni należy zwrócić się o poradę dotyczącą ogólnych czynności do wykwalifikowanego specjalisty medycyny pracy.
- Aby zapobiec zbędnemu wzrostowi poziomu drgań, narzędzie należy obsługiwać i konserwować zgodnie z zaleceniami zawartymi w niniejszej instrukcji.
- Narzędzie należy trzymać lekko, ale pewnie, ponieważ ryzyko związane z drganiami zazwyczaj zwiększa się ze wzrostem siły trzymania.

- Podczas obsługi elektronarzędzia należy zachowywać czujność, uważać, co się robi i kierować się zdrowym rozsądkiem. Nie wolno używać narzędzia, będąc zmęczonym ani pod wpływem narkotyków, alkoholu lub leków. Chwila nieuwagi podczas obsługi elektronarzędzi może skutkować ciężkim urazem.

- Należy stosować tylko prawidłowe zasilanie energią w sposób zgodny z zaleceniami.
- Jako źródła zasilania tego narzędzia nie wolno używać tlenu, dwutlenku węgla ani żadnego innego gazu w butlach; narzędzie wybuchnie i spowoduje ciężki uraz.



- Stosowanie tlenu lub gazów palnych w narzędziach pneumatycznych stwarza zagrożenie pożarem lub wybuchem.

- Gdy nie wbija się elementów złącznych, zawsze należy zdjąć palec ze spustu. Nie wolno nosić narzędzia z palcem na spuście lub pod spustem. Wskutek uderzenia mechanizmu stykowego narzędzie wystrzeli element złączny.
- Pozycja spoczynkowa narzędzia to pozycja na boku, narzędzie odłączone od powietrza.

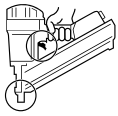

- Pozycja spoczynkowa obejmuje zdjęcie palca ze spustu i narzędzia pozycjonującego w taki sposób, aby nie wyzwolić mechanizmu stykowego.

- Należy zawsze zakładać, że narzędzie zawiera elementy złączne. Narzędzie należy trzymać skierowane z dala od siebie i innych osób. Żarty są zabronione. Narzędzie należy szanować jako narzędzie robocze.
- Dłonie i nogi należy trzymać z dala od kierunku strzału.
- Narzędzia do wbijania elementów złącznych powinni używać jedynie wykwalifikowani operatorzy.

- Elementy złączne należy wbijać tylko w powierzchnię roboczą; nigdy w materiały zbyt trudne do przeniknięcia.
- W przypadku narzędzi stalowych i betonowych wymagana jest dodatkowa siła docisku.

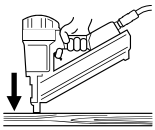

- Podczas pracy mogą być wyrzucane zanieczyszczenia z obrabianego detalu i systemu łączenia.
- Należy upewnić się, że narzędzie jest zawsze bezpiecznie zamocowane na obrabianym detalu; nie może się ono ślizgać.

- Narzędzi wyposażonych w „wyzwalanie stykowe" nie wolno używać:
  - Jeśli zmianę lokalizacji wbijania utrudniają schody, drabiny lub rusztowania.
  - Do zamykania pudeł lub skrzyń.
  - Do mocowania transportowych systemów bezpieczeństwa.
  - Ruchome podesty



- Należy przeczytać część „Używanie narzędzia" i zapoznać się z ryzykiem związanym z selektywnym wyzwalaniem.

- Nie przykładać siły do narzędzia. Niech narzędzie wykona pracę. Należy użyć narzędzia odpowiedniego do zastosowania. Prawidłowe narzędzie wykona pracę lepiej, bezpieczniej i w tempie, do którego zostało zaprojektowane.
- Nie wychylać się
- Utrzymywać przez cały czas odpowiednie podparcie dla stóp i równowagę.

- Nie wbijać elementów złącznych na inne elementy złączne ani pod zbyt dużym kątem nachylenia narzędzia.
- Element złączny może się odbić i spowodować uraz.

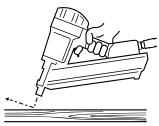

PL

- Podczas używania narzędzia należy zachować ostrożność ze względu na możliwość odrzutu narzędzia po wbiciu elementu złącznego. Niezamierzone ponowne zetknięcie mechanizmu stykowego z powierzchnią roboczą po odrzucie skutkuje wbiciem zbędnego elementu złącznego. W związku z tym, aby tego uniknąć, należy pozwolić na całkowite odrzucenie narzędzia od powierzchni roboczej po wbiciu elementu złącznego. O ile nie jest pożądane wbicie drugiego elementu złącznego, nie należy dociskać mechanizmu stykowego do powierzchni roboczej.



- Narzędzie należy trzymać prawidłowo, mocno i być przygotowanym do przeciwdziałania normalnym lub nagłym ruchom, takim jak odrzut. Chwyt powinien być pewny, ale odpowiedni, aby zmniejszyć ryzyko drgań, które mogą spowodować ciężki uraz.
- Należy utrzymywać równowagę i bezpieczne podparcie dla stóp.
- Należy zachować ostrożność podczas używania narzędzi pneumatycznych, gdyż narzędzie staje się zimne. Może to negatywnie wpłynąć na chwyt i kontrolę.

- Nie wolno wbijać elementów złącznych w pobliżu krawędzi powierzchni roboczej.
- Element złączny może się odbić i spowodować uraz.
- Osoby postronne powinny trzymać się z dala od obszaru roboczego.
- Wyraźnie oznakować obszar roboczy.

- Narzędzie należy odłączyć od dopływu powietrza przed jego konserwacją, usuwaniem zakleszczonego elementu złącznego, regulacjami, opuszczeniem obszaru roboczego, przeniesieniem narzędzia w inne miejsce lub przekazaniem narzędzia innej osobie.



- Narzędzie może wystrzelić element złączny, gdy jest podłączone do źródła powietrza; dlatego należy ① wyjąć wszystkie elementy złączne z narzędzia przed podłączaniem przewodu powietrza.
- Podczas ładowania/wyjmowania elementów złącznych należy zachować ostrożność. Elementy złączne mają ostre końce.

- Nie wolno używać narzędzia, jeśli mechanizm stykowy, spust lub sprężyny nie działają, nie ma ich lub zostały uszkodzone. Nie wolno manipulować mechanizmem stykowym, spustem ani sprężynami, ani też usuwać tych elementów.
- Modyfikacje mogą zmniejszyć skuteczność środków bezpieczeństwa i zwiększyć ryzyko dla operatora/osób postronnych.
- Nie wolno używać uszkodzonego narzędzia.

- Należy upewnić się, że wszystkie śruby i nasadki są zawsze prawidłowo dokręcone. Należy przeprowadzać codzienne kontrole swobody ruchu spustu i mechanizmu stykowego. Nie wolno używać narzędzia, jeśli brakuje części, są one zużyte lub uszkodzone.
- Należy zawsze używać drugiego uchwytu (jeśli go dostarczono)

- Należy używać jedynie części, elementów złącznych, smarów i akcesoriów zalecanych lub sprzedawanych przez SENCO. Nie wolno modyfikować narzędzia bez autoryzacji SENCO.

- Stosować wyłącznie czyste, suche, regulowane sprężone powietrze o zalecanym ciśnieniu.
- Zawsze należy odciąć dopływ powietrza i odłączyć narzędzie, gdy nie jest używane.

- Nie wolno podłączać narzędzi do ciśnienia, które może przekroczyć maksymalne ciśnienie robocze o 10%.
- Nie wolno przekraczać maksymalnego ciśnienia roboczego Ps maks.

- Narzędzia oznaczone odwróconym trójkątem nie mogą być stosowane, chyba że mają zamontowany skuteczny mechanizm stykowy.



- Narzędzia bez mechanizmu stykowego mogą się uruchomić w niezamierzony sposób i spowodować uraz.

- Stojaki do mocowania narzędzi do podpory muszą być zaprojektowane i skonstruowane przez producenta stojaka w taki sposób, aby narzędzie mogło być bezpiecznie mocowane zgodnie z przeznaczeniem.

- Narzędzie i przewód powietrza muszą być wyposażone w króciec przyłączeniowy zapewniający usunięcie całego ciśnienia z narzędzia podczas odłączania złącza.

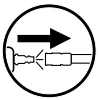

- Sprężone powietrze może spowodować ciężki uraz.
- Narzędzie należy zawsze odłączyć od zasilania sprężonym powietrzem przed zmianą akcesoriów, regulacjami i/lub naprawami lub podczas przemieszczania się z miejsca pracy do innego miejsca.
- Nie wolno kierować sprężonego powietrza na siebie ani nikogo innego
- Uderzenie przewodem giętkim może skutkować ciężkim urazem — należy zawsze sprawdzić, czy przewód nie jest uszkodzony lub poluzowany.

- Nie wolno ładować elementów złącznych z wciśniętym spustem lub mechanizmem stykowym.

- Nie wolno używać narzędzia bez etykiety ostrzegawczej. Jeśli etykiety brakuje, jest uszkodzona lub nieczytelna, należy skontaktować się z przedstawicielem SENCO w celu uzyskania nowej etykiety.



- Nie wolno używać narzędzia, z którego ucieka powietrze lub które wymaga naprawy.
- Nie wolno używać uszkodzonego narzędzia.
- Narzędzia pneumatycznego nie wolno przenosić ani przeciągać za jego przewód giętki.

- Nie wolno wykonywać żadnych „napraw w sytuacji nagłej" bez odpowiednich narzędzi i wyposażenia.



- Przed każdym użyciem narzędzia należy sprawdzić, czy nie ma uszkodzonych, źle podłączonych, poluzowanych lub zużytych części.

Przed wykonaniem jakichkolwiek modyfikacji narzędzia należy uzyskać pisemną zgodę producenta narzędzia.

- Aby uniknąć urazu podczas pracy, dłonie i inne części ciała należy trzymać z dala od obszaru wskazanego w okręgu.
- W razie nieużywania narzędzia oraz podczas przemieszczania się z jednej pozycji roboczej do drugiej należy trzymać palce z dala od spustu.

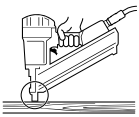

PL

Narzędzie	Ładowanie	Rozładowanie	Wylot	Rodzaj spustu	Regulacja głębokości wbijania	Oczyszczanie zacisku	Element bezpieczeństwa	Smar
SN90CXP	Ładowanie od tyłu (A1)	Zwolnić stopkę podajnika i przesunąć do przodu (B1)	Nastawny (C1)	Wbijanie gwoździ do podłoża (D2)	Nastawny	Przez magazynek	Element bezpieczeństwa	Wymagany
SN90FXP								
FramePro601								
FramePro651								
SN1602			Przód	Pojedynczy sekwencyjny (D1)				
SN1302								
S90OFN			Nastawny (C1)					
SidingPro40			Przód	Wbijanie gwoździ do podłoża (D2)		EZ – Oczyścić zastawkę (F1)		
FinishPro42XP			Przód	Pojedynczy sekwencyjny				Bezolejowy
FinishPro16XP			Przód – Zintegrowany przycisk odpylacza powietrza	Do wyboru				Wymagany
FinishPro30XP			Nastawny (C1)	Pojedynczy sekwencyjny (D1)				
S25OFN			Nastawny (C1)					
FinishPro35Mg			Nastawny – Zintegrowany przycisk odpylacza powietrza	Do wyboru				
FinishPro35BL			Nastawny (C1)	Pojedynczy sekwencyjny (D1)				
SLP20XP	Ładowanie z boku (A2)	Otwarta zapadka i prowadnica ślizgowa (B2)	Przód	Pojedynczy sekwencyjny (D1)	Brak	Przez magazynek		Bezolejowy
SLP20XP GLN			Przód		Brak			Bezolejowy
SBN10XP			Tył (C2)		Brak			Wymagany
FinishPro25XP			Przód		Nastawny			Bezolejowy
FinishPro18Mg			Tył (C2)	Wbijanie gwoździ do podłoża (D2)		EZ – Oczyścić zastawkę (F1)		Wymagany
FinishPro18BL								
S200BN			Przód	Pojedynczy sekwencyjny (D1)				
S200SM								
FinishPro23SXP			Tył (C2)			Przez magazynek	Brak	
FinishPro23LXP								
FinishPro21LXP								
FinishPro10	Ładowanie od dołu (A3)	Otwarta zapadka i prowadnica ślizgowa (B3)	Tył (C2)					
LS1XP			Przód		Brak			Bezolejowy

Nr obrazka	Opis	Uwagi
A1	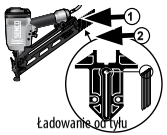 Ładowanie od tyłu	Nie ładować z wciśniętym spustem ① Podłączyć zasilanie powietrzem ② Włożyć paski lub gwoździe – stosować wyłącznie oryginalne elementy mocujące SENCO
A2	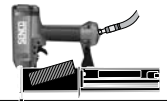	Nie ładować z wciśniętym spustem ① Podłączyć zasilanie powietrzem ② Włożyć paski lub gwoździe – stosować wyłącznie oryginalne elementy mocujące SENCO
A3		Zapadka wciśnięta, Prowadnica otwarta Umieścić w magazynku pasek elementów złącznych, ustawiając je przodem we wskazanym kierunku. Nie ładować z wciśniętym spustem następnie punkty 1 (wcisnąć zapadkę) i 2 (umieścić paski)
B1	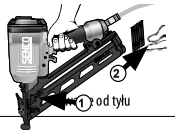 ① od tyłu	① Zwolnić stopkę podajnika i przesunąć do przodu. ② Wyjąć elementy złączne z narzędzia
B2	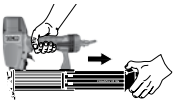 Ładowanie z boku	Otwarta zapadka i prowadnica ślizgowa, wyjąć elementy złączne
B3	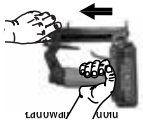 Ładowanie z tyłu	Otwarta zapadka i prowadnica ślizgowa, wyjąć elementy złączne

Nr obrazka	Opis	Uwagi
C1		Deflektor można obracać w celu zmiany kierunku przepływu powietrza wywiewanego
C2	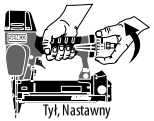 Tył, Nastawny	Deflektor można obracać w celu zmiany kierunku przepływu powietrza wywiewanego
D1	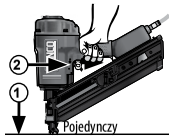 Pojedynczy	① Docisnąć styk elementu roboczego (element zabezpieczający) do powierzchni roboczej. ② Pociągnąć za spust, a element złączny zostanie uruchomiony.
D2	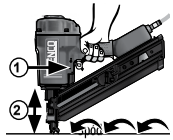	① Pociągnąć za spust. ② Zadisnąć element stykowy obrabianego przedmiotu do powierzchni roboczej i uruchomić element złączny. Zawsze kiedy użytkownik wciska styk elementu roboczego (element zabezpieczający) do powierzchni roboczej, element złączny zostaje uruchomiony.
F1		Zwolnić E-Z Oczyścić zatrzask i otworzyć drzwiczki.

ELEMENTY NARZĘDZIA

Gwoździarka do wykończenia

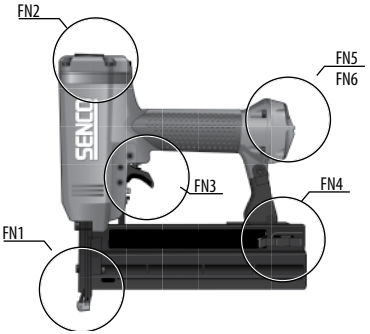

FN1	Styk elementu roboczego
FN2	Wylot
FN3	Spust
FN4	Magazynek
FN5	Wlot
FN6	Wylot Tył

Gwoździarka do obramowania

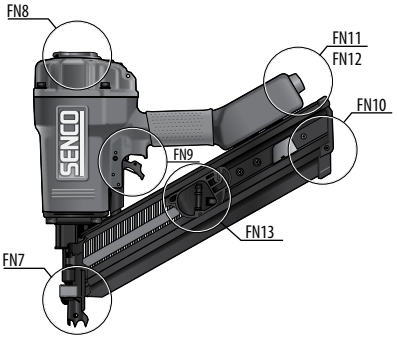

FN7	Styk elementu roboczego
FN8	Wylot
FN9	Spust
FN10	Magazynek
FN11	Wlot
FN12	Wylot Tył
FN13	Stopka podajnika

KONSERWACJA

Ostrzeżenie

- Naprawy inne niż opisane w tym dokumencie powinny być wykonywane wyłącznie przez przeszkolony, wykwalifikowany personel. W celu uzyskania dalszych informacji należy skontaktować się z SENCO. +31 320 295 575.
- Przed przystąpieniem do prac konserwacyjnych należy przeczytać rozdział „Ostrzeżenia dotyczące bezpieczeństwa".
- Korzystać wyłącznie z tych części zapasowych, które zostały wskazane przez producenta lub jego upoważnionego przedstawiciela.

- Wszystkie śruby powinny być dokręcone. Niedokręcone śruby mogą sprawić, że obsługa urządzenia będzie niebezpieczna, a jego części mogą zostać uszkodzone.
- Sprawdzać raz w miesiącu

- Przy odłączonym narzędziu należy przeprowadzać codzienne kontrole, aby zapewnić swobodny ruch styku elementu roboczego i spustu. Nie używać narzędzia, jeżeli styk elementu roboczego lub spust są klejące lub zakleszczone.

- Wlot powietrza należy dwa razy dziennie nasmarować olejem pneumatycznym Squirt SENCO (5 – 10 kropli) (w zależności od częstotliwości używania narzędzia). Inne oleje mogą zniszczyć o-ringi i inne części narzędzia.
- Niektóre narzędzia SENCO są bezolejowe i NIE smaruje się ich olejem pneumatycznym, należy sprawdzić etykietę.

- Codziennie należy przetrzeć narzędzie i sprawdzić jego zużycie. Stosować niepalne roztwory czyszczące tylko w razie potrzeby.
- **Nie namaczać.**
- **Ostrzeżenie:** Takie roztwory mogą zniszczyć o-ringi i inne części narzędzia.
- Materiały użyte do czyszczenia należy odpowiednio zutylizować.

WYKRYWANIE I USUWANIE USTEREK

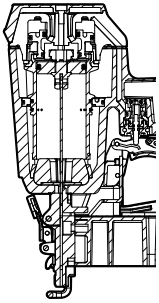

Jeżeli gwóźdź zakleszczy się w narzędziu, należy:

Odłączyć zasilanie powietrzem

Wyjąć elementy złączne

Oczyścić zacisk

Postępować zgodnie z procedurą ładowania narzędzia

1	**OBJAW** Wyciek powietrza w pobliżu wierzchu narzędzia / powolne działanie **ROZWIĄZANIE** Sprawdzić źródło powietrza / dokręcić śruby lub zamontować zestaw części – patrz Instrukcja dotycząca części.
2	**OBJAW** Wyciek powietrza w pobliżu spodu narzędzia / słaby powrót. **ROZWIĄZANIE** Wyczyścić narzędzie/ dokręcić śruby lub zamontować zestaw naprawczy (patrz: Instrukcja dotycząca części)
3	**OBJAW** Inne problemy. **ROZWIĄZANIE** Skontaktować się z SENCO.

PL

DANE TECHNICZNE

Typ narzędzia	Minimalne–maksymalne ciśnienie robocze	Zużycie powietrza (60 cykli na minutę) w litrach	Wlot powietrza	Maksymalna prędkość (cykle na sekundę)	Masa w kg	Pojemność gwoździ	Wymiary narzędzia: Wysokość w mm	Wymiary narzędzia: Długość w mm	Wymiary narzędzia: Szerokość: Korpus główny w mm
Seria XtremePro									
SLP20XP	4,8 – 8,3 bar	52,7	1/4 in. NPT	5	1,0	110	210	241	50
SLP20XP GLN	4,8 – 8,3 bar	52,7	1/4 in. NPT	5	1,0	110	210	241	50
SBN10XP	4,5 – 7,0 bar	19,0	1/4 in. NPT	2	0,96	105	167	255	42
LS1XP	4,8 – 7,5 bar	23,1	1/4 in. NPT	5	1,3	100	197	211	51
FinishPro25XP	4,8 – 8,3 bar	52,7	1/4 in. NPT	5	1,2	110	251	249	56
FinishPro30XP	4,8 – 8,3 bar	61,0	1/4 in. NPT	5	1,73	104	244	305	83
FinishPro42XP	4,8 – 8,3 bar	133,0	1/4 in. NPT	5	2,1	104	292	330	89
SN90CXP	4,8 – 8,3 bar	283,2	3/8 in. NPT	2	3,62	70	337	384	106
SN90FXP	4,8 – 8,3 bar	283,2	3/8 in. NPT	2	3,81	60	337	508	106
FinishPro23SXP	4,8 – 6,9 bar	31,0	1/4 in. NPT	5	1,1	100	192	200	44
FinishPro23LXP	4,8 – 7,6 bar	31,0	1/4 in. NPT	5	1,2	100	226	200	44
FinishPro21LXP	4,8 – 7,6 bar	31,0	1/4 in. NPT	5	1,43	100	226	200	44
Seria Pro									
FinishPro10	4,8 – 6,5 bar	21,6	1/4 in. NPT	2	1,1	110	168	229	44
FinishPro18Mg	4,8 – 8,3 bar	68,0	1/4 in. NPT	5	1,1	110	247	266	64
FinishPro16XP	4,8 – 8,3 bar	61,2	1/4 in. NPT	3	1,9	110	292	308	81
FinishPro35Mg	4,8 – 8,3 bar	62,0	1/4 in. NPT	5	1,9	110	311	330	86
FramePro601	4,8 – 8,3 bar	283,2	3/8 in. NPT	2	3,62	70	337	384	106
FramePro651	4,8 – 8,3 bar	311,5	3/8 in. NPT	2	3,81	70	362	384	106
SidingPro40	4,8 – 8,3 bar	172,8	3/8 in. NPT	4	2,13	70	323	351	86
SN1602	5,5 – 8,3 bar	255,0	3/8 in. NPT	2	6,2	50 – 56	478	533	144
SN1302	5,5 – 8,3 bar	297,0	3/8 in. NPT	2	7,0	48 – 56	500	560	140
Seria SemiPro									
S200BN	4,8 – 8,3 bar	21,6	1/4 in. NPT	5	1,4	107	232	251	68
S200SM	4,8 – 8,3 bar	88,3	1/4 in. NPT	5	1,43	85	252	240	68
S250FN	4,8 – 8,3 bar	128,0	1/4 in. NPT	4	2,25	100	303	346	85
S900FN	4,8 – 8,3 bar	273,8	3/8 in. NPT	2	4,2	80	380	500	154
Seria Black Label									
FinishPro35BL	4,8-8,3 bar	90,5	1/4 in NPT	5	2,08	100	304	324	88,9
FinishPro18BL	4,8-8,3 bar	50,97	1/4 in NPT	3	1,4	100	248	254	64

PL

Typ narzędzia	Rodzaj gwoździa w mm																					
	0,68	0,84	1,2			1,6	1,8	2,3		2,9			3,1			3,3			3,8	4,2	4,6
			Łeb średni	Łeb mały	Bez łba			Bezżłob-kowy	Pierścień	Bezżłob-kowy	Pierścień	Śruba	Bezżłob-kowy	Pierścień	Śruba	Bezżłob-kowy	Pierścień	Śruba	Bezżłobkowy		
SN1602																			100 – 160	100 – 160	100 – 160
SN1302																			90 – 130	90 – 130	
SN90CXP										50 – 90	50 – 75	50 – 75	50 – 90	50 – 75	50 – 75	50 – 90	50 – 75	50 – 75	50 – 90		
SN90FXP										50 – 90	50 – 75	50 – 75	50 – 90	50 – 75	50 – 75	50 – 90	50 – 75	50 – 75	50 – 90		
FramePro601										50 – 90	50 – 75	50 – 75	50 – 90	50 – 75	50 – 75	50 – 90	50 – 75	50 – 75	50 – 90		
FramePro651										50 – 100	50 – 100	50 – 100	50 – 100	50 – 100	50 – 100	50 – 100	50 – 100	50 – 100	50 – 100		
S900FN										50 – 90	50 – 75	50 – 75	50 – 90	50 – 75	50 – 75	50 – 90					
SidingPro40								45 – 60	45 – 60												
FinishPro42XP							32 – 63														
FinishPro30XP							25 – 50														
FinishPro35Mg							32 – 63														
FinishPro35BL							32 – 63														
S250FN							32 – 63														
SLP20XP			16 – 42																		
SLP20XP GLN			16 – 42																		
FinishPro10	12 – 25																				
SBN10XP			12 – 25																		
LS1XP					13 – 25																
FinishPro25XP			16 – 54	16 – 42																	
FinishPro18Mg			16 – 54																		
FinishPro18BL			16 – 54																		
S200BN			16 – 50																		
FinishPro16XP						32 – 63															
S200SM						15 – 50															
FinishPro23SXP	12 – 35																				
FinishPro23LXP	12 – 50																				
FinishPro21LXP		15 – 50																			

INFORMACJE O HAŁASIE

Informacje o hałasie według EN12549	Wartości te są wartościami charakterystycznymi dla narzędzia i nie odzwierciedlają hałasu powstającego w miejscu użytkowania. Organizacja miejsca pracy może również przyczynić się do redukcji poziomu hałasu, na przykład umieszczanie elementu roboczego na podkładkach dźwiękochłonnych.
Informacje o wibracjach według ISO8662-11	Powyższa wartość jest wartością charakterystyczną dla narzędzia i nie odzwierciedla wpływu na układ dłoń-ramię podczas pracy z narzędziem.

Typ narzędzia	Poziom ciśnienia akustycznego (Lpa) dB	Poziom mocy akustycznej (Lwa) dB	Poziom wibracji m/s2
Seria XtremePro			
SLP20XP	83	89	1,18
SLP20XP GLN	83	89	1,18
SBN10XP	78,6	87,77	1,7
LS1XP	84	89	<2,5
FinishPro25XP	89	94	<2,5
FinishPro30XP	85	98	<2,5
FinishPro42XP	89	94	<2,5
SN90CXP	96	101	4
SN90FXP	96	101	4
FinishPro23SXP	47,8	60,8	1,63
FinishPro23LXP	47,8	60,8	1,63
FinishPro21LXP	47,8	60,8	1,63
Seria Pro			
FinishPro10	81	86	<2,5
FinishPro18Mg	68	78,8	<2,5
FinishPro16XP	93.7	106.7	<2,5
FinishPro35Mg	87,6	93,2	2,9
FramePro601	96	101	3,7
FramePro651	97	101	3,67
SidingPro40	84	97	2,6
SN1602	95,9	132	8,3
SN1302	93	106	4
Seria SemiPro			
S200BN	91	104	<2,5
S200SM	91	104	<2,5
S250FN	91	104	<2,5
S900FN	85	90	2,5
Seria Black Label			
FinishPro35BL	87,6	93,2	2,9
FinishPro18BL	68	78,8	<2.5

PL

AKCESORIA

Firma SENCO oferuje pełną gamę akcesoriów do narzędzi SENCO, w tym:

- Sprężarki powietrza
- Przewody giętkie
- Złączki rurowe
- Łączniki
- Okulary ochronne
- Zawory ciśnieniowe
- Smary
- Regulatory
- Filtry

Więcej informacji lub kompletny, ilustrowany katalog akcesoriów SENCO można znaleźć na stronie internetowej SENCO.EU.

PL

СОДЕРЖАНИЕ

Обязанности работодателя....113
Общее описание....113
Предупреждения....113
Предупреждения о технике безопасности....114
Использование инструмента....116
Техническое обслуживание....118
Поиск и устранение неисправностей....118
Технические характеристики....119
Ассортимент гвоздей....120
Данные по шуму....121
Принадлежности....121
Декларация о соответствии....132
Ограниченная гарантия....134

ОБЯЗАННОСТИ РАБОТОДАТЕЛЯ



Работодатель несет ответственность за то, чтобы все сотрудники, задействованные в работе с инструментом, прочитали и поняли данное руководство. Храните данное руководство в доступном месте для использования в будущем. Важнейшее значение имеют оценка рисков и осуществление надлежащего контроля в отношении всех опасностей.

ПРОИЗВОДСТВЕННЫЕ ОПАСНОСТИ

Применяются следующие положения:

- Поскальзывания, спотыкания и падения являются основными причинами производственных травм. Помните о скользких поверхностях, возникающих в результате использования инструмента, а также об опасностях спотыкания, связанных с воздушным шлангом.
- Действуйте с особой осторожностью в незнакомой обстановке. Могут существовать скрытые опасности, такие как электропроводка или другие коммуникационные линии.
- Данный инструмент не предназначен для использования во взрывоопасных зонах и не изолирован от контакта с источником электропитания.
- Убедитесь в отсутствии электрических кабелей, газовых труб и т.д., которые могут создать опасность при повреждении в результате использования инструмента.

ОПАСНОСТИ, ВЫЗВАННЫЕ ПЫЛЬЮ И ВЫХЛОПНЫМИ ГАЗАМИ

Если инструмент используется в месте, где присутствует статическая пыль, это может привести к ее возгоранию и стать причиной опасности.

Применяются следующие положения:

- Оценка риска должна включать в себя оценку пыли, образованной в результате использования инструмента, и потенциальной возможности возгорания имеющейся пыли.
- Направляйте выхлопные газы таким образом, чтобы свести к минимуму возгорание пыли в запыленной среде.
- При возникновении опасностей, связанных с пылью или выхлопными газами, приоритет отдается контролю в точке выброса.

ОБЩЕЕ ОПИСАНИЕ

- Ручной силовой гвоздезабивной пистолет состоит из пневматического силового блока, корпуса с направляющими и магазина, в котором энергия подается линейным движением на загруженное крепежное изделие с целью ввода крепежного изделия в определенные материалы, если не используется специальное крепежное изделие, предназначенное для использования в бетоне или стали.
- Любое другое использование запрещено.

ПРЕДУПРЕЖДЕНИЯ

Инструменты с символом могут использоваться только для производственных целей. Любое другое использование запрещено.



- Запрещается прикасаться пальцем спускового крючка при поднятии инструмента, перемещении между рабочими зонами и положениями или во время ходьбы, поскольку прикосновение пальца к спусковому крючку может привести к его случайному срабатыванию. В случае инструментов с выборочным срабатыванием всегда проверяйте инструмент перед использованием, чтобы убедиться, что выбран правильный режим.
- Данный инструмент имеет либо выборочное срабатывание при контакте, либо непрерывное срабатывание при контакте, задаваемое с помощью переключателей режима срабатывания, или представляет собой инструмент со срабатыванием при контакте или непрерывном контакте и обозначен символом выше. Он предназначен для использования в производстве, например, поддонов, мебели, корпусов, обивки и обшивки.
- При использовании данного инструмента в режиме выборочного срабатывания всегда следите за тем, чтобы у него были установлены правильные настройки срабатывания.
- Запрещается использовать данный инструмент в режиме контактного срабатывания для таких целей, как закрытие коробок или ящиков и установка систем обеспечения безопасности при транспортировке на прицепы и грузовые автомобили.
- Будьте осторожны при переходе с одного места забивки в действие на другое.

RU

ПРЕДУПРЕЖДЕНИЯ О ТЕХНИКЕ БЕЗОПАСНОСТИ



- Прочтите и примите к сведению данные предупреждения во избежание получения травм как вами, так и посторонними лицами. Дополнительная информация приведена в разделах, посвященных использованию инструмента, техническому обслуживанию и поиску и устранению неисправностей.
- Несоблюдение данных указаний может привести к серьезным травмам.
- Не выбрасывать в мусор.



- Операторы и другие сотрудники, находящиеся в рабочей зоне, должны носить ударопрочные очки с боковыми щитками. Несоблюдение данного требования может привести к серьезным травмам. CE эквивалентен стандарту EN166



- Всегда надевайте другие средства индивидуальной защиты, такие как средства защиты органов слуха, перчатки и каску.
- Носите только те перчатки, которые обеспечивают надлежащие тактильные ощущения и безопасное управление спусковыми крючками и регулирующими устройствами.
- Операторы и другие сотрудники, находящиеся в рабочей зоне, должны носить средства защиты органов слуха.
- Незащищенное воздействие высоких уровней шума может привести к постоянной потере слуха, приводящей к инвалидности, и другим проблемам, таким как тиннитус (звон, жужжание, свист или гул в ушах).
- Соответствующие меры контроля для снижения риска могут включать такие действия, как демпфирование материалов для предотвращения «звона» заготовок.
- Используйте соответствующие средства защиты органов слуха.
- Во избежание ненужного повышения уровня шума эксплуатируйте и обслуживайте инструмент в соответствии с рекомендациями данной инструкции.
- Если инструмент оснащен глушителем, всегда следите за тем, чтобы он был установлен и находился в хорошем рабочем состоянии во время эксплуатации инструмента.



- Воздействие вибрации может привести к повреждению нервов и нарушению кровоснабжения рук и кистей рук.
- При работе в холодных условиях носите теплую одежду, держите руки в тепле и сухих условиях.
- Если вы испытываете онемение, покалывание, боль или побеление кожи пальцев или кистей рук, обратитесь за медицинской помощью к квалифицированному специалисту по гигиене труда в отношении общей деятельности.
- Во избежание ненужного повышения уровня вибрации эксплуатируйте и обслуживайте инструмент в соответствии с рекомендациями данной инструкции.
- Удерживайте инструмент легким, но надежным хватом, поскольку угроза от вибрации обычно выше, когда усилие хвата больше.

- Будьте внимательны, следите за своими действиями и действуйте в соответствии со здравым смыслом при работе с силовым инструментом. Не используйте инструмент в состоянии усталости или под воздействием наркотиков, алкоголя или медикаментов. Момент невнимательности при эксплуатации силовых инструментов может привести к серьезным травмам.



- Используйте только правильное энергоснабжение в соответствии с указаниями.
- Запрещается использовать кислород, углекислый газ или любой другой баллонный газ в качестве источника питания для данного инструмента; инструмент взорвется и причинит серьезную травму.
- Использование кислорода или горючих газов для пневматических инструментов создает опасность пожара или взрыва.

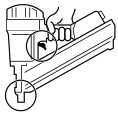

- Всегда убирайте палец со спускового крючка, когда не забиваете крепежные изделия. Никогда не носите инструмент, держа палец на спусковом крючке или под ним. При ударе о наконечник инструмент забивает крепежное изделие.
- Когда инструмент не используется, он должен лежать на боку, отключенным от подачи воздуха.
- Положение покоя предполагает снятие пальца со спускового крючка и расположение инструмента таким образом, чтобы наконечник не приводился в действие.

- Всегда относитесь к инструменту, как к заряженному крепежными изделиями. Не направляйте инструмент на себя и других людей. Инструмент не является игрушкой. Относитесь к инструменту, как к орудию труда.
- Не приближайте руки и ноги к траектории выстрела.
- Гвоздезабивными инструментами должны пользоваться только квалифицированные операторы.

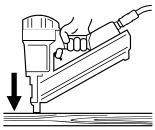

- Забивайте крепежные изделия только в рабочую поверхность; никогда не забивайте их в материалы, которые являются слишком твердыми для крепежных изделий.
- Для стальных и бетонных инструментов требуется дополнительная прижимная сила.
- Во время работы возможен выброс мусора из наконечника и системы сортировки.
- Убедитесь, что инструмент всегда надежно закреплен на заготовке и не скользит.



- Запрещается использовать инструменты, имеющие функцию «Контактное срабатывание»:
  - ☐ если изменение мест забивки осуществляется с использованием маршевых лестниц, приставных лестниц или строительных лесов;
  - ☐ для закрытия коробок или ящиков;
  - ☐ для монтажа систем обеспечения безопасности при транспортировке;
  - ☐ на передвижных платформах.
- Ознакомьтесь и поймите риски, связанные с выборочным срабатыванием в разделе «Использование инструмента».

- Не применяйте к инструменту силу. Позвольте инструменту сделать свою работу. Используйте подходящий инструмент для вашей области применения. Подходящий инструмент выполнит свою работу лучше и безопаснее с той скоростью, для которой он был разработан.
- Не переусердствуйте.
- Всегда сохраняйте правильную опору и равновесие.

RU

- Не вводите крепежные изделия поверх других крепежных изделий или с использованием инструмента под слишком крутыми углами.
- Крепежное изделие может отклониться и вызвать травму.

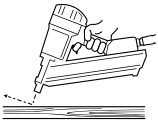

- При использовании инструмента следует соблюдать осторожность, поскольку возможна отдача инструмента после забивки крепежного изделия. Если случайно допускается повторное соприкосновение наконечника с рабочей поверхностью после отдачи, происходит нежелательная забивка крепежного изделия. Поэтому для предотвращения таких ситуаций позвольте отдаче полностью отвести инструмент от рабочей поверхности после забивки крепежного изделия. Не вдавливайте наконечник в рабочую поверхность, пока не появится необходимость во втором крепежном изделии.



- Держите инструмент правильно, крепко взявшись за него, будьте готовы противодействовать нормальным или внезапным движениям, таким как отдача, и справляться с ними. Захват должен быть надежным, но подходящим для снижения риска вибрации, которая может привести к серьезным травмам.
- Сохраняйте равновесие тела и надежную опору.
- Соблюдайте осторожность при использовании пневматических инструментов, так как инструмент остывает. Это может влиять на хват и управляемость инструментом.

- Не забивайте крепежные изделия вблизи края рабочей поверхности.
- Крепежное изделие может отклониться и вызвать травму.
- Не подпускайте посторонних лиц.
- Четко обозначьте свою рабочую зону.

- Отключите инструмент от подачи воздуха перед выполнением технического обслуживания инструмента, удалением застрявшего крепежного изделия, выполнением регулировок, выходом из рабочей зоны, перемещением инструмента в другое место или передачей его другому лицу.

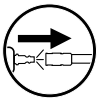

- Инструмент может выстрелить крепежным изделием при подключении к системе подачи воздуха, поэтому ① перед подключением воздушного шланга выньте все крепежные изделия из инструмента.
- Будьте осторожны при обращении с крепежными изделиями при загрузке / выгрузке. Крепежные изделия имеют острые концы.

- Запрещается использовать инструмент, если наконечник, спусковой крючок или пружины вышли из строя, отсутствуют или повреждены. Запрещается самовольно вносить изменения или снимать наконечник, спусковой крючок или пружины.
- Изменения могут снизить эффективность защитных мер и увеличить риск для оператора / посторонних лиц.
- Запрещается использовать поврежденный инструмент.

- Убедитесь, что все винты и крышки всегда надежно затянуты. Ежедневно выполняйте проверки для обеспечения свободного перемещения спускового крючка и наконечника. Запрещается использовать инструмент, если детали отсутствуют, изношены или повреждены.
- Всегда используйте вторую ручку (если она имеется).

- Используйте только рекомендованные или продаваемые компанией SENCO детали, крепежные изделия, смазки и принадлежности. Запрещается вносить изменения в инструмент без разрешения компании SENCO.

- Используйте только чистый, сухой, регулируемый сжатый воздух при рекомендуемом давлении.
- Всегда отключайте подачу воздуха и отключайте инструмент, когда он не используется.

- Инструменты не должны подключаться к источникам давления, которое потенциально может превышать максимальное рабочее давление на 10 %.
- Не превышайте максимальное рабочее давление Ps макс.

- Инструменты, отмеченные треугольником, нельзя использовать, если они не оснащены эффективным наконечником.
- Инструменты без наконечника могут случайно выстрелить, что может привести к травмам.



- Стенды для крепления инструмента к опоре должны быть спроектированы и изготовлены производителем стенда таким образом, чтобы инструмент можно было надежно закрепить для использования по назначению.

- Инструмент и шланг подачи воздуха должны иметь соединительный ниппель, чтобы при отсоединении муфты давление с инструмента было снято.
- Сжатый воздух может стать причиной тяжелых травм.

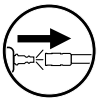

- Перед заменой насадок, регулировкой и/или ремонтом, а также при перемещении из рабочей зоны в другую всегда отключайте инструмент от подачи сжатого воздуха.
- Никогда не направляйте сжатый воздух на себя или кого-либо еще.
- Биение шланга может привести к серьезным травмам – всегда проверяйте, не поврежден ли и не ослаблен ли шланг.

- Запрещается загружать крепежные изделия при нажатом спусковом крючке или вдавленном наконечнике.

- Запрещается использовать инструмент без этикетки с обозначением категории риска на инструменте. Если этикетка отсутствует, повреждена или нечитаема, обратитесь к представителю компании SENCO для получения новой этикетки.



- Запрещается использовать инструмент, имеющий утечки воздуха или требующий ремонта.
- Запрещается использовать инструмент, если он поврежден.
- Запрещается носить или волочить пневматический инструмент за шланг.

- Запрещается выполнять какой-либо «аварийный ремонт» без надлежащих инструментов и оборудования.
- Перед использованием всегда проверяйте инструмент на наличие сломанных, отсоединенных, ослабленных или изношенных деталей.



Перед внесением любых изменений в инструмент необходимо получить письменное разрешение производителя инструмента.

- Держите руки и другие части тела подальше от зоны, обведенной кругом, во избежание возможных травм во время эксплуатации.
- Держите пальцы подальше от спускового крючка, когда вы не работаете с инструментом и перемещаетесь из одного рабочего положения в другое.

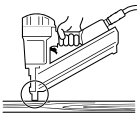

RU

Инструмент	Загрузка	Разгрузка	Выпуск	Тип спускового крючка	Глубина регулировки забивки	Удаление помех	Защитный элемент	Смазка
SN90CXP	Задняя загрузка (A1)	Разблокируйте лоток подавателя и сдвиньте его вперед (B1)	Регулируемый (C1)	Нижний пуск (D2)	Регулируемый	Через магазин	Защитный элемент	Требуется
SN90FXP								
FramePro601								
FramePro651								
SN1602			Передний	Одиночный, последовательный (D1)				
SN1302								
S900FN			Регулируемый (C1)					
SidingPro40			Передний	Нижний пуск (D2)		EZ – разблокировать затвор (F1)		
FinishPro42XP			Передний	Одиночный, последовательный				Безмасляный
FinishPro16XP			Переднее встроенное в кнопку устройство обдува воздухом	Выбираемый				Требуется
FinishPro30XP			Регулируемый (C1)	Одиночный, последовательный (D1)				
S250FN			Регулируемый (C1)					
FinishPro35Mg			Регулируемое встроенное в кнопку устройство обдува воздухом	Выбираемый				
FinishPro35BL			Регулируемый (C1)	Одиночный, последовательный (D1)				
SLP20XP	Боковая загрузка (A2)	Нажмите защелку и сдвиньте рейку в открытое положение (B2)	Передний	Одиночный, последовательный (D1)	Нет	Через магазин		Безмасляный
SLP20XP GLN			Передний		Нет			Безмасляный
SBN10XP			Задний (C2)		Нет			Требуется
FinishPro25XP			Передний		Регулируемый			Безмасляный
FinishPro18Mg			Задний (C2)	Нижний пуск (D2)		EZ – разблокировать затвор (F1)		Требуется
FinishPro18BL								
S200BN			Передний	Одиночный, последовательный (D1)				
S200SM								
FinishPro23SXP			Задний (C2)			Через магазин	Нет	
FinishPro23LXP								
FinishPro21LXP								
FinishPro10	Нижняя загрузка (A3)	Нажмите защелку и сдвиньте рейку в открытое положение (B3)	Задний (C2)					
LS1XP			Передний		Нет			Безмасляный

Номер рисунка модели	Описание	Примечания к изображению
A1	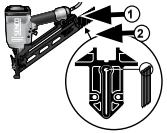 Задняя загрузка	Запрещается выполнять загрузку при нажатом спусковом крючке. ① Подсоедините подачу воздуха ② Вставьте полосу гвоздей – используйте только фирменные крепежные изделия SENCO
A2	 Боковая загрузка	Запрещается выполнять загрузку при нажатом спусковом крючке. ① Подсоедините подачу воздуха ② Вставьте полосу гвоздей – используйте только фирменные крепежные изделия SENCO
A3	 Нижняя загрузка	Нажмите защелку, сдвиньте планку, чтобы ее открыть. Установите полосу крепежных изделий в магазин острием в указанном направлении Запрещается выполнять загрузку при нажатом спусковом крючке. затем п. 1 (нажать защелку) и п. 2 (установить полосы)
B1	 Задняя загрузка	① Разблокируйте лоток подавателя и сдвиньте его вперед. ② Выньте крепежные изделия из инструмента.
B2	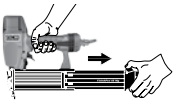 Боковая загрузка	Нажмите защелку и сдвиньте рейку в открытое положение, выньте крепежные изделия.
B3	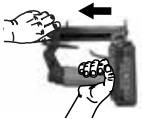 Нижняя загрузка	Нажмите защелку и сдвиньте рейку в открытое положение, выньте крепежные изделия.

Номер рисунка модели	Описание	Примечания к изображению
C1	 Регулируемый	Отражатель можно прокручивать для изменения направления отработанного воздуха
C2	 Задний, регулируемый	Отражатель можно прокручивать для изменения направления отработанного воздуха
D1	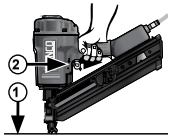 Одиночный	① Прижмите наконечник (защитный элемент) к рабочей поверхности. ② Потяните спусковой крючок, осуществляется забивка крепежного изделия.
D2	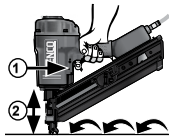 Нижний	① Потяните спусковой крючок. ② Прижмите наконечник. к рабочей поверхности и забейте крепежное изделие. При каждом прижатии наконечника (защитный элемент) к рабочей поверхности осуществляется забивка крепежного изделия.
F1	 Затвор	Разблокируйте E-Z. Откройте защелку и дверцу.

ЭЛЕМЕНТЫ ИНСТРУМЕНТА

Пистолет для отделки

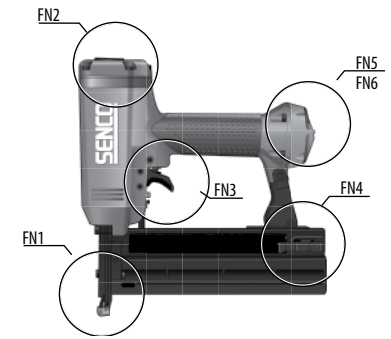

FN1	Наконечник
FN2	Выпускное отверстие
FN3	Спусковой крючок
FN4	Магазин
FN5	Впускное отверстие
FN6	Задняя часть выпускного отверстия

Пистолет для каркасных работ

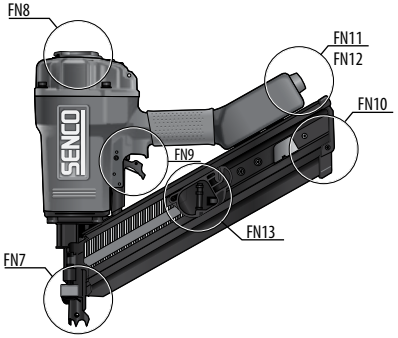

FN7	Наконечник
FN8	Выпускное отверстие
FN9	Спусковой крючок
FN10	Магазин
FN11	Впускное отверстие
FN12	Задняя часть выпускного отверстия
FN13	Лоток подавателя

ТЕХНИЧЕСКОЕ ОБСЛУЖИВАНИЕ

Предупреждение

- Ремонтные работы, отличные от описанных в настоящем документе, должны выполняться только обученным, квалифицированным персоналом. Для получения информации обратитесь в компанию SENCO по тел.: +31 320 295 575.
- Прежде чем приступать к техническому обслуживанию инструмента, прочтите раздел под названием «Предупреждения о технике безопасности».
- Используйте только те запасные части, которые указаны производителем или уполномоченным представителем.

- Все винты должны быть туго затянуты. Незатянутые винты могут стать причиной небезопасной эксплуатации и поломки деталей.
- Ежемесячная проверка

- Когда инструмент отключен, выполняйте ежедневную проверку свободного движения наконечника и спускового крючка. Запрещается использовать инструмент, если наконечник или спусковой крючок заедает или туго двигается.

- Впрыскивайте пневматическое масло SENCO (от 5 до 10 капель) во впускное отверстие для воздуха дважды в день (в зависимости от частоты применения инструмента). Другие масла могут повредить уплотнительные кольца и прочие детали инструмента.
- Некоторые инструменты компании SENCO являются безмасляными и НЕ требуют масла, см. этикетку.

- Ежедневно вытирайте инструмент насухо и проверяйте его на износ. Используйте негорючие очищающие растворы только в случае необходимости.
- **Запрещается погружать инструмент в жидкости.**
- **Внимание!** Такие растворы могут повредить уплотнительные кольца и прочие детали инструмента.
- Утилизируйте моющие средства надлежащим образом.

ПОИСК И УСТРАНЕНИЕ НЕИСПРАВНОСТЕЙ

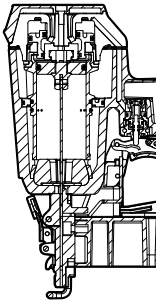

В случае заклинивания скобы:

Отключите подачу воздуха.

Выньте крепежные изделия.

Удалите помеху.

Выполните процедуру загрузки.

1	**ПРИЗНАК** Утечка воздуха в верхней части инструмента. / Замедленная работа **РЕШЕНИЕ** Проверьте подачу воздуха / затяните винты или установите ремонтный комплект – см. каталог запасных частей.
2	**ПРИЗНАК** Утечка воздуха вблизи нижней части инструмента / Плохая отдача. **РЕШЕНИЕ** Очистите инструмент / затяните винты или установите ремонтный комплект. См. каталог запасных частей.
3	**ПРИЗНАК** Другие проблемы. **РЕШЕНИЕ** Свяжитесь с компанией SENCO.

RU

ТЕХНИЧЕСКИЕ ХАРАКТЕРИСТИКИ

Тип инструмента	Минимальное и максимальное рабочее давление	Потребление воздуха (60 циклов в минуту), л	Впуск воздуха	Максимальная скорость (циклов в секунду)	Масса, кг	Вместимость гвоздей	Размер инструмента: Высота, мм	Размер инструмента: Длина, мм	Размер инструмента: Ширина: Основной корпус, мм
Серия XtremePro									
SLP20XP	4,8–8,3 бар	52,7	1/4 дюймов NPT	5	1,0	110	210	241	50
SLP20XP GLN	4,8–8,3 бар	52,7	1/4 дюймов NPT	5	1,0	110	210	241	50
SBN10XP	4,5–7,0 бар	19,0	1/4 дюймов NPT	2	0,96	105	167	255	42
LS1XP	4,8–7,5 бар	23,1	1/4 дюймов NPT	5	1,3	100	197	211	51
FinishPro25XP	4,8–8,3 бар	52,7	1/4 дюймов NPT	5	1,2	110	251	249	56
FinishPro30XP	4,8–8,3 бар	61,0	1/4 дюймов NPT	5	1,73	104	244	305	83
FinishPro42XP	4,8–8,3 бар	133,0	1/4 дюймов NPT	5	2,1	104	292	330	89
SN90CXP	4,8–8,3 бар	283,2	3/8 дюймов NPT	2	3,62	70	337	384	106
SN90FXP	4,8–8,3 бар	283,2	3/8 дюймов NPT	2	3,81	60	337	508	106
FinishPro23SXP	4,8–6,9 бар	31,0	1/4 дюймов NPT	5	1,1	100	192	200	44
FinishPro23LXP	4,8–7,6 бар	31,0	1/4 дюймов NPT	5	1,2	100	226	200	44
FinishPro21LXP	4,8–7,6 бар	31,0	1/4 дюймов NPT	5	1,43	100	226	200	44
Серия Pro									
FinishPro10	4,8–6,5 бар	21,6	1/4 дюймов NPT	2	1,1	110	168	229	44
FinishPro18Mg	4,8–8,3 бар	68,0	1/4 дюймов NPT	5	1,1	110	247	266	64
FinishPro16XP	4,8–8,3 бар	61,2	1/4 дюймов NPT	3	1,9	110	292	308	81
FinishPro35Mg	4,8–8,3 бар	62,0	1/4 дюймов NPT	5	1,9	110	311	330	86
FramePro601	4,8–8,3 бар	283,2	3/8 дюймов NPT	2	3,62	70	337	384	106
FramePro651	4,8–8,3 бар	311,5	3/8 дюймов NPT	2	3,81	70	362	384	106
SidingPro40	4,8–8,3 бар	172,8	3/8 дюймов NPT	4	2,13	70	323	351	86
SN1602	5,5–8,3 бар	255,0	3/8 дюймов NPT	2	6,2	50–56	478	533	144
SN1302	5,5–8,3 бар	297,0	3/8 дюймов NPT	2	7,0	48–56	500	560	140
Серия SemiPro									
S200BN	4,8–8,3 бар	21,6	1/4 дюймов NPT	5	1,4	107	232	251	68
S200SM	4,8–8,3 бар	88,3	1/4 дюймов NPT	5	1,43	85	252	240	68
S250FN	4,8–8,3 бар	128,0	1/4 дюймов NPT	4	2,25	100	303	346	85
S900FN	4,8–8,3 бар	273,8	3/8 дюймов NPT	2	4,2	80	380	500	154
Серия Black Label									
FinishPro35BL	4,8-8,3 bar	90,5	1/4 дюймов NPT	5	2,08	100	304	324	88,9
FinishPro18BL	4,8-8,3 bar	50,97	1/4 дюймов NPT	3	1,4	100	248	254	64

RU

Тип инструмента	Тип гвоздя, мм																					
	0,68	0,84	1,2			1,6	1,8	2,3		2,9			3,1			3,3			3,8	4,2	4,6
			Станд. шляпка	Мелк. шляпка	Без шляпки			Гладкий	Кольце-вой	Гладкий	Кольцевой	Винтовой	Гладкий	Кольцевой	Винтовой	Гладкий	Кольцевой	Винтовой	Гладкий		
SN1602																			100–160	100–160	100–160
SN1302																			90–130	90–130	
SN90CXP										50–90	50–75	50–75	50–90	50–75	50–75	50–90	50–75	50–75	50–90		
SN90FXP										50–90	50–75	50–75	50–90	50–75	50–75	50–90	50–75	50–75	50–90		
FramePro601										50–90	50–75	50–75	50–90	50–75	50–75	50–90	50–75	50–75	50–90		
FramePro651										50–100	50–100	50–100	50–100	50–100	50–100	50–100	50–100	50–100	50–100		
S90OFN										50–90	50–75	50–75	50–90	50–75	50–75	50–90					
SidingPro40								45–60	45–60												
FinishPro42XP							32–63														
FinishPro30XP							25–50														
FinishPro35Mg							32–63														
FinishPro35BL							32–63														
S250FN							32–63														
SLP20XP			16–42																		
SLP20XP GLN			16–42																		
FinishPro10	12–25																				
SBN10XP			12–25																		
LS1XP					13–25																
FinishPro25XP			16–54	16–42																	
FinishPro18Mg			16–54																		
FinishPro18BL			16–54																		
S200BN			16–50																		
FinishPro16XP						32–63															
S200SM						15–50															
FinishPro23SXP	12–35																				
FinishPro23LXP	12–50																				
FinishPro21LXP		15–50																			

ДАННЫЕ ПО ШУМУ

Данные по шуму в соответствии с EN12549	Данные значения являются характерными для инструмента и не отражают шума, производимого в месте использования. Конструкция рабочего места также может обеспечивать снижение уровней шума, например, при размещении заготовки на звукоизоляционных опорах.
Данные по вибрации в соответствии с ISO8662-11	Данное значение является характерным для инструмента и не отражает влияния на систему «рука-рычаг» при использовании инструмента.

Тип инструмента	Уровень звукового давления (Lpa), дБ	Уровень звуковой мощности (Lpa), дБ	Уровень вибрации, м/с2
Серия XtremePro			
SLP20XP	83	89	1,18
SLP20XP GLN	83	89	1,18
SBN10XP	78,6	87,77	1,7
LS1XP	84	89	< 2,5
FinishPro25XP	89	94	< 2,5
FinishPro30XP	85	98	< 2,5
FinishPro42XP	89	94	< 2,5
SN90CXP	96	101	4
SN90FXP	96	101	4
FinishPro23SXP	47,8	60,8	1,63
FinishPro23LXP	47,8	60,8	1,63
FinishPro21LXP	47,8	60,8	1,63
Серия Pro			
FinishPro10	81	86	< 2,5
FinishPro18Mg	68	78,8	< 2,5
FinishPro16XP	93.7	106.7	<2,5
FinishPro35Mg	87,6	93,2	2,9
FramePro601	96	101	3,7
FramePro651	97	101	3,67
SidingPro40	84	97	2,6
SN1602	95,9	132	8,3
SN1302	93	106	4
Серия SemiPro			
S200BN	91	104	< 2,5
S200SM	91	104	< 2,5
S250FN	91	104	< 2,5
S900FN	85	90	2,5
Серия Black Label			
FinishPro35BL	87,6	93,2	2,9
FinishPro18BL	68	78,8	<2.5

ПРИНАДЛЕЖНОСТИ

Компания SENCO предлагает полную линейку принадлежностей для ваших инструментов SENCO, включая:

- Воздушные компрессоры
- Шланги
- Муфты
- Фитинги
- Защитные очки
- Манометры



- Смазочные материалы
- Регуляторы
- Фильтры

Для получения более подробной информации или полного иллюстрированного каталога принадлежностей компании SENCO посетите веб-сайт SENCO.EU.

RU

RU

İÇİNDEKİLER

İşverenin Sorumlulukları 123
Genel Tanım 123
Uyarılar 123
Güvenlik Uyarıları 124
Aletin Kullanımı 126
Bakım 128
Sorun giderme 128
Teknik Veriler 129
Çivi Aralığı 130
Gürültü Bilgileri 131
Aksesuarlar 131
Uygunluk Beyanı 132
Sınırlı Garanti 134

İŞVERENİN SORUMLULUKLARI



Bu kılavuzun aleti kullanmak üzere görevlendirilen tüm personel tarafından okunduğunu ve anlaşıldığını temin etmek işverenin sorumluluğundadır. Bu kılavuzu ileride başvurmak üzere saklayın. Tüm tehlikeler için risk değerlendirmesi yapılması ve uygun kontrollerin gerçekleştirilmesi zorunludur.

İŞ YERİNDEKİ TEHLİKELER

Aşağıdakilere dikkat edin:

- Kaymalar, takılmalar ve düşmeler, iş yerindeki yaralanmaların en önemli nedenleridir. Alet kullanımının neden olduğu kaygan yüzeylere ve ayrıca hava besleme hortumlarından kaynaklanabilecek takılma tehlikelerine karşı dikkatli olun.
- Bilmediğiniz ortamlarda dikkatli ilerleyin. Elektrik veya başka tesisat hatları gibi gizli tehlikeler olabilir.
- Bu alet, potansiyel olarak patlayıcı atmosferlerde kullanıma yönelik değildir ve elektrik ile temasa karşı yalıtılmamıştır.
- Aletin kullanımı nedeniyle zarar görmesi durumunda bir tehlike oluşturabilecek hiçbir elektrik kablosu, gaz borusu vb. olmadığından emin olun.

TOZ VE TAHLİYE BORUSU TEHLİKELERİ

Alet statik tozun bulunduğu bir alanda kullanılırsa tozu kaldırabilir ve tehlikeye neden olabilir.

Aşağıdakilere dikkat edin:

- Risk değerlendirmesinde aletin kullanımından kaynaklanan toz ve rahatsız edici toz varlığı potansiyeli yer almalıdır.
- Tahliye borusunu, tozlu bir ortamda tozun vereceği rahatsızlığı en aza indirecek şekilde yönlendirin.
- Tozun veya tahliye borusu tehlikelerinin oluştuğu yerlerde öncelik, bunları emisyon noktasında kontrol etmek olmalıdır.

GENEL TANIM

- Bir pnömatik güç kaynağından, kılavuz gövdeden ve betonda veya çelikte kullanıma yönelik özel bir çivi kullanılmadıkça çivinin tanımlanan malzemelere çakılması amacıyla enerjinin doğrusal bir hareketle doldurulan çiviye uygulandığı hazneden oluşan el tipi havalı çivi çakma aleti.
- Başka herhangi bir amaçla kullanımı yasaktır.

UYARILAR



Bu sembolle işaretlenen aletler sadece üretim uygulamaları için kullanılabilir. Başka herhangi bir amaçla kullanımı yasaktır.

- Parmağınızı tetiğin üzerinde tutmak aletin kazara çalışmasına neden olabileceğinden aleti alırken, çalışma alanları arasında ilerlerken ve pozisyonunuzu değiştirirken veya yürürken parmağınızı tetiğin üzerinde tutmayın. Seçkili çalışma özelliğine sahip aletlerde doğru modun seçildiğinden emin olmak için kullanmadan önce her zaman aleti kontrol edin.
- Bu alet, çalışma modu seçim düğmeleri ayarlanarak temasla çalışma veya sürekli temasla çalışma moduna sahiptir ya da temasla çalışan veya sürekli temasla çalışan bir alettir ve yukarıdaki sembolle işaretlenmiştir. Palet, mobilya, prefabrik ev, döşeme ve kaplama gibi üretim uygulamaları için kullanıma yöneliktir.
- Bu aleti seçkili çalışma modunda kullanıyorsanız her zaman doğru çalışma ayarında olduğundan emin olun.
- Bu aleti kutuları veya kasaları kapatma ve nakliye emniyet sistemlerini römorkların ve kamyonların üzerine sabitlemek gibi uygulamalar için temasla çalışma modunda kullanmayın.
- Bir çalışma noktasından diğerine geçerken dikkatli olun.

TR

GÜVENLİK UYARILARI

- Kendinizin ve etrafınızdakilerin yaralanmasını önlemek için bu uyarıları okuyun ve anlayın. Ek bilgi için aletin kullanımı, bakımı ve sorun giderme bölümlerine bakın.



- Uyarılara uymamak ağır yaralanmaya neden olabilir.
- Atmayın.

- Operatörler ve çalışma alanındaki diğer kişiler yan siperli darbeye dayanıklı gözlük takmalıdır. Aksi taktirde ağır yaralanma meydana gelebilir. EN166 ile eş değer CE



- Her zaman kulaklık, eldiven ve baret gibi diğer kişisel koruyucu ekipmanları takın.
- Sadece tetiği uygun şekilde hissetmenizi ve güvenli şekilde kontrol etmenizi ve cihazları ayarlamanızı sağlayan eldivenler takın.
- Operatörler ve çalışma alanındaki diğer kişiler koruyucu kulaklık takmalıdır.



- Korumasız bir şekilde yüksek seviyede gürültüye maruz kalmak kalıcı, vazifeyi önleyici işitme kaybına ve kulak çınlaması (kulaklarda çınlama, uğultu, vızıltı veya vınlama) gibi diğer sorunlara neden olabilir.
- Bu riski azaltacak uygun kontroller arasında iş parçalarının "çınlamasını" önleyen sönümleme malzemelerinin kullanımı gibi eylemler yer alabilir.
- Uygun bir kulak koruyucu kullanın.
- Gürültü seviyelerinde gereksiz artışı önlemek için aleti bu talimatlarda önerildiği şekilde kullanın ve bakımını yapın.
- Alet bir susturucuya sahipse alet kullanılırken her zaman yerinde ve iyi durumda olduğundan emin olun.

- Titreşime maruz kalmak, ellerdeki ve kollardaki sinirlerde ve kan akışında vazifeyi önleyici hasara neden olabilir.
- Soğuk koşullarda çalışırken sıcak tutan kıyafetler giyin, ellerinizi sıcak ve kuru tutun.



- Parmaklarınızda veya ellerinizde uyuşma, karıncalanma, ağrı veya ciltte beyazlama hissederseniz iş yerinde genel faaliyetler konusunda uzman bir sağlık personeline başvurun.
- Titreşim seviyelerinde gereksiz artışı önlemek için aleti bu talimatlarda önerildiği şekilde kullanın ve bakımını yapın.
- Kavrama kuvveti ne kadar yüksek olursa titreşim riski de o kadar yüksek olduğundan aleti hafifçe, ama elinizden kaçırmayacak kadar sıkı tutun.

- Elektrikli bir alet kullanırken tetikte olun, dikkatinizi yaptığınız işe verin ve sağduyulu davranın. Aleti yorgunken veya uyuşturucu, alkol veya ilaç etkisi altında kullanmayın. Elektrikli aletleri kullanırken bir anlık dikkatsizlik, ağır fiziksel yaralanma ile sonuçlanabilir.

- Sadece belirtilen doğru güç kaynağını kullanın
- Bu alet için güç kaynağı olarak hiçbir zaman oksijen, karbondioksit veya başka herhangi bir tüp gaz kullanmayın; alet patlayacak ve ağır yaralanmaya neden olacaktır.



- Pnömatik aletler için oksijen veya yanıcı gazlar kullanmak yangın veya patlama tehlikesi oluşturur.

- Çivileri çakmadığınızda parmağınızı her zaman tetikten çekin. Aleti hiçbir zaman parmağınız tetiğin üzerindeyken veya altındayken taşımayın. İş parçası kontağının çarpması hâlinde alet, bir çivi fırlatacaktır.
- Alet, hava ile bağlantısı kesilmiş hâlde yan tarafı üzerine dayanmalıdır.

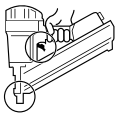

- Dayama pozisyonunda parmağınız aletten çekilmiş olmalı ve alet, iş parçası kontağının etkinleşmeyeceği bir şekilde yerleştirilmelidir.

- Her zaman aletin içerisinde çivi olduğunu varsayın. Aleti kendinize veya başkalarına doğru tutmayın. Aletle şaka yapmayın. Alete bir çalışma vasıtası olarak itibar edin.
- Ellerinizi ve ayaklarınızı fırlatma yönünden uzak tutun.
- Çivi çakma aletlerini sadece vasıflı operatörler kullanmalıdır.

- Çivileri sadece çalışma yüzeyine çakın; hiçbir zaman delmesi zor malzemelere çakmayın.
- Çelik ve beton için ilave bastırma kuvvet gerekir.
- Çalışma sırasında iş parçasından çıkan artık ve dizme sistemi boşaltılabilir.

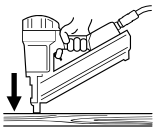

- Aletin her zaman iş parçasına güvenle tutturulduğundan ve kaymadığından emin olun.

- Aşağıdaki durumlarda "Temasla Çalışma" özelliği ile donatılmış aletler kullanılmamalıdır:
  - ☐ Çakma noktaları arasında merdivenler, el merdivenleri veya iskele üzerinden geçiş yapılıyorsa.
  - ☐ Kutuları veya kasaları kapatmak için.
  - ☐ Nakliye emniyet sistemlerini sabitlemek için.
  - ☐ Hareketli platformlarda



- "Aletin Kullanımı" bölümünde seçkili çalışma özelliğinin taşıdığı riskleri okuyun ve anlayın.

- Aleti zorlamayın. Aletin işini yapmasına izin verin. Uygulamanız için doğru aleti kullanın. Doğru alet, işi tasarlandığı hızda daha iyi ve daha güvenli şekilde yapacaktır.
- Uzanmayın
- Her zaman yere sağlam ve dengeli bir şekilde basın.

- Çivileri diğer çivilerin üzerine veya aleti çok dar/geniş bir açıda tutarak çakmayın.
- Çivi kayabilir ve yaralanmaya neden olabilir.

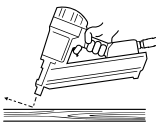

TR

- Aleti kullanırken bir çivi çakıldıktan sonra aletin geri tepme ihtimaline karşı dikkatli olunmalıdır. Bir geri tepmeden sonra kazara iş parçası kontağının çalışma yüzeyine tekrar temas etmesine izin verilmesi hâlinde, istenmeyen bir çivi çakılır. Bu nedenle bu durumu önlemek için bir çivi çakıldıktan sonra çalışma yüzeyinden geri tepen aletin tamamen durmasını bekleyin. İkinci bir çivi istenene kadar iş parçası kontağını çalışma yüzeyinin üzerine bastırmayın.



- Aleti sıkı ve doğru şekilde tutun ve geri tepme gibi normal veya ani hareketlere karşı tepki vermek için hazırlıklı olun. Ağır yaralanmaya neden olabilecek titreşim tehlikesini azaltmak için hafif, ama elinizden kaçırmayacak kadar sıkı tutun.
- Vücut dengenizi koruyun ve yere sağlam basın.
- Alet soğumaya başladığında pnömatik aletleri kullanırken dikkatli olun. Bu, tutuşunuzu ve kontrolünüzü etkileyebilir.

- Çivileri çalışma yüzeyinin kenarına yakın çakmayın.
- Çivi kayabilir ve yaralanmaya neden olabilir.
- Yakınınızdaki kişileri uzaklaştırın.
- Çalışma alanınızın sınırlarını açıkça işaretleyin.

- Aletin bakımını yapmadan, sıkışan bir çiviyi çıkarmadan, ayar yapmadan, çalışma alanını terk etmeden, aleti başka bir yere taşımadan veya aleti başka bir kişiye vermeden önce aletin havayla bağlantısını kesin.

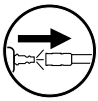

- Alet hava kaynağına bağlıyken çivi fırlatabilir; bu nedenle, ① hava hortumunu takmadan önce tüm çivileri aletten çıkarın.
- Çivileri doldururken/boşaltırken dikkatli olun. Çiviler sivri uçlara sahiptir.

- İş parçası kontağı, tetik veya yaylar çalışmaz hâlde, eksik veya hasarlıysa aleti kesinlikle kullanmayın. İş parçası kontağı, tetik veya yaylarla oynamayın veya çıkarmayın.
- Değişiklik yapmak güvenlik önlemlerinin etkinliğini azaltabilir ve operatör/yakındaki kişiler için riski artırabilir.
- Alet hasar görmüşse kullanmayın.

- Her zaman tüm vidaların ve başlıkların iyice sıkıldığından emin olun. Tetiğin ve iş parçası kontağının serbestçe hareket ettiğini her gün kontrol edin. Parçalar eksikse, aşınmışsa veya zarar görmüşse asla aleti kullanmayın.
- Her zaman (verilmişse) ikinci kulbu kullanın

- Sadece SENCO tarafından önerilen veya satılan parçaları, çivileri, yağları ve aksesuarları kullanın. SENCO'nun izni olmadan alet üzerinde değişiklik yapmayın.

- Sadece önerilen basınç seviyesinde temiz, kuru, ayarlı basınçlı hava kullanın.
- Kullanılmadığında her zaman hava beslemesini kapatın ve aletin bağlantısını kesin.

- Aletler, potansiyel olarak maksimum çalışma basıncını %10 aşan basınca bağlanmamalıdır.
- Maksimum çalışma basıncı olan Ps maks'ı aşmayın.

- Ters üçgen ile işaretlenmiş aletler, etkili bir iş parçası kontağı takılmadıkça kullanılamayabilir.
- İş parçası kontağı olmayan aletler kazara ateşleme yaparak yaralanmaya neden olabilir.



- Aletlerin bir destek üzerine monte edilmesi için kullanılan standlar, stand üreticisi tarafından aletin kullanım amacına uygun ve güvenle takılabileceği bir şekilde tasarlanmalı ve imal edilmelidir.

- Alet ve hava besleme hortumu, bağlantı bileziği ayrıldığında aletteki tüm basıncın tahliye edileceği bir bağlantı nipeline sahip olmalıdır.
- Basınçlı hava, ağır yaralanmaya neden olabilir.

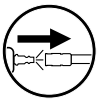

- Aksesuarları değiştirmeden, ayar ve/veya onarım yapmadan önce veya bir çalışma alanından diğerine geçerken her zaman aleti basınçlı hava kaynağından ayırın.
- Basınçlı havayı hiçbir zaman kendinize veya başka bir kişiye doğru tutmayın.
- Kırbaç gibi savrulan hortum, ağır yaralanmaya neden olabilir – hasarlı veya gevşek hortuma karşı her zaman kontrol edin.

- Çivileri tetik veya iş parçası kontağı basılı hâlde doldurmayın.

- Üzerinde tehlike etiketi olmayan aleti kullanmayın. Etiket eksikse, hasarlıysa veya okunamaz durumdaysa yeni bir etiket almak için SENCO temsilcinizle iletişime geçin.



- Hava kaçıran veya onarıma ihtiyacı olan bir aleti hiçbir zaman kullanmayın.
- Alet hasarlıysa kullanmayın.
- Pnömatik bir aleti hiçbir zaman hortumundan tutarak taşımayın veya sürüklemeyin.

- Uygun aletler ve ekipmanlar olmadan herhangi bir "acil onarım" yapmayın.
- Kullanmadan önce her zaman aleti kırık, yanlış bağlanış, gevşek veya aşınmış parçalara karşı kontrol edin.



Alet üzerinde herhangi bir değişiklik yapmadan önce alet üreticisinin yazılı onayı alınmalıdır.

- Çalışma sırasında olası yaralanmaları önlemek için ellerinizi ve diğer uzuvlarınızı daire içerisinde gösterilen alandan uzak tutun.
- Aleti kullanmadığınızda veya bir çalışma pozisyonundan diğerine geçerken parmaklarınızı tetikten çekin.

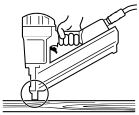

TR

Alet	Doldurma	Boşaltma	Egzoz	Tetik Türü	Delme Derinliği Ayarı	Sıkışma Giderme	Emniyet elemanı	Yağlama
SN90CXP	Arkadan Doldurma (A1)	Besleyici pabucunu açın ve ileri kaydırın (B1)	Ayarlanabilir (C1)	Alttan atış (D2)	Ayarlanabilir	Şarjör ile	Emniyet elemanı	Gerekli
SN90FXP								
FramePro601								
FramePro651								
SN1602			Ön	Tekli Sıralı (D1)				
SN1302								
S900FN			Ayarlanabilir (C1)					
SidingPro40			Ön	Alttan atış (D2)		EZ-Clear Kapağı (F1)		
FinishPro42XP			Ön	Tekli Sıralı				Yağsız
FinishPro16XP			Ön- Tuşlu toz temizleyici hava	Seçilebilir				Gerekli
FinishPro30XP			Ayarlanabilir (C1)	Tekli Sıralı (D1)				
S250FN			Ayarlanabilir (C1)					
FinishPro35Mg			Ayarlanabilir- Tuşlu toz temizleyici hava	Seçilebilir				
FinishPro35BL			Ayarlanabilir (C1)	Tekli Sıralı (D1)				
SLP20XP	Yandan Doldurma (A2)	Mandalı bastırın ve rayı kaydırarak açın (B2)	Ön	Tekli Sıralı (D1)	Yok	Şarjör ile		Yağsız
SLP20XP GLN			Ön		Yok			Yağsız
SBN10XP			Arka (C2)		Yok			Gerekli
FinishPro25XP			Ön		Ayarlanabilir			Yağsız
FinishPro18Mg			Arka (C2)	Alttan atış (D2)		EZ-Clear Kapağı (F1)		Gerekli
FinishPro18BL								
S200BN			Ön	Tekli Sıralı (D1)				
S200SM								
FinishPro23SXP			Arka (C2)			Şarjör ile	Yok	
FinishPro23LXP								
FinishPro21LXP								
FinishPro10	Alttan Doldurma (A3)	Mandalı bastırın ve rayı kaydırarak açın (B3)	Arka (C2)					
LS1XP			Ön		Yok			Yağsız

Matris Resim no.	Tasvir	Görsel Notları
A1	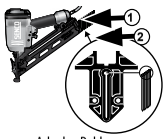 Arkadan Doldurma	Tetik basılıyken doldurmayın ① Hava beslemesini bağlayın ② Çivi şeridini takın - sadece orijinal SENCO çivilerini kullanın
A2	 Yandan Doldurma	Tetik basılıyken doldurmayın ① Hava beslemesini bağlayın ② Çivi şeridini takın - sadece orijinal SENCO çivilerini kullanın
A3	 Alttan Doldurma	Mandalı bastırın, rayı kaydırarak açın Çivi şeridini, çivilerin uçları gösterilen yöne dönük olacak şekilde şarjörün içine takın Tetik basılıyken doldurmayın sonra uçları takın 1 (mandalı bastırın) ve 2 (şeritleri yerleştirin)
B1	 Arkadan Doldurma	① Besleyici pabucunu açın ve ileri kaydırın. ② Çivileri aletten çıkarın
B2	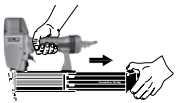 Yandan Doldurma	Mandalı bastırın ve rayı kaydırarak açın, çivileri çıkarın
B3	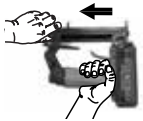 Alttan Doldurma	Mandalı bastırın ve rayı kaydırarak açın, çivileri çıkarın

Matris Resim no.	Tasvir	Görsel Notları
C1	 Ayarlanabilir	Egzoz havası akış yönünü değiştirmek için yön değiştiriciyi döndürebilirsiniz
C2	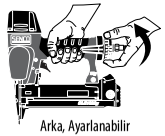 Arka, Ayarlanabilir	Egzoz havası akış yönünü değiştirmek için yön değiştiriciyi döndürebilirsiniz
D1	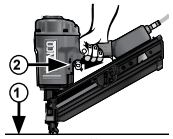 Tekli	① İş parçası kontağını (emniyet elemanı) çalışma yüzeyine bastırın. ② Tetiği çekin ve zımba telini çakın.
D2	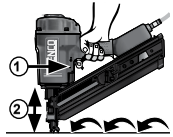 Alt	① Tetiği çekin. ② İş parçası kontak elemanını çalışma yüzeyinden kaldırın ve bir çivi çakın. İş parçası kontağını (emniyet elemanı) çalışma yüzeyine her bastırdığınızda bir çivi çakılır.
F1	 Kapak	E-Z Clear mandalını kaldırın ve kapağı açın.

ALET ELEMANLARI

Kaplama Çivi Tabancası

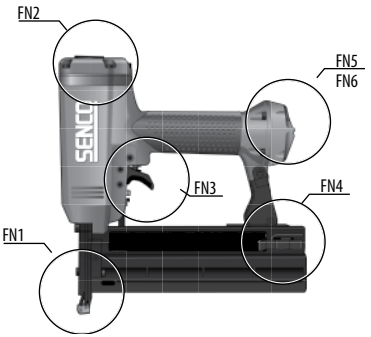

FN1	İş Parçası Kontağı
FN2	Egzoz
FN3	Tetik
FN4	Şarjör
FN5	Giriş
FN6	Egzoz Arka

Çerçeve Çivi Tabancası

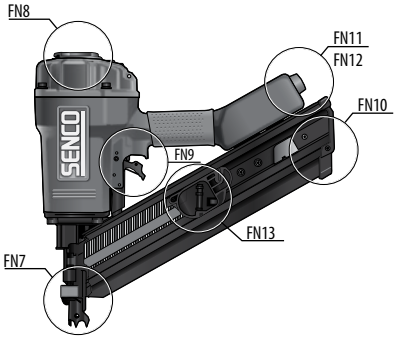

FN7	İş Parçası Kontağı
FN8	Egzoz
FN9	Tetik
FN10	Şarjör
FN11	Giriş
FN12	Egzoz Arka
FN13	Besleyici Pabucu

BAKIM

Uyarı

- Burada belirtilenlerin dışındaki onarımlar eğitimli, kalifiye kişiler tarafından yapılmalıdır. Bilgi almak için bu numaradan SENCO ile irtibat kurun: +31 320 295 575.
- Aletin bakımını yapmadan önce "Güvenlik Uyarıları" bölümünü okuyun.
- Sadece üretici veya yetkili temsilci tarafından belirtilen yedek parçaları kullanın.

- Tüm vidalar sıkı tutulmalıdır. Gevşek vidalar çalışma güvenliğini bozar ve parçaların kırılmasına neden olur.
- Ayda bir kez kontrol edin

- Aletin güç bağlantısı kesikken iş parçası kontağı ve tetiğin serbestçe hareket ettiğinden emin olmak için günlük inceleme yapın. İş parçası kontağı veya tetik yapışıyorsa veya takılıyorsa aleti kullanmayın.

- Günde iki kez (aletin kullanım sıklığına bağlı olarak) hava girişine SENCO pnömatik yağı (5 ila 10 damla) sıkın. Diğer yağlar O-halkalarına veya aletin diğer parçalarına zarar verebilir.
- Bazı SENCO aletleri Yağsızdır ve yağ GEREKTİRMEZ, etiketi kontrol edin.

- Günde bir kez silerek temizleyin ve aşınma olup olmadığını inceleyin. Sadece gerekli olduğu durumlarda yanıcı olmayan temizlik sıvıları kullanın.
- **Suya Batırmayın.**
- **Dikkat:** Bu tarz sıvılar O-halkalarına veya aletin diğer parçalarına zarar verebilir.
- Temizlik malzemelerini doğru şekilde tasfiye edin.

SORUN GİDERME

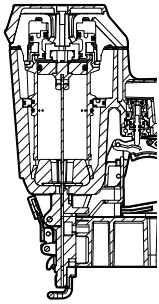

Çivinin Sıkışması Hâlinde:

Hava Beslemesini Kesin

Bağlantı Elemanlarını Çıkarın

Sıkışmayı Giderin

Doldurma yöntemini uygulayın

1	**BELİRTİ** Aletin üst kısmında hava kaçağı / Ağır çalışma **ÇÖZÜM** Hava beslemesini denetleyin / vidaları sıkın veya Onarım Kiti'ni takın – Parça Kılavuzu'na bakın
2	**BELİRTİ** Aletin alt kısmında hava kaçağı / Zayıf geri dönüş. **ÇÖZÜM** Aleti temizleyin / vidaları sıkın veya Onarım Kiti'ni takın – Parça Kılavuzu'na bakın
3	**BELİRTİ** Diğer sorunlar. **ÇÖZÜM** SENCO ile iletişime geçin.

TR

TEKNİK VERİLER

Alet Türü	Minimum/maksimum çalışma basıncı	Hava Tüketimi (Dakikada 60 çevrim) litre	Hava Girişi	Maksimum Hız (saniye başına çevrim)	Ağırlık Kg	Çivi Kapasitesi	Alet boyutu: Yükseklik mm	Alet boyutu: Uzunluk mm	Alet boyutu: Genişlik Ana Gövde mm
XtremePro Serisi									
SLP20XP	4,8-8,3 bar	52,7	1/4 inç NPT	5	1,0	110	210	241	50
SLP20XP GLN	4,8-8,3 bar	52,7	1/4 inç NPT	5	1,0	110	210	241	50
SBN10XP	4,5-7,0 bar	19,0	1/4 inç NPT	2	0,96	105	167	255	42
LS1XP	4,8-7,5 bar	23,1	1/4 inç NPT	5	1,3	100	197	211	51
FinishPro25XP	4,8-8,3 bar	52,7	1/4 inç NPT	5	1,2	110	251	249	56
FinishPro30XP	4,8-8,3 bar	61,0	1/4 inç NPT	5	1,73	104	244	305	83
FinishPro42XP	4,8-8,3 bar	133,0	1/4 inç NPT	5	2,1	104	292	330	89
SN90CXP	4,8-8,3 bar	283,2	3/8 inç NPT	2	3,62	70	337	384	106
SN90FXP	4,8-8,3 bar	283,2	3/8 inç NPT	2	3,81	60	337	508	106
FinishPro23SXP	4,8-6,9 bar	31,0	1/4 inç NPT	5	1,1	100	192	200	44
FinishPro23LXP	4,8-7,6 bar	31,0	1/4 inç NPT	5	1,2	100	226	200	44
FinishPro21LXP	4,8-7,6 bar	31,0	1/4 inç NPT	5	1,43	100	226	200	44
Pro Serisi									
FinishPro10	4,8-6,5 bar	21,6	1/4 inç NPT	2	1,1	110	168	229	44
FinishPro18Mg	4,8-8,3 bar	68,0	1/4 inç NPT	5	1,1	110	247	266	64
FinishPro16XP	4,8-8,3 bar	61,2	1/4 inç NPT	3	1,9	110	292	308	81
FinishPro35Mg	4,8-8,3 bar	62,0	1/4 inç NPT	5	1,9	110	311	330	86
FramePro601	4,8-8,3 bar	283,2	3/8 inç NPT	2	3,62	70	337	384	106
FramePro651	4,8-8,3 bar	311,5	3/8 inç NPT	2	3,81	70	362	384	106
SidingPro40	4,8-8,3 bar	172,8	3/8 inç NPT	4	2,13	70	323	351	86
SN1602	5,5-8,3 bar	255,0	3/8 inç NPT	2	6,2	50-56	478	533	144
SN1302	5,5-8,3 bar	297,0	3/8 inç NPT	2	7,0	48-56	500	560	140
SemiPro Serisi									
S200BN	4,8-8,3 bar	21,6	1/4 inç NPT	5	1,4	107	232	251	68
S200SM	4,8-8,3 bar	88,3	1/4 inç NPT	5	1,43	85	252	240	68
S250FN	4,8-8,3 bar	128,0	1/4 inç NPT	4	2,25	100	303	346	85
S900FN	4,8-8,3 bar	273,8	3/8 inç NPT	2	4,2	80	380	500	154
Black Label Serisi									
FinishPro35BL	4,8-8,3 bar	90,5	1/4 inç NPT	5	2,08	100	304	324	88,9
FinishPro18BL	4,8-8,3 bar	50,97	1/4 inç NPT	3	1,4	100	248	254	64

TR

Alet Türü	Çivi Türü (mm)																					
	0,68	0,84	1,2			1,6	1,8	2,3		2,9			3,1			3,3			3,8	4,2	4,6
			Topuz Başlı	İnce Başlı	Baş-sız			Düz	Halka	Düz	Halka	Vida	Düz	Halka	Vida	Düz	Halka	Vida	Düz		
SN1602																			100-160	100-160	100-160
SN1302																			90-130	90-130	
SN90CXP										50-90	50-75	50-75	50-90	50-75	50-75	50-90	50-75	50-75	50-90		
SN90FXP										50-90	50-75	50-75	50-90	50-75	50-75	50-90	50-75	50-75	50-90		
FramePro601										50-90	50-75	50-75	50-90	50-75	50-75	50-90	50-75	50-75	50-90		
FramePro651										50-100	50-100	50-100	50-100	50-100	50-100	50-100	50-100	50-100	50-100		
S90OFN										50-90	50-75	50-75	50-90	50-75	50-75	50-90					
SidingPro40								45-60	45-60												
FinishPro42XP							32-63														
FinishPro30XP							25-50														
FinishPro35Mg							32-63														
FinishPro35BL							32-63														
S200FN							32-63														
SLP20XP			16-42																		
SLP20XP GLN			16-42																		
FinishPro10	12-25																				
SBN10XP			12-25																		
LS1XP					13-25																
FinishPro25XP			16-54	16-42																	
FinishPro18Mg			16-54																		
FinishPro18BL			16-54																		
S200BN			16-50																		
FinishPro16XP						32-63															
S200SM						15-50															
FinishPro23SXP	12-35																				
FinishPro23LXP	12-50																				
FinishPro21LXP		15-50																			

GÜRÜLTÜ BİLGİLERİ

Gürültü Bilgileri EN12549 uyarınca	Bu değerler, alete ilişkin öz değerlerdir ve aletin kullanıldığı yerdeki gürültüyü temsil etmezler. İş parçasının sesi azaltan destekler üzerine yerleştirilmesi gibi çalışma yeri tasarımı da gürültü seviyelerini düşürmeye yardımcı olabilir.
Titreşim Bilgileri ISO8662-11 uyarınca	Bu değer, alete ilişkin bir öz değerdir ve aletin kullanıldığı zaman el-kol sistemi üzerindeki etkiyi yansıtmamaktadır.

Alet Türü	Ses basıncı seviyesi (Lpa) dB	Ses gücü seviyesi (Lwa) dB	Titreşim seviyesi m/s2
XtremePro Serisi			
SLP20XP	83	89	1,18
SLP20XP GLN	83	89	1,18
SBN10XP	78,6	87,77	1,7
LS1XP	84	89	<2,5
FinishPro25XP	89	94	<2,5
FinishPro30XP	85	98	<2,5
FinishPro42XP	89	94	<2,5
SN90CXP	96	101	4
SN90FXP	96	101	4
FinishPro23SXP	47,8	60,8	1,63
FinishPro23LXP	47,8	60,8	1,63
FinishPro21LXP	47,8	60,8	1,63
Pro Serisi			
FinishPro10	81	86	<2,5
FinishPro18Mg	68	78,8	<2,5
FinishPro16XP	93.7	106.7	<2,5
FinishPro35Mg	87,6	93,2	2,9
FramePro601	96	101	3,7
FramePro651	97	101	3,67
SidingPro40	84	97	2,6
SN1602	95,9	132	8,3
SN1302	93	106	4
SemiPro Serisi			
S200BN	91	104	<2,5
S200SM	91	104	<2,5
S250FN	91	104	<2,5
S900FN	85	90	2,5
Black Label Serisi			
FinishPro35BL	87,6	93,2	2,9
FinishPro18BL	68	78,8	<2.5

TR

AKSESUARLAR



SENCO, sahip olduğunuz SENCO aletleri için şu bileşenlerin de yer aldığı eksiksiz bir aksesuar koleksiyonu sunar:

- Hava Kompresörleri
- Hortum
- Birleştiriciler
- Bağlantı Parçaları
- Koruyucu Gözlükler
- Basınç Ölçerler
- Yağlar
- Düzenleyiciler
- Filtreler

Daha fazla bilgi almak veya tüm SENCO aksesuarlarının bulunduğu resimli kataloğu incelemek için SENCO.EU adresini ziyaret edin.

DECLARATION OF CONFORMITY

DECLARATION OF CONFORMITY	KONFORMITÄTSERKLÄRUNG	CONFORMITEITSVERKLARING
We KYOCERA SENCO Industrial Tools, Inc. of 4270 Ivy Pointe Blvd. Cincinnati, Ohio 45245 in accordance with the following directive(s): **Machine Directive 2006/42/EC** declare under our sole responsibility that: Model(s):	Wir KYOCERA SENCO Industrial Tools, Inc. von 4270 Ivy Pointe Blvd. Cincinnati, Ohio 45245 in Übereinstimmung mit den folgenden Richtlinien: **Maschinenrichtlinie 2006/42/EG** erklären in alleiniger Verantwortung, dass: Modell/Modelle:	Wij KYOCERA SENCO Industrial Tools, Inc. uit 4270 Ivy Pointe Blvd. Cincinnati, Ohio 45245 in overeenstemming met de volgende richtlijn(en): **Machinerichtlijn 2006/42/EC** verklaren onder onze eigen verantwoordelijkheid dat: Model(len):
SN90CXP, SN90FXP, FramePro601, FramePro651, SN1602, SN1302, S900FN, SidingPro40, FinishPro42XP, FinishPro16XP, FinishPro30XP, S250FN, FinishPro35Mg, FinishPro35BL, SLP20XP, SLP20XP GLN, SBN10XP, FinishPro25XP, FinishPro18Mg, FinishPro18BL, S200BN, S200SM, FinishPro23SXP, FinishPro23LXP, FinishPro21LXP, FinishPro10, LS1XP	**SN90CXP, SN90FXP, FramePro601, FramePro651, SN1602, SN1302, S900FN, SidingPro40, FinishPro42XP, FinishPro16XP, FinishPro30XP, S250FN, FinishPro35Mg, FinishPro35BL, SLP20XP, SLP20XP GLN, SBN10XP, FinishPro25XP, FinishPro18Mg, FinishPro18BL, S200BN, S200SM, FinishPro23SXP, FinishPro23LXP, FinishPro21LXP, FinishPro10, LS1XP**	**SN90CXP, SN90FXP, FramePro601, FramePro651, SN1602, SN1302, S900FN, SidingPro40, FinishPro42XP, FinishPro16XP, FinishPro30XP, S250FN, FinishPro35Mg, FinishPro35BL, SLP20XP, SLP20XP GLN, SBN10XP, FinishPro25XP, FinishPro18Mg, FinishPro18BL, S200BN, S200SM, FinishPro23SXP, FinishPro23LXP, FinishPro21LXP, FinishPro10, LS1XP**
is in conformity with the applicable essential health and safety requirements of the following documents: **2006/42/EC** **ISO11148-13:2018** Signed by: Chris Klein Position: Director of Engineering Place of DOC: KYOCERA SENCO Industrial Tools , Inc. 4270 Ivy Pointe Blvd. Cincinnati, Ohio 45245 Date: April 23, 2020 Authorized Representative: Name: Fred van Gerven Address: KYOCERA SENCO Netherlands B.V. Pascallaan 88 8218 NJ Lelystad	den geltenden Gesundheits- und Sicherheitsanforderungen entspricht, so wie sie in den folgenden Dokumenten festgehalten werden: **2006/42/EC** **ISO11148-13:2018** Unterschrieben von: Chris Klein Position: Director of Engineering Ort der Erklärung: KYOCERA SENCO Industrial Tools , Inc. 4270 Ivy Pointe Blvd. Cincinnati, Ohio 45245 Datum: 23. April 2020 Autorisierter Repräsentant: (autorisiert, die technische Dokumentation zusammenzustellen) Name: Fred van Gerven Adresse: KYOCERA SENCO Netherlands B.V. Pascallaan 88 8218 NJ Lelystad	in overeenstemming is met de toepasselijke essentiële gezondheids-en veiligheidseisen van de volgende documenten: **2006/42/EC** **ISO11148-13:2018** Ondertekend door: Chris Klein Functie: Engineeringdirecteur Locatie van doc.: KYOCERA SENCO Industrial Tools , Inc. 4270 Ivy Pointe Blvd. Cincinnati, Ohio 45245 Datum: 23 April 2020 Geautoriseerde vertegenwoordiger: (gemachtigd om het technisch dossier samen te stellen) Naam: Fred van Gerven Adres: KYOCERA SENCO Netherlands B.V. Pascallaan 88 8218 NJ Lelystad
YHDENMUKAISUUSVAKUUTUS	**ERKLÆRING OM SAMSVAR**	**FÖRSÄKRAN OM ÖVERENSSTÄMMELSE**
Me KYOCERA SENCO Industrial Tools, Inc. osoitteesta 4270 Ivy Pointe Blvd. Cincinnati, Ohio 45245 seuraavien direktiivien mukaisesti: **Konedirektiivi 2006/42/EY** julistamme yksinomaisella vastuullamme, että: Malli(t):	Vi, KYOCERA SENCO Industrial Tools, Inc. med adresse 4270 Ivy Pointe Blvd. Cincinnati, Ohio 45245, USA, erklærer i henhold til følgende direktiv(er): **Maskindirektiv 2006/42/EF** under vårt eneansvar at: Modell(er):	Vi, KYOCERA SENCO Industrial Tools, Inc. med adress 4270 Ivy Pointe Blvd. Cincinnati, Ohio 45245 förklarar i enlighet med följande direktiv: **Machindirektiv 2006/42/EG** och under vårt eget ansvar att: Modell(er):
SN90CXP, SN90FXP, FramePro601, FramePro651, SN1602, SN1302, S900FN, SidingPro40, FinishPro42XP, FinishPro16XP, FinishPro30XP, S250FN, FinishPro35Mg, FinishPro35BL, SLP20XP, SLP20XP GLN, SBN10XP, FinishPro25XP, FinishPro18Mg, FinishPro18BL, S200BN, S200SM, FinishPro23SXP, FinishPro23LXP, FinishPro21LXP, FinishPro10, LS1XP	**SN90CXP, SN90FXP, FramePro601, FramePro651, SN1602, SN1302, S900FN, SidingPro40, FinishPro42XP, FinishPro16XP, FinishPro30XP, S250FN, FinishPro35Mg, FinishPro35BL, SLP20XP, SLP20XP GLN, SBN10XP, FinishPro25XP, FinishPro18Mg, FinishPro18BL, S200BN, S200SM, FinishPro23SXP, FinishPro23LXP, FinishPro21LXP, FinishPro10, LS1XP**	**SN90CXP, SN90FXP, FramePro601, FramePro651, SN1602, SN1302, S900FN, SidingPro40, FinishPro42XP, FinishPro16XP, FinishPro30XP, S250FN, FinishPro35Mg, FinishPro35BL, SLP20XP, SLP20XP GLN, SBN10XP, FinishPro25XP, FinishPro18Mg, FinishPro18BL, S200BN, S200SM, FinishPro23SXP, FinishPro23LXP, FinishPro21LXP, FinishPro10, LS1XP**
on seuraavien asiakirjojen soveltuvien olennaisten työsuojeluvaatimusten mukainen: **2006/42/EC** **ISO11148-13:2018** Allekirjoitus: Chris Klein Asema: Koneenrakennusjohtaja Antopaikka: KYOCERA SENCO Industrial Tools , Inc. 4270 Ivy Pointe Blvd. Cincinnati, Ohio 45245 Päiväys: 23 Huhtikuu 2020 Valtuutettu edustaja: (jolla on teknisen tiedoston koontivaltuudet) Nimi: Fred van Gerven Osoite: KYOCERA SENCO Netherlands B.V. Pascallaan 88 8218 NJ Lelystad	er laget i henhold til gjeldende grunnleggende bestemmelser for helse og sikkerhet i følgende dokumenter: **2006/42/EC** **ISO11148-13:2018** Underskrevet av: Chris Klein Stilling: teknisk sjef Dokumentets sted: KYOCERA SENCO Industrial Tools , Inc. 4270 Ivy Pointe Blvd. Cincinnati, Ohio 45245, USA Dato: 23 April 2020 Autorisert representant: (godkjent for å sette sammen den tekniske filen) Navn: Fred van Gerven Adresse: KYOCERA SENCO Netherlands B.V. Pascallaan 88 8218 NJ Lelystad	uppfyller gällande hälso- och säkerhetsföreskrifter angivna i följande document: **2006/42/EC** **ISO11148-13:2018** Undertecknat av: Chris Klein Position: Director of Engineering Plats för konformitetsbekräftelsen: KYOCERA SENCO Industrial Tools , Inc. 4270 Ivy Pointe Blvd. Cincinnati, Ohio 45245 Datum: 23 April 2020 Auktoriserad representant: (auktoriserad att sammanställa det tekniska registret) Namn: Fred van Gerven Adress: KYOCERA SENCO Netherlands B.V. Pascallaan 88 8218 NJ Lelystad

DÉCLARATION DE CONFORMITÉ

Nous, KYOCERA SENCO Industrial Tools, Inc.
sis au 4270 Ivy Pointe Blvd.
Cincinnati, Ohio 45245
conformément à la (aux) directive(s) suivante(s) :

Machine Directive 2006/42/EC

déclarons, en vertu de notre responsabilité exclusive, ce qui suit:
Modèle(s) :

SN90CXP, SN90FXP, FramePro601, FramePro651, SN1602, SN1302, S900FN, SidingPro40, FinishPro42XP, FinishPro16XP, FinishPro30XP, S250FN, FinishPro35Mg, FinishPro35BL, SLP20XP, SLP20XP GLN, SBN10XP, FinishPro25XP, FinishPro18Mg, FinishPro18BL, S200BN, S200SM, FinishPro23SXP, FinishPro23LXP, FinishPro21LXP, FinishPro10, LS1XP

est conforme aux exigences essentielles applicables en matière de santé et de sécurité, telles que stipulées dans les documents ci-dessous :

2006/42/EC
ISO11148-13:2018

Signé par : Chris Klein
Poste : Directeur de l'ingénierie
Lieu du document: KYOCERA SENCO Industrial Tools , Inc.
4270 Ivy Pointe Blvd.
Cincinnati, Ohio 45245
Date: 23 Avril 2020
Représentant autorisé:
(à compiler le fichier technique)
Nom: Fred van Gerven
Adresse: KYOCERA SENCO Netherlands B.V.
Pascallaan 88
8218 NJ Lelystad

DECLARACIÓN DE CONFORMIDAD

Nosotros, KYOCERA SENCO Industrial Tools, Inc.
dirección legal 4270 Ivy Pointe Blvd.
Cincinnati, Ohio 45245
y de acuerdo con la(s) directiva(s) siguiente(s):

Directiva 2006/42/EC sobre máquinas

declaramos bajo nuestra entera responsabilidad que:
Modelo(s):

SN90CXP, SN90FXP, FramePro601, FramePro651, SN1602, SN1302, S900FN, SidingPro40, FinishPro42XP, FinishPro16XP, FinishPro30XP, S250FN, FinishPro35Mg, FinishPro35BL, SLP20XP, SLP20XP GLN, SBN10XP, FinishPro25XP, FinishPro18Mg, FinishPro18BL, S200BN, S200SM, FinishPro23SXP, FinishPro23LXP, FinishPro21LXP, FinishPro10, LS1XP

se ajusta a los requisitos esenciales de salud y seguridad establecidos en los documentos siguientes:

2006/42/EC
ISO11148-13:2018

Firmada por: Chris Klein
Cargo: Director de Ingeniería
Procedencia de los documentos:KYOCERA SENCO Industrial Tools , Inc.
4270 Ivy Pointe Blvd.
Cincinnati, Ohio 45245
Fecha: 23 de Abril 2020
Representante autorizado:
(autorizado a completar la ficha técnica)
Nombre: Fred van Gerven
Dirección:KYOCERA SENCO Netherlands B.V.
Pascallaan 88
8218 NJ Lelystad

DICHIARAZIONE DI CONFORMITÀ

La società KYOCERA SENCO Industrial Tools, Inc.
indirizzo 4270 Ivy Pointe Blvd.
Cincinnati, Ohio 45245
conformemente alle seguenti direttive:

Direttiva macchine 2006/42/CE

dichiara sotto la propria esclusiva responsabilità che:
Modelli:

SN90CXP, SN90FXP, FramePro601, FramePro651, SN1602, SN1302, S900FN, SidingPro40, FinishPro42XP, FinishPro16XP, FinishPro30XP, S250FN, FinishPro35Mg, FinishPro35BL, SLP20XP, SLP20XP GLN, SBN10XP, FinishPro25XP, FinishPro18Mg, FinishPro18BL, S200BN, S200SM, FinishPro23SXP, FinishPro23LXP, FinishPro21LXP, FinishPro10, LS1XP

è conforme ai requisiti essenziali di salute e sicurezza previsti dai seguenti documenti:

2006/42/EC
ISO11148-13:2018

Firmato: Chris Klein
Posizione: Responsabile di progettazione
Luogo di emissione: KYOCERA SENCO Industrial Tools, Inc.
4270 Ivy Pointe Blvd.
Cincinnati, Ohio 45245
Data: 23 Aprile 2020
Rappresentante autorizzato:
(autorizzato alla compilazione del rapporto tecnico)
Nome: Fred van Gerven
Indirizzo: KYOCERA SENCO Netherlands B.V.
Pascallaan 88
8218 NJ Lelystad

OVERENSSTEMMELSES DEKLARATIONEN

Vi KYOCERA SENCO Industrial Tools, Inc.
på 4270 Ivy Pointe Blvd.
Cincinnati, Ohio 45245, USA
i overensstemmelse med følgende direktiv(er):

Maskindirektiv 2006/42/EF

erklærer under eget ansvar, at:
Model(er):

SN90CXP, SN90FXP, FramePro601, FramePro651, SN1602, SN1302, S900FN, SidingPro40, FinishPro42XP, FinishPro16XP, FinishPro30XP, S250FN, FinishPro35Mg, FinishPro35BL, SLP20XP, SLP20XP GLN, SBN10XP, FinishPro25XP, FinishPro18Mg, FinishPro18BL, S200BN, S200SM, FinishPro23SXP, FinishPro23LXP, FinishPro21LXP, FinishPro10, LS1XP

er i overensstemmelse med de gældende, obligatoriske sundheds- og sikkerhedskrav i følgende dokumenter:

2006/42/EC
ISO11148-13:2018

Underskrivet af: Chris Klein
Stilling: Teknisk direktør
Stedet for DOC: KYOCERA SENCO Industrial Tools , Inc.
4270 Ivy Pointe Blvd.
Cincinnati, Ohio 45245, USA
Dato: 23 April, 2020
Autoriseret repræsentant:
(autoriseret til at udarbejde den tekniske fil)
Navn: Fred van Gerven
Adresse: KYOCERA SENCO Netherlands B.V.
Pascallaan 88
8218 NJ Lelystad

DEKLARACJA ZGODNOŚCI

My KYOCERA SENCO Industrial Tools, Inc.
Z siedzibą w 4270 Ivy Pointe Blvd.
Cincinnati, Ohio 45245
w zgodzie z następującymi dyrektywami:

Dyrektywa Maszynowa 2006/42/EC

deklarujemy z pełną odpowiedzialnością, że
Modele:

SN90CXP, SN90FXP, FramePro601, FramePro651, SN1602, SN1302, S900FN, SidingPro40, FinishPro42XP, FinishPro16XP, FinishPro30XP, S250FN, FinishPro35Mg, FinishPro35BL, SLP20XP, SLP20XP GLN, SBN10XP, FinishPro25XP, FinishPro18Mg, FinishPro18BL, S200BN, S200SM, FinishPro23SXP, FinishPro23LXP, FinishPro21LXP, FinishPro10, LS1XP

są zgodne z normami bezpieczeństwa zawartymi w następujących dokumentach:

2006/42/EC
EN792-13:2000+A1:2008

Podpisano: Chris Klein
Stanowisko: Dyrektor inżynierii
Położenie dokumentu:KYOCERA SENCO Industrial Tools, Inc.
4270 Ivy Pointe Blvd.
Cincinnati, Ohio 45245
Data: 23 kwiecień 2020
Autoryzowany przedstawiciel:
(autory-zowany do spisania danych technicznych)
Nazwisko: Fred van Gerven
Adres: KYOCERA SENCO Netherlands B.V.
Pascallaan 88
8218 NJ Lelystad

1. Senco Professional End User Warranty Policy

Considering the following constraints Senco underwrites the reliability and the quality of its supplied authorised Senco branded products.

1.1 Senco warrants to the end user that the following products will be free from defects in construction, assembly and material for the warranty period specified below.

Product	Warranty period
Senco ® XP Series-Red Cap, pneumatic tools	Five years
Senco Pro Series, pneumatic tools	One year
Senco Semi-Pro Series, pneumatic tools	One year
Senco Black Label Series, Pneumatic tools	One year
Senco DuraSpin ® Series, electric and battery tools	One year
Senco Cordless battery tools	Two years
Senco batteries and chargers for tools	One year
Senco gas tools	Two years
Senco Reconditioned Products	One year
Senco other tools	One year
Senco Compressors	One year

1.2 The warranty period starts on the day the end user purchases the product and/or 1 year after the tool has been deleted from the product line, which ever date comes first.

1.3 To claim warranty the end user needs to send the defective products or their parts, including the serial number and the original and dated sales receipt or proof of purchase from the original retailer or dealer, freight prepaid to the original retailer or dealer.

1.4 Senco is not obliged to do any repairs or replacements on any products or their parts on site.

1.5 During the warranty period Senco or its distributors will repair or replace defective products or their parts, exclusively or mainly as a result of an imperfection in construction, assembly or material, at Senco's option and expense, subject to the constraints of this warranty policy.

1.6 The repair or replacement of products or their parts under warranty, does in no case lead to prolongation of the warranty period. For every replacement product or part, the remaining original warranty period of the replaced product or part is applicable.

1.7 Senco will become the owner of the products or parts that have been replaced by Senco or its distributors as a result of being compliant to Senco's warranty, without being obligated any compensation in this matter.

1.8 Excluded from the warranty are:

- normal wear and tear parts, for example rubber o-rings, seals, driver blades, piston stops, piston/driver assemblies, isolators, drive belts, air filters and fuel systems, bits;
- any imperfection that is a result of or has evolved from the fact that there has not been used clean, dry regulated compressed air and/or the air pressure applied has exceeded the maximum indicated on the tool casting (pneumatic tools);
- any imperfection that is a result of or has evolved from normal wear, misapplication, abuse/misuse, improper modifications or storage, shipping/transport, accidents, neglect, operation at other than recommended speeds or voltage (electric units only);
- any imperfection that is a result of or has evolved from explosions, fires and natural disasters, like hurricanes, floods and earthquakes;
- Any imperfection that is a result of or has evolved from not following operating instructions, specifications and / or maintenance schedules. Read the Operator Manual for use, specifications and maintenance instructions;
- Any imperfection that is caused by repairs, modifications to the product or attempts to do so by the end user or any third party;
- Labour charges or loss or damage resulting from improper operation, maintenance or repairs are not covered by this warranty
- Any warranty claims that have been received after the warranty period, as specified in this end user warranty, has expired.

1.9 Additional costs like shipping/transport, special packaging requirements and costs of travel and accommodation, are at the end users expense.

1.10 If a complaint is unfounded, all costs incurred thereby, including handling, inspection, shipping and administrative costs on the side of Senco or its distributors, will be charged to the end user.

1.11 After expiration of the warranty period, all costs for repair or replacement, including handling, inspection, shipping and administrative costs will be charged to the end user.

1.12 Notwithstanding legal limitation periods, the limitation of all claims and appeals against Senco and third parties involved by Senco for the implementation of the agreement is one year.

1.13 If Senco fails to meet this agreement, it will not discharge the end user from the obligations arising under this or any other contract.

1.14 When the warranty terms can not be met, due to for example import or export prohibitions, strikes or other unforeseen circumstances, the warranty period will be extended accordingly.

1.15 Senco's liability is limited to the warranty. Senco is not liable for damage caused by the functioning or non-functioning of the products as delivered, repaired or modified by Senco or its distributors, including but not limited to, production losses, profit losses, reduced working range, commercial losses or consequential damages or indirect damages whatsoever.

WARRANTY

www.senco.eu

ISANTA MEMBER

CE

PC1010

Electric Air Compressor



Operating Instructions
(Original Instructions)

Betriebsanleitung
(Übersetzung der Ursprünglichen Anweisungen)

Gebruiksaanwijzing
(Vertaling van de Oorspronkelijke Gebruiksaanwijzing)

Käyttöohjeet
(Alkuperäisten Ohjeiden Käännös)

Bruksvisning
(Oversettelse av de Originale Instruksjonene)

Bruksvisning
(Översättning av de Ursprungliga Undervisningarna)

Brugsanvisning
(Oversættelse af de Originale Instruktioner)

Mode d'Emploi
(Traduction des Instructions Originales)

Instrucciones de Empleo
(La Traducción de las Instrucciones Originales)

Instruziono per l'Uso
(Traduzione delle Istruzioni Originali)

Instrukcja Obsługi
(Tłumaczenie oryginalnej instrukcji)

SENCO®

⚠ Warnings for the safe use of this compressor are included in this manual.

Read and understand this manual.

Kyocera Senco Europe
Pascallaan 88
8218 NJ Lelystad
The Netherlands
senco.eu

PC1010 • Revised April 01, 2021 (Replaces 11/28/2019)

© 2021 by Kyocera Senco Europe

EN	English	3
DE	Deutsch	19
NL	Nederlands	35
FI	Suomi	51
NO	Norsk	67
SE	Svenska	83
DK	Dansk	99
FR	Français	115
ES	Español	131
IT	Italiano	147
PL	Polski	163

Table Of Contents

Introduction 4

Inspection 4

Safety Warnings 5

Compressor Features 9

Preparation 11
- Initial Set-Up 11
- Location 11
- Electrical 11

Operation 12
- Pre-Start Checklist 12
- Start-Up 12
- Shutdown 12

Maintenance 12

Troubleshooting 13

Compressor Specifications 15

Declaration of Conformity 15

Limited Warranty 16

Parts Reference Guide 17

EN

EN

Introduction

Congratulations on the purchase of your new SENCO® Air Compressor! You can be assured your SENCO Air Compressor was constructed with the highest level of precision and accuracy. Each component has been rigorously tested by technicians to ensure the quality, endurance and performance of this air compressor.

This operator's manual was compiled for your benefit. By reading and following the simple safety, installation and operation, and maintenance steps described in this manual, you will receive years of troublefree operation from your new SENCO Air Compressor. The contents of this manual are based on the latest product information available at the time of publication. The manufacturer reserves the right to make changes in price, color, materials equipment, specifications or models at any time without notice.

Safety Alert!

A "DANGER, WARNING or CAUTION" safety warning will be surrounded by a "SAFETY ALERT BOX." This box is used to designate and emphasize Safety Warnings that must be followed when operating this air compressor. Accompanying the safety warnings are "Signal Words" which designate the degree or level of hazard seriousness. The "Signal Words" used in this manual are as follows:

DANGER:	**Indicates an imminently hazardous situation which, if not avoided, WILL result in death or serious injury.**
WARNING:	**Indicates an imminently hazardous situation which, if not avoided, COULD result in death or serious injury.**
CAUTION:	**Indicates an imminently hazardous situation which, if not avoided MAY result in minor or moderate injury or damage to the air compressor.**



The symbols set to the left of this paragraph are "Safety Alert Symbols." These symbols are used to call attention to items or procedures that could be dangerous to you or other persons using this equipment.

ALWAYS PROVIDE A COPY OF THIS MANUAL TO ANYONE USING THIS EQUIPMENT. READ ALL INSTRUCTIONS IN THIS MANUAL AND ANY INSTRUCTIONS SUPPLIED BY MANUFACTURERS OF SUPPORTING EQUIPMENT BEFORE OPERATING THIS AIR COMPRESSOR AND ESPECIALLY POINT OUT THE "SAFETY WARNINGS" TO PREVENT THE POSSIBILITY OF PERSONAL INJURY TO THE OPERATOR.

Inspection

Unbox the air compressor and write in the serial number in the space provided below. Inspect for signs of obvious or concealed freight damage. Be sure that all damaged parts are replaced and any mechanical problems are corrected prior to the operation of the air compressor.

SERIAL NUMBER_____

If you have Questions or Comments call SENCO's toll-free Action-line: **1-800-543-4596** or, e-mail:
toolprof@Senco.com

Please have the following information available for all service calls:

1. Model Number
2. Serial Number
3. Date and Place of Purchase

Senco, 4270 Ivy Pointe Blvd., Cincinnati, OH 45245

Safety Warnings

Read All Safety Warnings Before Using Air Compressor

EN

Hazard	Potential Consequence	Prevention
Risk of Electric Shock or Electrocution  	• Serious injury or death could occur if the air compressor is not properly grounded. Your air compressor is powered by electricity and may cause electric shock or electrocution if not used properly.	• Make sure the air compressor is plugged into a properly grounded outlet which provides correct voltage and adequate fuse protection.
	• Electrical shock may occur from electrical cord.	• Check power cord for signs of crushing, cutting or heat damage. Replace faulty cord before use. • Keep all connections dry and off the ground. Do not allow electrical cords to lay in water or in such a position where water could come in contact with them. Do not touch plug with wet hands. • Do not pull on the electrical cord to disconnect from the outlet.
	• Electrical shock may occur if air compressor is not operated properly.	• Never operate air compressor in wet conditions or outdoors when it is raining. • Never operate air compressor with safety guards/covers removed or damaged.
	• Serious injury or death may occur if electrical repairs are attempted by unqualified persons.	• Any electrical wiring or repairs performed on this air compressor should be done by Authorized Service Personnel in accordance with National and Local electrical codes. • Before opening any electrical enclosure, always shut off the air compressor, relieve pressure and unplug the air compressor from the power source. Allow air compressor to cool down. Never assume the air compressor is safe to work on just because it is not operating. It could restart at any time!

EN

Safety Warnings

Read All Safety Warnings Before Using Air Compressor

Hazard	Potential Consequence	Prevention
Risk of Explosion or Fire  	• Serious injury or death may occur from normal electrical sparks in motor and pressure switch.	• Always operate air compressor in a well ventilated area free of flammable vapors, combustible dust, gases or other combustible materials. • If spraying flammable material, locate the air compressor at least 6 meters away from the spray area. (An additional hose may be required.)
	• Serious injury may occur if any air compressor ventilation openings are restricted, causing the air compressor to overheat and start on fire.	• Never place objects against or on top of air compressor. Operate air compressor at least 30 cm away from any wall or obstruction that would restrict proper ventilation.
Risk of Bursting 	• Serious injury or death may occur from an air tank explosion if air tanks are not properly maintained.	• Drain air tank daily or after each use to prevent moisture buildup in the air tank. • If air tank develops a leak, replace the air tank immediately. Never repair, weld or make modifications to the air tank or its attachments. • Never make adjustments to the factory set pressures.
	• Serious injury may occur from an air compressor malfunction or exploding accessories if incorrect system components, attachments or accessories are used.	• Never exceed manufacturer's maximum allowable pressure rating of attachments. • Because of extreme heat, do not use plastic pipe or lead tin soldered joints for a discharge line. • Never use air compressor to inflate small, low pressure objects such as toys. • All hoses and fittings shall be suitable for site use at the maximum allowable working pressure of the portable compressor. • Use only genuine SENCO® repair parts for your air compressor.

Safety Warnings

Read All Safety Warnings Before Using Air Compressor

EN

Hazard	Potential Consequence	Prevention
Risk to Breathing 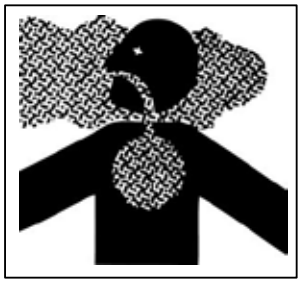	• Serious injury or death could occur from inhaling compressed air. The air stream may contain carbon monoxide, toxic vapors or solid particles.	• Never inhale air from the air compressor either directly or from a breathing device connected to the air compressor.
	• Sprayed materials such as paint, paint solvents, paint remover, insecticides, weed killers, etc. contain harmful vapors and poisons.	• Operate air compressor only in a well ventilated area. Follow all safety instructions provided with the materials you are spraying. Use of a respirator may be required when working with some materials.
Risk of Burns 	• Serious injury could occur from touching exposed metal parts. These areas can remain hot for some time after the air compressor is shut down.	• Never allow any part of your body or other materials to make contact with any exposed metal parts on the air compressor, motor, or pipework.
Risk of Flying Objects 	• Soft tissue damage can occur from the compressed air stream.	• Always wear OSHA required “Z87” safety glasses to shield the eyes from flying debris. • Never point the air stream at any part of your body, anyone else or animals. • Never leave pressurized air compressor unattended. Shut off air compressor and relieve pressure before attempting maintenance, attaching tools or accessories.
Eye Protection Must Be Worn 	• Serious injury can occur from loose debris being propelled at a high speed from the compressed air stream.	• Always maintain a safe distance from people and animals while operating the air compressor. • Do not move the air compressor while air tank is under pressure. Do not attempt to move the air compressor by pulling on the hose.

EN

Safety Warnings

Read All Safety Warnings Before Using Air Compressor

Hazard	Potential Consequence	Prevention
Risk from Moving Parts  **Warning: Unit May Start Without Warning** 	• Risk of bodily injury from moving parts. This air compressor cycles automatically when the pressure switch is in the **ON (1)**/Auto position.	• Always turn off air compressor when not in use. Bleed pressure from the air hose and unplug from electrical outlet before performing maintenance. All repairs to the air compressor should be made by an Authorized Service person. Never assume the air compressor is safe to work on just because it is not operating. It could restart at any time!
	• Risk of injury from negligent use.	• Do not operate without protective covers/guards. Replace damaged covers/guards before using the air compressor.
Risk from Negligence 		• Never allow children or adolescents to operate this air compressor! • Stay alert -- watch what you are doing. Do not operate the air compressor when fatigued or under the influence of alcohol or drugs. • Know how to stop the air compressor. Be thoroughly familiar with controls.
Risk of Air Compressor Damage	• Risk of major repair.	• Do not operate air compressor without an air filter. • Do not operate air compressor in a corrosive environment. • Do not incline the air compressor transversly or longitudinally more than 10°. • Always operate the air compressor in a stable, secure position to prevent air compressor from falling. • Follow all maintenance instructions listed in this manual.

! SAVE THESE INSTRUCTIONS !

Compressor Features

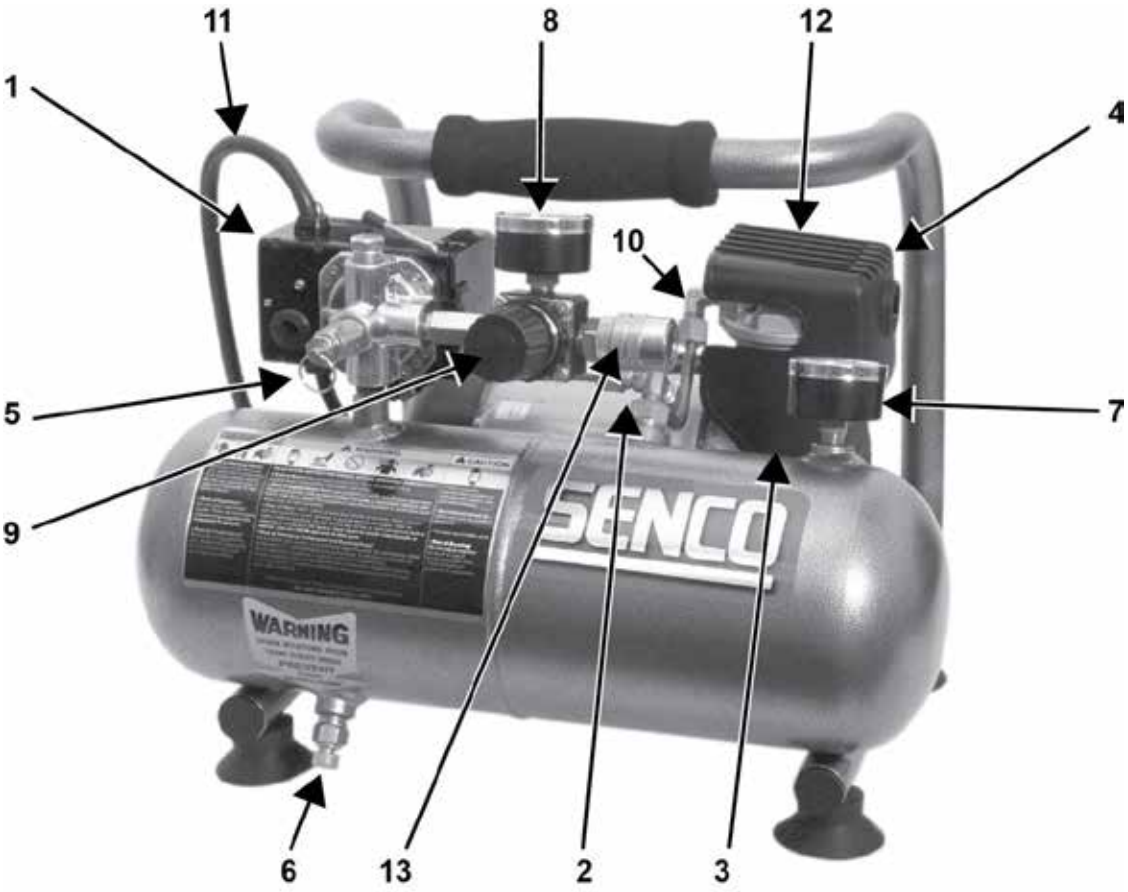

1.	Motor/Pressure Switch
2.	Thermal Overload / Reset
3.	Air Intake Filter
4.	Air Compressor Pump
5.	Safety Relief Valve
6.	Air Tank Drain Valve
7.	Tank Pressure Gauge
8.	Outlet Pressure Gauge
9.	Pressure Regulator
10.	Discharge Line
11.	Electric Power Cord
12.	Ventilation Openings / Protective Shroud
13.	Quick Disconnect

EN

Compressor Features

1) Motor/Pressure Switch: This switch is used to start or stop the air compressor. Moving the switch to the **ON (1)** position will provide automatic power to the pressure switch which will allow the motor to start when the air tank pressure is below the factory set cut-in pressure. When in the **ON (1)** position, the pressure switch stops the motor when the air tank pressure reaches the factory set cut-out pressure. For safety purposes, this switch also has a pressure release valve located on the side of the switch designed to automatically release compressed air from the air compressor pump head and its discharge line when the air compressor reaches cut-out pressure or is shut off. This allows the motor to restart freely. Moving the switch to the **OFF (0)** position will remove power from the pressure switch and stop the air compressor.



2) Motor Thermal Overload: Motor has a protective breaker located on the pump. Excessive amperage draw will result in the breaker tripping to protect the motor and operator. Reset the breaker by pushing the black plastic stem back into the housing. Reset switch if it is tripped.



3) Air Intake Filter: This filter is designed to clean air coming into the pump. To ensure the pump continually receives a clean, cool, dry air supply, this filter must always be clean and ventilation opening free from obstructions. The filter can be removed for cleaning by using warm, soapy water. Rinse the filter and air dry.



4) Air Compressor Pump: To compress air, the piston moves up and down in the cylinder. On the downstroke, air is drawn in through the air intake valve while the exhaust valve remains closed. On the upstroke, air is compressed, the intake valve closes and compressed air is forced out through the exhaust valve, into the discharge line, through the check valve and into the air tank.



5) Safety Relief Valve: This valve is designed to prevent system failures by relieving pressure from the system when the compressed air reaches a predetermined level. The valve is preset by the manufacturer and must not be modified in any way. To verify the valve is working properly, pull on the ring. Air pressure should escape. When the ring is released, it will reseat.



6) Air Tank Drain Valve: The drain valve is used to remove moisture from the air tank(s) after the air compressor is shut off. **NEVER attempt to open the drain valve when more than 0.7 bar of air pressure is in the air tank!** To open the drain valve, turn the knob counter-clockwise. Tilt tank to ensure that all condensation drains through valve.

7) Air Tank Pressure Gauge: The air tank pressure gauge indicates the reserve air pressure in the air tank(s).

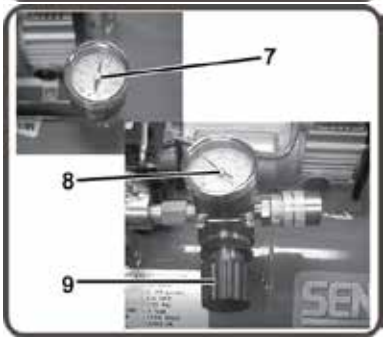

8) Outlet Pressure Gauge: The outlet pressure gauge indicates the air pressure available at the outlet side of the regulator. This pressure is controlled by the regulator and is always less or equal to the air tank pressure.

9) Pressure Regulator: The air pressure coming from the air tank is controlled by the regulator knob. Turn the pressure regulation knob clockwise to increase discharge pressure, and counter-clockwise to decrease discharge pressure. Follow tool operating instructions for recommended pressure range.



10) Discharge Line: Please note that the discharge line is very hot. **HOT SURFACES: Do not remove protective shroud. High temperature after sustained use.**

Preparation

Initial Set-Up

1. Read safety warnings before setting-up air compressor.

Location

EN

Caution	**In order to avoid damaging the air compressor, do not incline the air compressor transversely or longitudinally more than 10º.**

1. Place air compressor at least 30 cm away from obstacles that may prevent proper ventilation.

   Do not place air compressor in an area:

   - Where there is evidence of oil or gas leaks.
   - Where flammable gas vapors or materials may be present.

Warning 	**Serious injury or death may occur if electrical sparks from motor and pressure switch come in contact with flammable vapors, combustible dust, gases or other combustible materials. When using the air compressor for spray painting, place the air compressor as far away f rom the work area as possible, using extra air hoses instead of extension cords.**

   - Where air temperatures fall below 0°C or exceed 40°C.
   - Where extremely dirty air or water could be drawn into the air compressor.

Electrical

Danger 	**Improper connection of the equipment-grounding conductor can result in a risk of shock or electrocution. Check with a qualified electrician or service personnel if you are in doubt as to whether the outlet is properly grounded. Do not use any type of adapter with this product. If repair or replacement of the cord or plug is necessary, do not connect the grounding wire to either flat blade terminal. The wire with insulation having an outer surface that is green with or without yellow stripes is the grounding wire.**

Warning 	**This product must be grounded. If there should be a malfunction or breakdown, grounding provides a path of least resistance for electric current to reduce the risk of electric shock. This product is equipped with a cord having an equipment grounding conductor and a grounding type plug. The plug must be plugged into an appropriate outlet that is properly installed and grounded in accordance with all local codes and ordinances.**

1. SENCO® DOES NOT RECOMMEND THE USE OF EXTENSION CORDS as this can create power loss and overheating of the motor. Use of an additional air hose is recommended rather than an extension cord. If use of an extension cord is unavoidable, it should be plugged into a GFCI found in circuit boxes or protected receptacles.

   When using an extension cord, observe the following:

Cable Length	Wire Gauge
Up to 8 meters	12 AWG
Up to 30 meters	10 AWG
Up to 50 meters	8 AWG
Up to 75 meters	6 AWG

   Use only extension cords having an electrical rating not less than the rating of the product. Do not use damaged extension cords. Examine extension cord before using and replace if damaged. Do not abuse extension cord and do not yank on any cord to disconnect. Keep cord away from heat and sharp edges. Always shut off the air compressor switch before removing the plug from the receptacle.

EN

Operation

Pre-Start Checklist

1. Remove any moisture in the air compressor tank. Remove excessive pressure by pulling on the safety relief valve ring or with an air tool, then open the air tank drain valve in the bottom of the air tank. Close tightly when drained.



Warning: Risk of bodily injury. NEVER attempt to open the drain valve when more than 0.7 bar of air pressure is in the air tank!

2. Make sure the air compressor Motor Switch is in the **OFF (0)** position.
3. Make sure all safety valves are working correctly.
4. Make sure all guards and covers are in place and securely mounted.

Start-Up

1. Ensure the lever on the pressure switch box is in the **OFF (0)** position.
2. Plug the power cord into the grounded outlet.
3. Move the motor switch to the **ON (1)** position.
4. This will allow the air compressor to **Start** building up pressure in the air tanks and **Stop** when correct pressure is achieved. When pressure drops with usage, the air compressor will **Start** building up pressure again.
5. Set pressure by adjusting the pressure regulator knob counter-clockwise for less pressure and clockwise for more pressure.
6. If you notice any unusual noise or vibration, stop the air compressor and refer to “Troubleshooting.”

Shutdown

1. To stop the air compressor, move the lever on the motor switch to the **OFF (0)** position. NEVER stop the air compressor by unplugging it from the power source. This could result in risk of electrocution.
2. Drain air from the air tank by releasing air with an attached air tool or by pulling on the safety relief valve ring.
3. Once pressure in the air tanks register under 0.7 bar, open the drain valve under each air tank to drain any moisture.
4. Allow the air compressor to cool down.
5. Wipe air compressor clean and store in a safe, non-freezing area.

Maintenance

Read the instruction manual before performing maintenance. The following procedures must be performed when stopping the air compressor for maintenance or service.

1. Turn off the air compressor.



Warning: Never assume the air compressor is safe to work on just because it is not operating. It could restart at any time!

2. Disconnect cord from main power supply.
3. Open all drains.
4. Wait for the air compressor to cool before starting service.

Maintenance Chart

Procedure	Daily	Weekly	Monthly
Drain condensation in air tank(s)	X		
Check for unusual noise/vibration	X		
Check for air leaks	X		
Inspect air filter		X	
Clean exterior of compressor		X	
Check safety relief valve			X

Troubleshooting

Symptom 1. Motor will not run or restart.	
Probable Cause	**Remedy**
• Power cord not plugged in.	• Plug cord into grounded outlet.
• Motor/Pressure switch in **OFF (0)** position.	• Move switch to **ON (1)** position.
• Motor thermal overload switch has tripped.	• Turn air compressor off, wait until motor is cool, then check motor circuit breaker.
• Fuse blown or circuit breaker has tripped.	• Replace fuse or reset circuit breaker. • Check for proper fuse amperage. • Check for low voltage conditions. • Disconnect any other electrical appliances from circuit or operate air compressor on its own branch circuit.
• Wrong gauge wire or length of extension cord.	• Check chart on page 10 for proper gauge wire and cord length.
• Air tank pressure exceeds motor/pressure switch “cut-in” pressure.	• Motor will start automatically when air tank pressure drops below “cut-in” pressure of motor/pressure switch.
• Pressure release valve on motor/pressure switch has not unloaded pump head pressure.	• Bleed the line by moving the switch to the **OFF (0)** position.
• Defective motor, motor capacitor, motor/pressure switch, or check valve.	• Contact Senco Customer Service.

Symptom 2. When in the ***ON (1)*** position, motor runs continuously.	
Probable Cause	**Remedy**
• Motor/Pressure switch does not shut off motor when air compressor reaches “cut-out” pressure and safety relief valve activates.	• Move the motor/pressure switch to the **OFF (0)** position. If the motor doesn’t shut off, unplug the air compressor. If the electrical contacts are welded together, replace the pressure switch.
• Air compressor is incorrectly sized.	• Limit the air pressure to the capacity of the air compressor. Either use a smaller tool or a larger air compressor.

Symptom 3. Air continues to leak at motor/pressure switch release valve after motor stops.	
Probable Cause	**Remedy**
• The check valve is stuck open.	• Remove, clean, or replace.

Symptom 4. Air continues to leak at motor/pressure switch release valve after motor is running.	
Probable Cause	**Remedy**
• Defective motor/pressure switch.	• Replace.

Symptom 5. Air leaks from safety relief valve.	
Probable Cause	**Remedy**
• Possible defective safety relief valve.	• Operate safety relief valve manually by pulling on ring. If it still leaks, it should be replaced.
• Excessive air tank pressure.	• Defective motor/pressure switch. Replace.

EN

Troubleshooting	
Symptom 6. Air leaks at fittings.	
Probable Cause	**Remedy**
• Fittings are not tight enough.	• Tighten fittings where air can be heard escaping. Check fittings with soapy water solution. **Do not overtighten.**
Symptom 7. Air leak in air tank.	
Probable Cause	**Remedy**
• Defective or rusted air tank.	• Air tank must be replaced. **Do not attempt to repair air tank! Do not weld, repair or make modifications.**
Symptom 8. Air blowing from inlet filter.	
Probable Cause	**Remedy**
• Damaged inlet (reed) valve.	• Contact SENCO Customer Service.
Symptom 9. Insufficient pressure at air tool or accessory.	
Probable Cause	**Remedy**
• Pressure regulator knob not turned to high enough pressure or defective pressure regulator.	• Adjust pressure regulator knob to proper setting or replace.
• Restricted air intake filter.	• Clean.
• Air leaks.	• Check for leaks and repair.
• Air compressor is not large enough for air requirement.	• Check the accessory air requirement. If it is higher than the CFM or pressure supply of the air compressor, you need a larger air compressor.
Symptom 10. Air compressor not making enough air.	
Probable Cause	**Remedy**
• Restricted air intake filter.	• Clean.
• Defective (reed) valve.	• Drain air tank and measure pump up time. Compare to specifications. If lower, remove pump head and inspect valve plate, clean or replace.
Symptom 11. Moisture in discharge air.	
Probable Cause	**Remedy**
• Condensation in air tank caused by high level of atmospheric humidity or air compressor is not run long enough.	• Drain air tank after every use. Drain air tank more often in humid weather and use an air line filter.

Compressor specifications

Model(s)		PC1010EU/ PC1010EUS/ PC1010S	PC1010EU-2P	PC1010EUS-UK110
Motor	Horsepower peak (HP)	0.5HP	0.5HP	0.5HP
	Horsepower running (HP)	0.3HP	0.3HP	0.3HP
	Power peak (kW)	0.375KW	0.375KW	0.375KW
	Power running (kW)	0.230KW	0.230KW	0.230KW
	Voltage (V)	230V	230V	110V
	Frequency (Hz)	50Hz	50Hz / 60Hz	50Hz
	RPM	2850	2850 / 3450	2850
Compressor pump	Number of cylinders	1	1	1
	Compression stage	1	1	1
	Crankcase	Aluminum	Aluminum	Aluminum
	Bearings	Ball	Ball	Ball
	Cylinder	Aluminum	Aluminum	Aluminum
	Valves	Reed-Single	Reed-Single	Reed-Single
	Head	Aluminum	Aluminum	Aluminum
	Filter	Insert	Insert	Insert
Motor/Pressure switch setting	Cut-out (bar)	8,6	8,6	8,6
	Cut-in (bar)	6,6	6,6	6,6
	Controls	ON(1)/OFF(0)	ON(1)/OFF(0)	ON(1)/OFF(0)
Air tank	Capacity (l)	3,8	3,8	3,8
Performance	Air displacement (l/min)	32	32 / 39	32
	Maximum pressure (bar)	8,6	8,6	8,6
	l/min @ 4 bar	15	15 / 20	15
	l/min @ 6 bar	12	12 / 17	12
	l/min @ 7 bar	10	10 / 16	10
	l/min @ maximum pressure	9	9 / 11	9
	Pump-up time: 0-max bar (s)	160	160 / 110	160
	Recovery time: 7-max bar (s)	48	48 / 30	48
Air outlet	Connector type	3-in-1 universal	3-in-1 universal	3-in-1 universal
	Number of air outlets	1	1	1
	Dimension air outlet (inch)	1/4"	1/4"	1/4"
Weight	Net (kg)	9,1	9,3	9,1
Dimensions	Basic LxWxH (cm)	36x33x25	37x30x30	37x27x27
Noise	Measured sound power level (dBA)	78	78	78
	Guaranteed sound power level (dBA)	81	81	81

Declaration of Conformity

We Senco Brands, Inc.
of 4270 Ivy Pointe Blvd., Cincinnati, Ohio 45245
in accordance with the following directive(s):
Machine Directive 2006/42/EC
Pressure Vessel Directive 2009/105/EC.
EMC Directive 2014/30/EU
Low Voltage Directive 2014/35/EU
RoHS Directive 2011/65/EU
Noise Emission Directive 2000/14/EC, 2005/88/EC
declare under our sole responsibility that: Model(s):`
PC1010EU, PC1010EU-2P , PC1010EUS, PC1010EUS-UK110, PC1010PL, PC1010S, PC1010UK1, PC1010UK2
is in conformity with the app2licable essential health and safety requirements of the following documents:
EN IO 14121-1:2007, EN ISO 3744:1995, EN ISO 4871:2009, EN1012-1:2010, EN 60204-1:2006+A1:2009, EN286-1:1998
Signed by Chris Klein
Position: Director of Engineering
Place of DOC: Senco Brands, Inc.
4270 Ivy Pointe Blvd., Cincinnati, Ohio 45245
On Date: September 4, 2014
Authorized Representative:

Name: Peter van der Wel
Address: Senco Brands B.V.
Geurdeland 17E, 6673 DR Andelst, The Netherlands

EN

1. Senco Professional End User Warranty Policy

Considering the following constraints Senco underwrites the reliability and the quality of its supplied authorised Senco branded products.

1.1 Senco warrants to the end user that the following products will be free from defects in construction, assembly and material for the warranty period specified below.

Product	Warranty period
Senco ® XP Series-Red Cap, pneumatic tools	Five years
Senco ® XP Series-Black Cap, pneumatic tools	Two years
Senco Pro Series, pneumatic tools	One year
Senco Semi-Pro Series, pneumatic tools	One year
Senco DuraSpin ® Series, electric and battery tools	One year
Senco Cordless battery tools	Two years
Senco batteries and chargers for tools	One year
Senco gas tools	Two years
Senco Reconditioned Products	One year
Senco other tools	One year
Senco Compressors	One year

1.2 The warranty period starts on the day the end user purchases the product and/or 1 year after the tool has been deleted from the product line, which ever date comes first.

1.3 To claim warranty the end user needs to send the defective products or their parts, including the serial number and the original and dated sales receipt or proof of purchase from the original retailer or dealer, freight prepaid to the original retailer or dealer.

1.4 Senco is not obliged to do any repairs or replacements on any products or their parts on site.

1.5 During the warranty period Senco or its distributors will repair or replace defective products or their parts, exclusively or mainly as a result of an imperfection in construction, assembly or material, at Senco's option and expense, subject to the constraints of this warranty policy.

1.6 The repair or replacement of products or their parts under warranty, does in no case lead to prolongation of the warranty period. For every replacement product or part, the remaining original warranty period of the replaced product or part is applicable.

1.7 Senco will become the owner of the products or parts that have been replaced by Senco or its distributors as a result of being compliant to Senco's warranty, without being obligated any compensation in this matter.

1.8 Excluded from the warranty are:

- Normal wear and tear parts, for example rubber o-rings, seals, driver blades, piston stops, piston/driver assemblies, isolators, drive belts, air filters and fuel systems, bits;
- Any imperfection that is a result of or has evolved from the fact that there has not been used clean, dry regulated compressed air and/or the air pressure applied has exceeded the maximum indicated on the tool casting (pneumatic tools);
- Any imperfection that is a result of or has evolved from normal wear, misapplication, abuse/misuse, improper modifications or storage, shipping/transport, accidents, neglect, operation at other than recommended speeds or voltage (electric units only);
- Any imperfection that is a result of or has evolved from explosions, fires and natural disasters, like hurricanes, floods and earthquakes;
- Any imperfection that is a result of or has evolved from not following operating instructions, specifications and / or maintenance schedules. Read the Operator Manual for use, specifications and maintenance instructions;
- Any imperfection that is caused by repairs, modifications to the product or attempts to do so by the end user or any third party;
- Labour charges or loss or damage resulting from improper operation, maintenance or repairs are not covered by this warranty
- Any warranty claims that have been received after the warranty period, as specified in this end user warranty, has expired.

1.9 Additional costs like shipping/transport, special packaging requirements and costs of travel and accommodation, are at the end users expense.

1.10 If a complaint is unfounded, all costs incurred thereby, including handling, inspection, shipping and administrative costs on the side of Senco or its distributors, will be charged to the end user.

1.11 After expiration of the warranty period, all costs for repair or replacement, including handling, inspection, shipping and administrative costs will be charged to the end user.

1.12 Notwithstanding legal limitation periods, the limitation of all claims and appeals against Senco and third parties involved by Senco for the implementation of the agreement is one year.

1.13 If Senco fails to meet this agreement, it will not discharge the end user from the obligations arising under this or any other contract.

1.14 When the warranty terms can not be met, due to for example import or export prohibitions, strikes or other unforeseen circumstances, the warranty period will be extended accordingly.

1.15 Senco's liability is limited to the warranty. Senco is not liable for damage caused by the functioning or non-functioning of the products as delivered, repaired or modified by Senco or its distributors, including but not limited to, production losses, profit losses, reduced working range, commercial losses or consequential damages or indirect damages whatsoever.

www.senco-emea.com

PC1010

EN

1/2 HP Electric Air Compressor

Parts Reference Guide

MODEL : PC1010EU

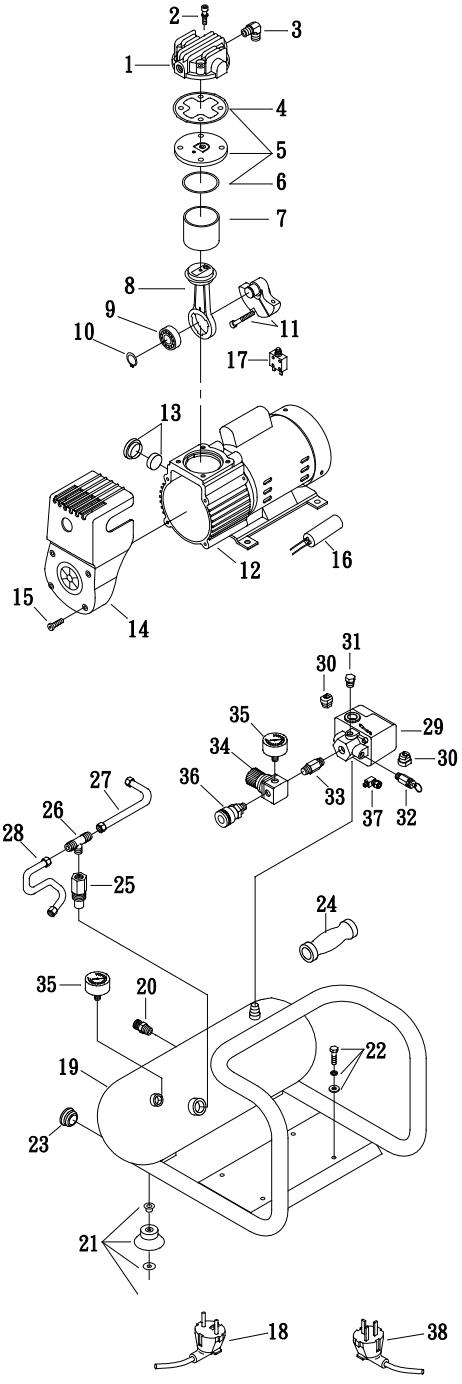

Ref. No.	Description	Part No.	Qty.
1	**Cylinder head**	**3101063A**	**1**
2	Allen bolt set	3B01-M05*060V	4
3	Exhaust elbow	2N06-01T02H	1
4	Cylinder head gasket	2G01-025H	1
5	Exhaust valve assembly	3B11-DC02A	1
6	Valve seat gasket	2G03-018	1
7	Cylinder	3201068	1
8	Rod assembly	3B3-MB02	1
9	Bearing	2N35-6201ZZC3	1
10	Clip	2N42-S12	1
11	Crankshaft & balancer	3304086	1
12	Motor set (230V)	3B8-MB0206S	1
	Motor set (110V)	3B8-MB0210S	1
13	**Air filter set**	**2140026**	**1**
14	**Shroud**	**2428015**	**1**
15	Bol t	2B02-FM4*015B	4
16	**Running capacitor (230V)**	**2E27-004F4525**	**1**
	Running capacitor (110V)	2E27-016F2530	1
17	Circuit breaker (230V)	2E25-01AS	1
	Circuit breaker (110V)	2E25-05A	1
18	Power cable (2 Pin)	2E01-029S	1
19	Air tank	34011740	1
20	**Drain valve**	**2405012**	**1**
21	Rubber pad set	3433011-ARS	4
22	Hexagon bolt set	3B00-FM06*012RS	4
23	Plug	2N32-W07RS	2
24	**Grip**	**2432107**	**1**
25	**Check valve**	**2414033A**	**1**
26	Unloading 3-way pipe	2N09-02H01T02H4	1
27	Unloading tube	3B2-02*190F	1
28	Discharge tube	2T02-02*0260RS	1
29	Pressure switch	2E21-AA256BPS	1
30	Strain relief bushing	2E04-008	2
31	Plug	2N33-009	1
32	**Pressure relief valve**	**2406021A**	**1**
33	Nipple	2N01-058RS	1
34	**Regulator**	**2408008RNX**	**1**
35	Pressure gauge	2D12-15D14BAR	2
36	Quick coupler (PC1010EU only)	07S1/4M-ERS	1
	Quick coupler (For PC1010EU combo kit, PC1010S,6PR2001N)	070S1/4M-C	1
37	**Unloading valve**	**2409015**	**1**
38	Power cable(3Pin)	2E01-044S	1

PC1010 • Revised April 01, 2021 (Replaces 2/10/2016)

© 2021 by Kyocera Senco Europe

Inhalt

Einleitung 20

Inspektion 20

Sicherheitshinweise 21

Leistungsmerkmale des Kompressors 25

Vorbereitung 27
- Einrichten Für Die Erstmalige Inbetriebnahme 27
- Aufstellort 27
- Elektrik 27

Betrieb 28
- Checkliste Für Vorbereitung Auf Die Inbetriebnahme 28
- Inbetriebnahme 28
- Ausschalten 28

Wartung 28

Störungsbeseitigung 29

Technische Daten 31

Konformitätserklärung 31

Begrenzte Garantie 32

Teile Referenzhandbuch 33

Einleitung

Wir beglückwünschen Sie zum Kauf Ihres neuen SENCO®-Luftkompressors! Sie können sich sicher sein, dass Ihr SENCO-Luftkompressor mit höchster Präzision gebaut wurde. Jede Komponente wurde streng von Technikern geprüft, um Qualität, Haltbarkeit und Leistung dieses Luftkompressors sicherzustellen. Diese Bedienungsanleitung soll Ihnen beim Betrieb helfen. Wenn Sie dieses Handbuch durchlesen und die in ihm enthaltenen einfachen Sicherheits-, Montage- und Bedienungsanweisungen sowie Wartungsschritte beachten, wird Ihr neuer SENCO-Luftkompressor jahrelang störungsfrei funktionieren. Der Inhalt dieses Handbuchs basiert auf den neusten Produktinformationen, die zum Zeitpunkt der Veröffentlichung vorlagen. Der Hersteller behält sich das Recht vor, Preis, Farbe, Werkstoffe, Ausstattung, Spezifikationen oder Modelle jederzeit ohne Vorankündigung zu ändern.

DE

Sicherheitshinweis!

Jeder Sicherheitshinweis des Typs "GEFAHR", "WARNUNG" oder ACHTUNG" ist mit einem "SICHERHEITSHWEIS-KASTEN" umrandet.

Dieser Kasten dient dazu, Sicherheitshinweise zu markieren und hervorzuheben, die beim Betrieb des Luftkompressors zu beachten sind. Vor den Sicherheitshinweisen finden Sie "Signalwörter", die den Grad bzw. die Größenordnung der Gefahr bezeichnen. Die in diesem Handbuch verwendeten "Signalwörter" lauten wie folgt:

GEFAHR:	**Bezeichnet eine unmittelbar gefährliche Situation, die – falls sie nicht vermieden wird tödlich oder mit Personenschäden enden wird.**
WARNUNG:	**Bezeichnet eine potenziell gefährliche Situation, die – falls sie nicht vermieden wird – tödlich oder mit Personenschäden enden könnte.**
ACHTUNG:	**Bezeichnet eine potenziell gefährliche Situation, die – falls sie nicht vermieden wird – mit geringfügigen oder minderschweren Personenschäden oder der Beschädigung des Luftkompressors enden könnte.**



Die Symbole links neben diesem Abschnitt sind so genannte "Sicherheitshinweis-Symbole."

Diese Symbole dienen dazu, auf bestimmte Punkte oder Prozeduren aufmerksam zu machen, die für Sie oder Personen, die dieses Gerät benutzen, gefährlich sein könnten.

STELLEN SIE JEDER PERSON, DIE DIESES GERÄT BENUTZT, EINE KOPIE DIESES HANDBUCHS ZUR VERFÜGUNG. LESEN SIE ALLE IN DIESEM HANDBUCH ENTHALTENEN ANWEISUNGEN UND SONSTIGEN VON DER HERSTELLER DER ZUBEHÖRTEILE MITGELIEFERTEN ANWEISUNGEN DURCH, EHE SIE DIESEN LUFTKOMPRESSOR BEDIENEN, UND HEBEN SIE BESONDERS DIE "SICHERHEITSHINWEISE" HERVOR, UM DIE GEFAHR ZU VERMEIDEN, DASS SICH DER BEDIENER VERLETZT.

Inspektion

Nehmen Sie den Luftkompressor aus der Transportkiste und notieren Sie seine Seriennummer in der unten dafür vorgesehenen Rubrik. Inspizieren Sie den Luftkompressor auf Anzeichen für sichtbare oder verdeckte Transportschäden. Stellen Sie sicher, dass alle beschädigten Teile ausgetauscht und alle mechanischen Probleme behoben werden, bevor Sie den Luftkompressor in Betrieb nehmen.

Seriennummer_____

Wenn Sie Fragen haben oder Hinweise geben möchten, dann können Sie SENCO gebührenfrei unter folgender Tel.-Nr. anrufen: **1-800-543-4596** oder E-Mail: toolprof@Senco.com

Bitte halten Sie bei Service-Anrufen folgende Informationen bereit:

1. Nummer des Modells
2. Seriennummer
3. Datum und Ort des Kaufs

Senco, 4270 Ivy Pointe Blvd., Cincinnati, OH 45245

Sicherheitshinweise



Lesen sie alle sicherheitshinweise durch, bevor sie den kompressor betreiben

Gefahr	Potenzielle Folgen	Unfallverhütung
Gefahr Durch Elektrische Schläge oder Tödliche Elektroschocks  	• Wenn der Luftkompressor nicht ordnungsgemäß geerdet wird, kann dies Verletzungen, eventuell mit Todesfolge, nach sich ziehen. Der Luftkompressor wird elektrisch betrieben und kann Quelle elektrischer Schläge oder sogar tödlicher Elektroschocks sein, wenn er nicht ordnungsgemäß betrieben wird.	• Stellen Sie sicher, dass der Luftkompressor an eine ordnungsgemäß geerdete Netzsteckdose angeschlossen wird, die die richtige Spannung führt und angemessen durch eine Sicherung gesichert ist. • Prüfen Sie das Netzkabel auf Anzeichen für Beschädigung durch Quetschung, Schnitte oder Wärme.
	• Das Netzkabel kann Quelle elektrischer Schläge sein.	• Ersetzen Sie das Netzkabel vor Inbetriebnahme, falls es beschädigt ist. • Hallten Sie alle Anschlüsse trocknen unin ausreichendem Abstand zum Boden. Netzkabel dürfen nicht im Wasser liegen oder an Stellen, an denen sie in Kontakt mit Wasser kommen könnten. Berühren Sie den Stecker niemals mit nassen Händen.
	• Zu elektrischen Schlägen kann es kommen, wenn der Luftkompressor nicht ordnungsgemäß betrieben wird.	• Ziehen Sie nicht am Netzkabel, um den Stecker aus der Steckdose zu ziehen. • Betreiben Sie den Luftkompressor niemals unter feuchten Umgebungsbedingungen oder unter freiem Himmel, wenn es regnet.
	• Wenn unqualifizier tes Personal versucht, den Luftkompressor zu reparieren, kann dies zu Verletzungen führen.	• Betreiben Sie den Luftkompressor niemals, wenn die Schutzverkleidung bzw. die Abdeckungen entfernt oder beschädigt sind. • Der Luftkompressor darf nur von zugelassenen Kundendiensttechnikern in Übereinstimmung mit nationalen und örtlicheelektrotechnischen Vorschriften verdrahtet oder repariert werden. • Vor dem Öffnen des elektrischen Schaltschranks muss der Luftkompressor stets ausgeschaltet werden; anschließend muss der Druck abgelassen und der Luftkompressor von der Spannungsquelle getrennt werden. • Lassen Sie den Luftkompressor abkühlen. Gehen Sie niemals davon aus, dass der Luftkompressor betriebssicher ist, nur weil er gerade nicht läuft. Er könnte jederzeit unvermittelt starten!

DE

Sicherheitshinweise

Lesen sie alle sicherheitshinweise durch, bevor sie den kompressor betreiben

DE

Gefahr	Potenzielle Folgen	Unfallverhütung
Explosions oder Brandgefahr 	• Durch normale elektrische Funken an Motor und Druckschalter kann es zu schweren Verletzungen, eventuell mit Todesfolge, kommen.	• Betreiben Sie den Luftkompressor stets in einer gut gelüfteten Umgebung, in der es keinerlei leicht entzündliche Dämpfe, brennbaren Staub, Gase oder sonstige brennbare Materialien gibt. • Wenn leicht entzündliche Materialien gespritzt werden, muss der Luftkompressor mindestens 6 Meter vom Spritzbereich entfernt aufgestellt werden. (Unter Umständen ist dazu ein Verlängerungsschlauch erforderlich.)
	• Es kann zu schweren Verletzungen kommen, wenn Lüftungsöffnungen des Luftkompressors blockiert werden, so dass er sich überhitzt und in Brand gerät.	• Stellen Sie niemals Gegenstände gegen oder auf den Luftkompressor. Betreiben Sie den Luftkompressor mindestens 30 cm entfernt von jeder Wand bzw. jedem Hindernis, dass eine ordnungsgemäße Luftzufuhr blockieren würde.
Brandgefahr 	• Es kann zu Unfällen mit schweren Verletzungen, eventuell mit Todesfolge, kommen, wenn ein Druckluftbehälter explodiert, weil die Druckluftbehälter nicht ordnungsgemäß gewartet wurden.	• Lassen Sie den Druckluftbehälter täglich nach jedem Einsatz des Luftkompressors ab, um zu verhindern, dass sich Feuchtigkeit im Druckluftbehälter ansammelt. • Wenn der Druckluftbehälter leckt, muss er sofort ausgewechselt werden. Der Druckluftbehälter oder seine Anbauteile dürfen niemals repariert, geschweißt oder modifiziert werden.
	• Es kann zu Unfällen mit schweren Verletzungen, eventuell mit Todesfolge, durch Luftkompressorfehlfunktionen oder explodierende Zubehörteile kommen, wenn falsche Systemkomponenten, Anbauteile oder Zubehörteile verwendet werden.	• Herstellerseitig eingestellte Druckwerte dürfen niemals geändert werden. • Der von den Herstellern für die Anbauteile spezifizierte Höchstdruck-Nennwert darf niemals überschritten werden. • Verwenden Sie aufgrund möglicher extremer Wärmeentwicklung keine Kunststoffrohre oder gelötete Zinkrohrmuffen für die Druckleitung. • Benutzen Sie den Luftkompressor niemals, um kleine Gegenstände mit niedrigem Druck – z.B. Spielzeuge – aufzupumpen. • Alle Schläuche und Befestigungen sind für Aufstellungsortgebrauch mit dem maximal zulässigen Funktion Druck des beweglichen Kompressors verwendbar. • Verwenden Sie nur Original-Ersatzteile von SENCO für Ihren Luftkompressor.

Sicherheitshinweise

Lesen sie alle sicherheitshinweise durch, bevor sie den kompressor betreiben

Gefahr	Potenzielle Folgen	Unfallverhütung
Gefahr durch Einatmen 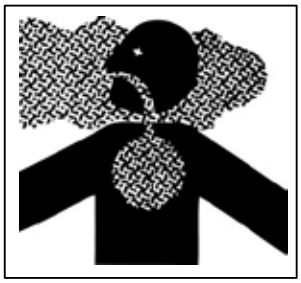	• Es kann zu Unfällen mit schweren Verletzungen, eventuell mit Todesfolge, kommen, wenn Druckluft eingeatmet wird. Der Druckluftstrom kann Kohlenmonoxid, giftige Dämpfe oder Festkörper enthalten.	• Vom Luftkompressor stammende Druckluft darf weder direkt noch übeein an den Luftkompressor angeschlossenes Atemgerät eingeatmet werden. Betreiben Sie den Luftkompressor stets in einer gut gelüfteten Umgebung.
	• Spritzmittel wie Farbe, Farblösungsmittel, Abbeizmittel, Insektizide, Herbizide usw. enthalten schädliche Dämpfe und Giftstoffe.	• Befolgen Sie alle Sicherheitshinweise, die den Materialien beiliegen, die Sie im Spritzverfahren verarbeiten. Bei der Arbeit mit bestimmten Materialien kann es notwendig sein, ein Atemschutzgerät zu benutzen.
Gefahr von Verbrennungen 	• Das Berühren zugänglicher Metallteile kann erhebliche Verletzungen verursachen. Diese Bereiche können auch einige Zeit nach Ausschalten des Luftkompressors noch heiß sein.	• Achten Sie stets darauf, dass Sie weder mit Ihren Körperteilen noch mit irgendwelchen Materialien frei zugängliche Teile des Luftkompressors berühren, Motor, oder Rohrleitungen.
Gerfahr durch Herumfliegende Gegenstände 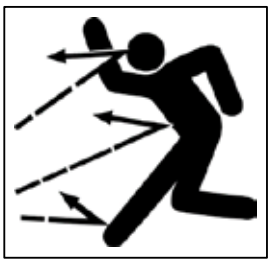	• Durch den Druckluftstrom kann es zu Weichgewebeschäden kommen.	• Tragen Sie stets eine von der OSHA (US-Arbeitsschutzbehörde) vorgeschriebene “Z87”-Schutzbrille, um Ihre Augen gegen herumfliegende Fremdkörper zu schützen. • Halten Sie den Druckluftstrom niemals auf einen Teil Ihres eigenen Körpers odeauf Körperteile anderer Personen oder auf Tiere. r • Lassen Sie den Luftkompressor niemals unbeaufsichtigt, während Druckluft anliegt. Schalten Sie den Luftkompressoaus und lassen Sie den Druck ab, bevor Sie Wartungsarbeiten durchführen oder Werkzeuge oder Zubehör anschließen.
Immer Schutzbrillen Verwenden 	• Durch lose Fremdkörper, die durch den Druckluftstrom stark beschleunigt werden, kann es zu schweren Verletzungen kommen.	• Halten Sie stets einen Sicherheitsabstand zu anderen Personeund zu Tieren ein, wenn Sie den Luftkompressor betreiben. • Transportieren Sie den Luftkompressor nicht, während der Druckluftbehälter unter Druck steht. Versuchen Sie nicht, den Luftkompressor zu bewegen, indem Sie am Netzkabel ziehen.

DE

Sicherheitshinweise

Lesen sie alle sicherheitshinweise durch, bevor sie den kompressor betreiben

DE

Gefahr	Potenzielle Folgen	Unfallverhütung
Gefahr durch Nachlässigkeit  **Achtung: Gerät Läuft Ohne Signal An** 	• Gefahr von Personenschäden durch bewegliche Bauteile. Dieser Luftkompressor beginnt automatisch mit dem Arbeitszyklus, wenn der Druckschalter in Position **EIN (1)**/Auto ist.	• Schalten Sie den Luftkompressor immer aus, wenn er nicht gebraucht wird. Lassen Sie den Druck aus dem Druckluftschlauch ab und ziehen Sie deStecker aus der Steckdose, bevor Sie Wartungsarbeiten durchführen. Alle Reparaturen am Luftkompressor sollten durch einen zugelassenen Kundendiensttechniker durchgeführt werden.Gehen Sie niemals davon aus, dass der Luftkompressor betriebssicher ist, nur weil er gerade nicht läuft. Er könnte jederzeit unvermittelt starten!
	• Gefahr von Personenschäden durch nachlässige Bedienung.	• Betreiben Sie den Luftkompressor niemals ohne die Schutzabdeckungen bzw. -verkleidung. Tauschen Sie beschädigte Schutzabdeckungen bzw. -verkleidungsteile aus, bevor Sie den Luftkompressor benutzen.
Gerfahr durch Beschädigung des Kompressors 		• Lassen Sie den Luftkompressor niemals durch Kinder oder Jugendliche bedieneGehen Sie immer vorsichtig vor. • Betreiben Sie den Luftkompressor nicht, wenn Sie übermüdet sind oder unter deEinfluss von Alkohol oder Drogen stehen. • Sie sollten wissen, wie der Luftkompressor angehalten werden kanMachen Sie sich von dem Einsatz gründlich mit den Bedienelementen vertraut.
Gefahr durch Bewegliche Bauteile	• Gefahr, dass größere Reparaturen erforderlich werden.	• Betreiben Sie den Luftkompressor nicht ohne Luftfilter. • Betreiben Sie den Luftkompressor nicht in einer Umgebung, die korrosiv wirkt. • Betreiben Sie den Luftkompressor immin einer stabilen, sicheren Aufstellpositioum zu verhindern, dass er umkippt. • Befolgen Sie die in diesem Handbuch abgedruckte Wartungsanleitung.

! Bewahren Sie Diese Anleitung Gut Auf !

Leistungsmerkmale des Kompressors

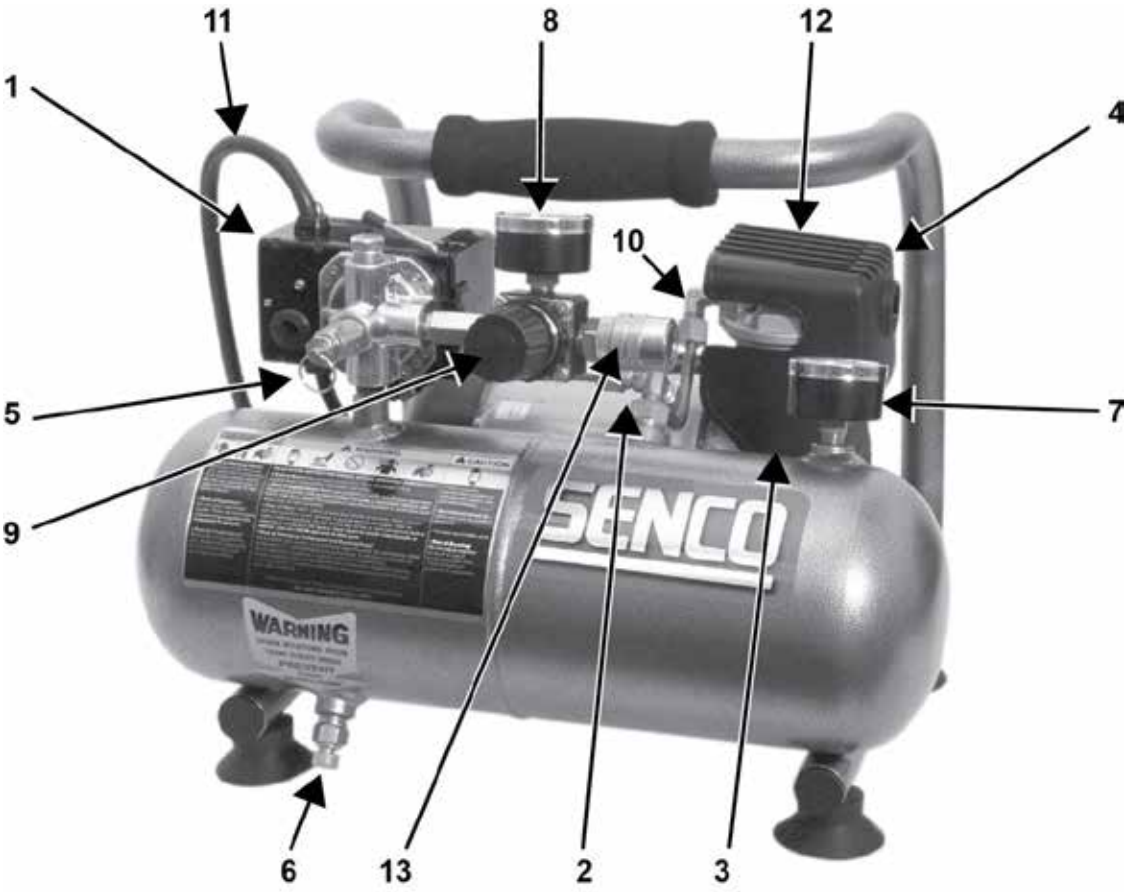

1.	Motor / Druckschalter
2.	Thermoschalter / Reset-Schalter
3.	Lufteinlassfilter
4.	Luftkompressorpumpe
5.	Sicherheitsüberdruckventil
6.	Druckluftbehälter-Ablassventil
7.	Manometer des Druckluftbehälters
8.	Manometer an der Auslassöffnung
9.	Druckregler
10.	Druckleitung
11.	Netzkabel
12.	Lüftungsöffnungen / Schutzabdeckung
13.	Schnellkupplung

DE

Leistungsmerkmale des Kompressors

1) Motor / Druckschalter: Dieser Schalter dient dazu, den Luftkompressor zu starten und zu stoppen. Wenn dieser Schalter in Position **ON (1)** gelegt wird, wird automatisch Spannung an den Druckschalter gelegt, mit der der Motor anlaufen kann, wenn der Druck im Druckluftbehälter unter den herstellerseitig eingestellten Einschaltdruck fällt. Wenn die **ON (1)**-Option eingeschaltet ist, stoppt der Druckschalter den Motor, wenn der Druck im Druckluftbehälter den herstellerseitig eingestellten Ausschaltdruck erreicht. Aus Sicherheitsgründen ist dieser Schalter außerdem seitlich mit einem Druckablassventil ausgestattet, das so ausgelegt ist, dass es automatisch Druckluft vom Luftkompressorpumpenkopf und seiner Druckleitung ablässt, wenn der Luftkompressor den Ausschaltdruck erreicht oder ausgeschaltet wird. Auf diese Weise kann der Motor dann druckfrei neu gestartet werden. Wenn der Schalter in Position **OFF (0)** gelegt wird, wird der Druckschalter spannungsfrei gesetzt und der Luftkompressor gestoppt.



2) Überlastung des Motors: Der Motor verfügt zum Schutz vor Überlastungen über einen Unterbrechungsschalter an der Pumpe. Dieser Unterbrechungsschalter wird bei übermäßiger Stromabnahme zum Schutz des Motors und des Betreibers ausgelöst. Setzen Sie den Unterbrechungsschalter zurück, indem Sie den schwarzen Kunststoffstift in das Gehäuse zurückdrücken. Zurücksetzen Schalters nach dem Auslösen.

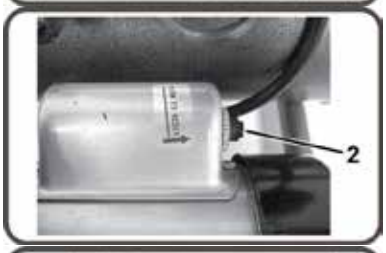

3) Lufteinlassfilter: Dieser Filter soll die der Pumpe zugeführte Luft reinigen. Um sicherzustellen, dass die Pumpe laufend mit sauberer, kalter und trockener Luft versorgt wird, muss dieser Filter immer sauber sein, und die Ansaugöffnungen dürfen nicht blockiert werden. Um den Filter mit warmem Seifenwasser reinigen zu können, muss er ausgebaut werden. Spülen Sie anschließend den Filter und trocknen Sie ihn an der Luft.



4) Luftkompressorpumpe: Zwecks Drucklufterzeugung bewegt sich der Kolben im Zylinder auf und ab. Beim Abwärtshub wird Luft durch das Einlassventil angesaugt, während das Auslassventil geschlossen bleibt. Beim Aufwärtshub wird die Luft verdichtet, das Einlassventil wird geschlossen, und die Druckluft wird durch das Auslassventil in die Druckleitung und durch das Rückschlagventil in den Druckluftbehälter gedrückt.



5) Sicherheitsüberdruckventil: Dieses Ventil ist so ausgelegt, dass es Systemausfälle durch Ablassen des Drucks aus dem System verhindert, wenn die Druckluft einen voreingestellten Druckwert erreicht. Das Ventil ist herstellerseitig voreingestellt und darf auf keinen Fall verstellt werden. Ziehen Sie am Ring, um zu prüfen, ob dieses Ventil ordnungsgemäß funktioniert. Daraufhin muss Luft entweichen. Sobald der Ring losgelassen wird, schließt das Ventil wieder.



6) Druckluftbehälter-Ablassventil: Das Ablassventil dient dazu, Feuchtigkeit aus dem bzw. den Druckluftbehältern zu entfernen, nachdem der Luftkompressor ausgeschaltet wurde. **Versuchen Sie NIEMALS, das Ablassventil zu öffnen, wenn im Druckluftbehälter noch ein Druck von mehr als 690 hPa 0.7 bar herrscht!** Drehen Sie den Ventilknopf nach links, um das Ablassventil zu öffnen. Kippen Sie den Druckluftbehälter, um sicher zu gehen, dass das gesamte Kondenswasser durch das Ventil ablaufen kann.

7) Manometer Am Druckluftbehälter: Das Manometer am Druckluftbehälter zeigt den Druck der in dem bzw. den Druckluftbehältern gepufferten Druckluft an.

8) Manometer An Der Auslassöffnung: Das Manometer an der Auslassöffnung zeigt den Druck der an der Auslassöffnung des Druckreglers anliegenden Druckluft an. Dieser Druck wird durch den Druckregler geregelt und entspricht immer höchstens dem Druck in dem bzw. den Druckluftbehältern.

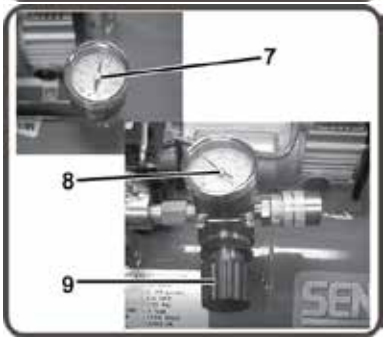

9) Druckregler: Der Druck der Luft, die aus dem Druckluftbehälter kommt, wird mit Hilfe des Reglerknopfes geregelt. Drehen Sie den Druckreglerknopf nach rechts, um den Auslassdruck zu erhöhen, und nach links, um den Auslassdruck zu reduzieren. Für den empfohlenen Druckbereich befolgen Sie bitte die Betriebsanleitung des Geräts.

10) Druckleitung: Bitte beachten Sie, dass sich die Druckleitung stark erwärmt. **Heiße Oberfläche Abdeckung nicht entfernen. Hohe Temperatur nach Dauerbetrieb.**



Einrichten Für Die Erstmalige Inbetriebnahme

1. Lesen Sie alle Sicherheitshinweise, bevor Sie mit dem Einrichten des Luftkompressors beginnen.

Aufstellort

Achtung	**Um Beschädigungen am Luftkompressor zu vermeiden, darf er in Längs- oder Querrichtung nicht um mehr als 10 gekippt werden.**

1. Stellen Sie dem Luftkompressor mindestens 30 cm von Hindernissen entfernt auf, die eine ordnungsgemäße Luftzufuhr blockieren könnten.

   Stellen Sie den Luftkompressor nicht in einer Umgebung auf, in der:

   - Es Hinweise auf das Vorhandensein von Öl- oder Gaslecks gibt.
   - Leicht entzündliche Gasdämpfe oder Materialien vorhanden sein können.

Warnung 	**Es besteht die Gefahr schwerer Verletzungen, eventuell mit Todesfolge, wenn elektrische Funken aus dem Motor und Druckschalter in Kontakt mit leicht entzündlichen Dämpfen, brennbarem Staub, Gasen oder sonstigen brennbaren Materialien kommen. Wenn der Luftkompressor für Farbspritzarbeiten benutzt wird, sollte er so weit wie möglich vom Arbeitsbereich entfernt aufgestellt werden, wobei Verlängerungsschläuche und nicht Verlängerungskabel verwendet werden sollten.**

   - Wenn die Lufttemperatur unter 0C fällt oder über 40C steigt.
   - Wenn die Luft extrem verschmutzt ist oder Wasser vom Luftkompressor angesogen werden könnte.

Elektrik

Gefahr 	**Unsachgemäßer Anschluss des Erdleiters des Luftkompressors kann die Gefahr elektrischer Schläge, ggf. mit tödlichen Folgen, nach sich ziehen. Bitten Sie einen ausgebildeten Elektrotechniker oder Kundendiensttechniker um Rat, wenn Sie nicht sicher sind, ob die Steckdose ordnungsgemäß geerdet ist. Verwenden Sie keinen Adapter – gleich welcher Art – für dieses Gerät. Wenn das Netzkabel oder der Netzstecker repariert oder ausgetauscht werden muss, dürfen Sie den Erdungsdraht nicht an einen der Flachstifte (gilt nur für die USA) anschließen. Der Draht mit der grünen Isolierung mit oder ohne gelbe Streifen ist der Erdungsdraht.**

Warnung 	**Dieses Gerät muss geerdet werden. Sollte es eine Störung geben oder das Gerät vollständig ausfallen, so bietet die Erdung dem elektrischen Strom einen Weg mit geringstem Widerstand, um die Gefahr elektrischer Schläge zu vermeiden. Dieses Gerät ist mit einem Netzkabel ausgerüstet, das einen Geräteerdungsleiter sowie einen Stecker mit Erdungsstift hat. Der Stecker muss in eine ordnungsgemäß installierte und entsprechend örtlichen Vorschriften und Verordnungen geerdete, passende Steckdose gesteckt werden.**

1. SENCO® EMPFIEHLT NICHT DIE VERWENDUNG VON VERLÄNGERUNGSKABELN, da dies zu Spannungsverlusten und Überhitzung des Motors führen kann. Empfohlen wird vielmehr die Verwendung eines Verlängerungsschlauchs und nicht die Benutzung eines Verlängerungskabels. Wenn die Benutzung eines Verlängerungskabels unvermeidbar ist, so sollte dieses an einen Erdschluss-Schutzschalter angeschlossen werden, wie er in Schaltkästen oder geschützten Steckdosen installiert ist.

   Bei der Benutzung eines Verlängerungskabels ist Folgendes zu beachten:

Kabellänge	Drahtdurchmesser
Bis 7,5 m	12 AWG
Bis 30 m	10 AWG
Bis 50 m	8 AWG
Bis 75 m	6 AWG

   Verwenden Sie ausschließlich Verlängerungskabel, die mindestens elektrische Nennwerte haben, die denen des Geräts entsprechen. Benutzen Sie niemals beschädigte Verlängerungskabel. Prüfen Sie das Verlängerungskabel vor dem Gebrauch und ersetzen Sie es, wenn es beschädigt ist. Benutzen Sie das Verlängerungskabel nicht unsachgemäß und ziehen Sie nicht an dem Kabel, um den Stecker von der Steckdose zu trennen. Halten Sie das Kabel fern von Wärmequellen und scharfen Kanten. Schalten Sie immer zuerst den Hauptschalter des Luftkompressors aus, bevor Sie den Stecker aus der Steckdose ziehen.

DE

Betrieb

Checkliste Für Vorbereitung Auf Die Inbetriebnahme

1. Lassen Sie ggf. vorhandene Feuchtigkeit vollständig aus dem Druckluftbehälter des Luftkompressors ab. Lassen Sie dazu den überschüssigen Druck über ein Druckluftwerkzeug ab und öffnen Sie anschließend das Ablassventil an der Unterseite des Druckluftbehälters. Regulieren Sie übermäßigen Druck durch Ziehen am Ring des Sicherheitsventils oder mithilfe eines Druckluftwerkzeugs, öffnen Sie anschließend das Luftdruckventil am Boden des Druckluftbehälters. Schließen Sie das Ventil nach dem Ablassvorgang wieder dicht zu.



WARNUNG: Verletzungsgefahr. Versuchen Sie NIEMALS, das Ablassventil zu öffnen, wenn im Druckluftbehälter noch ein Druck von mehr als 700 hPa herrscht!

2. Stellen Sie sicher, dass der Motorschalter des Luftkompressors in Position **OFF (0)** ist.
3. Stellen Sie sicher, dass alle Sicherheitsüberdruckventile ordnungsgemäß funktionieren.
4. Stellen Sie sicher, dass alle Schutzabdeckungen und -verkleidungsteile installiert und sicher befestigt sind.

Inbetriebnahme

1. Stellen Sie sicher, dass der Hebel am Druckschalterkasten in Position **OFF (0)** ist.
2. Stecken Sie den Netzstecker in eine geerdete Steckdose.
3. Legen Sie den Hebel am Druckschalterkasten in Position **ON (1)**.
4. So kann der Luftkompressor **STARTEN**, um Druck in den Druckluftbehältern aufzubauen, und dann wieder **STOPPEN**, sobald der richtige Druck erreicht wird. Wenn der Druck dann während der Arbeit wieder fällt, **STARTET** der Luftkompressor erneut, um Druck aufzubauen.
5. Stellen Sie den Druck durch Drehen des Druckreglerknopfes nach links auf niedrigeren Druck und durch Drehen nach rechts auf höheren Druck ein.
6. Wenn Sie ungewöhnliche Geräusche oder Vibrationen bemerken, müssen Sie den Luftkompressor stoppen und den Abschnitt “Störungsbeseitigung” Konsultieren.

Ausschalten

1. Legen Sie den Hebel am Druckschalterkasten in Position **OFF (0)**, um den Luftkompressor zu stoppen. Stoppen Sie den Luftkompressor NIEMALS durch Herausziehen des Steckers aus der Netzsteckdose. Andernfalls kann es zu einem tödlichen Elektroschocks kommen.
2. Lassen Sie die Luft aus dem Druckluftbehälter ab, indem Sie die Luft über eines der angeschlossenen Druckluftwerkzeuge ablassen oder indem Sie den Ring am Sicherheitsüberdruckventil ziehen.
3. Sobald der Druck in den Druckluftbehältern unter 700 hPa gefallen ist, können Sie das Ablassventil am Boden jedes Druckluftbehälters öffnen.
4. Lassen Sie den Luftkompressor abkühlen.
5. Reiben Sie den Luftkompressor sauber und bewahren Sie ihn an einem sicheren, frostfreien Ort auf.

Wartung

Lesen Sie diese Anleitung durch, bevor Sie Wartungsarbeiten durchführen. Die folgenden Prozeduren sind zu befolgen, wenn der Luftkompressor zwecks Wartungs- oder Servicearbeiten gestoppt werden soll.

1. Schalten Sie den Luftkompressor aus.



Warnung: Gehen Sie niemals davon aus, dass der Luftkompressor betriebssicher ist, nur weil er gerade nicht läuft. Er könnte jederzeit unvermittelt starten!

2. Trennen Sie das Netzkabel von der Spannungsversorgung.
3. Öffnen Sie alle Ablassventile.
4. Warten Sie, bis sich der Luftkompressor abgekühlt hat, bevor Sie mit den Servicearbeiten beginnen.

Wartungstabelle			
PROZEDUR	**TÄGL.**	**WÖCHENTL.**	**MONATL.**
Kondenswasser aus Druckluftbehälter(n) ablassen	**X**		
Auf ungewöhnliche Geräusche/Vibrationen prüfen	**X**		
Auf Luftlecks prüfen	**X**		
Luftfilter prüfen		**X**	
Außenseite des Kompressors reinigen		**X**	
Sicherheitsüberdruckventil prüfen			**X**

Störungsbeseitigung

Symptom 1: Motor läuft nicht oder startet n icht neu.	
Mögliche Ursache	**Störungsbeseitigungsmassnahme**
• Netzstecker ist nicht eingesteckt.	• Netzstecker in eine geerdete Netzsteckdose stecken.
• Motor-/Druckschalter ist in Position **OFF (0)**.	• Schalter in Position **ON (1)** legen.
• Thermoschalter des Motors wurde ausgelöst.	• Luftkompressor einschalten, warten, bis sich der Motor abgekühlt hat und dann Motorleistungsschalter prüfen.
• Sicherung ist durchgebrannt, oder Leistungsschalter wurde ausgelöst.	• Sicherung auswechseln oder Leistungsschalter nullstellen. • Ampere-Nennwert der Sicherung prüfen. • Prüfen, ob die Spannung zu niedrig ist. • Andere Elektrogeräte vom Stromkreis trennen oder Luftkompressor an eigenen Nebenstromkreis anschließen.
• Falscher Drahtdurchmesser bzw. zu langes Verlängerungskabel.	• Tabelle auf Seite 10 konsultieren, um richtigen Drahtdurchmesser und richtige Netzkabellänge zu ermitteln.
• Druck in Druckluftbehältern höher als der für den Motor-/Druckschalter eingestellte “Einschaltdruck.”	• Motor startet automatisch, wenn der Druck im Druckluftbehälter unter den “Einschaltdruck” des Motor-/Druckschalters fällt.
• Druckablassventil am Motor-/Druckschalter hat nicht den Druck aus dem Kompressorpumpenkopf abgelassen.	• Leitung entleeren, indem Schalter in Position **OFF (0)** gelegt wird.
• Defekter Motor, Motorkondensator, Motor-/Druckschalter oder defektes Rückschlagventil.	• Senco-Kundendienst verständigen.

Symptom 2: Wenn die Start-/Stopp-Option eingeschaltet wurde, läuft der Motor ununterbrochen.	
Mögliche Ursache	**Störungsbeseitigungsmassnahme**
• Motor-/Druckschalter schaltet Motor nicht aus, wenn der Luftkompressor den “Einschaltdruck” erreicht, und das Sicherheitsüberdruckventil wird geöffnet.	• Motor-/Druckschalter in Position **OFF (0)** legen. Wenn der Motor nicht ausgeschaltet wird, Netzstecker des Luftkompressors ziehen. Wenn die elektrischen Kontakte zusammengeschmolzen sind, Druckschalter auswechseln.
• Der Luftkompressor ist falsch dimensioniert.	• Druck auf die Nennkapazität des Luftkompressors begrenzen. Entweder ein kleineres Druckluftwerkzeug oder einen größeren Luftkompressor benutzen.

Symptom 3: Aus dem Ablassventil am Motor-/Druckschalter entweicht weiter Luft, nachdem der Motor gestoppt wurde.	
Mögliche Ursache	**Störungsbeseitigungsmassnahme**
• Rückschlagventil “hängt” in Position **Offen**.	• Entfernen, reinigen oder auswechseln.

Symptom 4: Aus dem Ablassventil am Motor-/Druckschalter entweicht weiter Luft, wenn der Motor läuft.	
Mögliche Ursache	**Störungsbeseitigungsmassnahme**
• Defekter Motor-/Druckschalter.	• Auswechseln.

Symptom 5: Aus dem Sicherheitsüberdruckventil entweicht Luft.	
Mögliche Ursache	**Störungsbeseitigungsmassnahme**
• Möglicherweise defektes Sicherheitsüberdruckventil.	• Sicherheitsüberdruckventil manuell durch Ziehen des Rings betätigen.Wenn es immer noch leckt, muss es ausgewechselt werden.
• Zu hoher Druck in Druckluftbehältern.	• Defekter Motor-/Druckschalter. Auswechseln.

DE

Störungsbeseitigung	
Symptom 6: Aus den Armaturen entweicht Luft.	
Mögliche Ursache	**Störungsbeseitigungsmassnahme**
• Armaturen sind nicht dicht genug.	• Armaturen an der Stelle festziehen, wo entweichende Luft zu hören ist. Armaturen mit Seifenwasser auf Dichtigkeit prüfen. Nicht übermäßig festziehen.
Symptom 7: Aus dem Druckluftbehälter entweicht Luft.	
Mögliche Ursache	**Störungsbeseitigungsmassnahme**
• Defekter oder korrodierter Druckluftbehälter.	• Druckluftbehälter muss ausgewechselt werden. Nicht versuchen, den Druckluftbehälter zu reparieren! Schweißen, reparieren, und modifizieren nicht erlaubt.
Symptom 8: Aus dem Einlassfilter entweicht Luft.	
Mögliche Ursache	**Störungsbeseitigungsmassnahme**
• Beschädigtes Einlassventil (Reed-Ventil).	• SENCO-Kundendienst anrufen.
Symptom 9: Ungenügender Druck im Druckluftwerkzeug oder Zubehörteil.	
Mögliche Ursache	**Störungsbeseitigungsmassnahme**
• Druckreglerknopf nicht auf ausreichend hohen Druckwert eingestellt oder defekter Druckregler.	• Druckreglerknopf auf richtigen Wert einstellen oder auswechseln.
• Lufteinlassfilter blockiert.	• Reinigen.
• Luftlecks.	• Auf Lecks prüfen und reparieren.
• Luftkompressor ist für das Druckluftwerkzeug nicht ausreichend dimensioniert.	• Druckluftanforderungen der Zubehörteile prüfen. Wenn diese höher sind als der m_/min-Wert bzw. die Druckluftleistung des Luftkompressors, benötigen Sie einen größer dimensionierten Luftkompressor.
Symptom 10: Luftkompressor produziert nicht genug Druckluft.	
Mögliche Ursache	**Störungsbeseitigungsmassnahme**
• Lufteinlassfilter blockiert.	• Reinigen.
• Beschädigtes Ventil (Reed-Ventil).	• Druckluftbehälter entleeren und Auffüllzeit messen. Mit den Spezifikationen vergleichen. Wenn Istwert niedriger ist, Pumpenkopf ausbauen und Ventilplatte prüfen, reinigen oder auswechseln.
Symptom 11: Feuchtigkeit im Druckluftbehälter.	
Mögliche Ursache	**Störungsbeseitigungsmassnahme**
• Kondenswasser im Druckluftbehälter, das durch hohe Luftfeuchtigkeit oder dadurch verursacht wird, dass der Luftkompressor nicht lange genug läuft.	• Druchluftbehälter nach jedem Einsatz entleeren. Bei feuchtem Wetter den Druckluftbehälter ablassen und Lufteinlassfilter benutzen.

Technische Daten

Modell-Nr.		PC1010EU/ PC1010EUS/ PC1010S	PC1010EU-2P	PC1010EUS-UK110
Motor	Leistung Spitze (HP)	0.5HP	0.5HP	0.5HP
	Leistung running (HP)	0.3HP	0.3HP	0.3HP
	Nennleistung Spitze (kW)	0.375KW	0.375KW	0.375KW
	Abgabeleistung (kW)	0.230KW	0.230KW	0.230KW
	Voltage (V)	230V	230V	110V
	Netzfrequenz (Hz)	50Hz	50Hz / 60Hz	50Hz
	Drehzahl	2850	2850 / 3450	2850
Kompressor-pumpe	Anzahl der Zylinder	1	1	1
	Kompressionsphasen	1	1	1
	Kurbelgehäuse	Aluminium	Aluminium	Aluminium
	Lager	Kugellager	Kugellager	Kugellager
	Zylinder	Aluminium	Aluminium	Aluminium
	Ventile	Reed-1	Reed-1	Reed-1
	Pumpenkopf	Aluminium	Aluminium	Aluminium
	Filter	Einsatz	Einsatz	Einsatz
Motor-/Druck-schaltereinst ellung	Ausschaltdruck (bar)	8,6	8,6	8,6
	Einschaltdruck (bar)	6,6	6,6	6,6
	Reglage	ON(1)/OFF(0)	ON(1)/OFF(0)	ON(1)/OFF(0)
Druckluftbehälter	Kapazität (l)	3,8	3,8	3,8
Druckluftleistung	Luftverdrängung (l/min)	32	32 / 39	32
	Höchstdruck (bar)	8,6	8,6	8,6
	l/min @ 4 bar	15	15 / 20	15
	l/min @ 6 bar	12	12 / 17	12
	l/min @ 7 bar	10	10 / 16	10
	l/min @ Höchstdruck	9	9 / 11	9
	Aufpumpzeit: 0-max bar (s)	160	160 / 110	160
	Erholungszeit: 7-max bar (s)	48	48 / 30	48
Luftanschluß	Luftanschluß Typ	3-in-1 universal	3-in-1 universal	3-in-1 universal
	Anzahl Luftanschlüsse	1	1	1
	Größe Luftanschluß (inch)	1/4"	1/4"	1/4"
Gewicht	Netto (kg)	9,1	9,3	9,1
Maße	Grundversion L × B × H (cm)	36x33x25	37x30x30	37x27x27
Geräuschemis-sion	Schalldruckpegel, gemessen (dBA)	78	78	78
	Schalldruckpegel, zugesichert (dBA)	81	81	81

Konformitätserklärung

Wir Senco Brands, Inc.
von 4270 Ivy Pointe Blvd., Cincinnati, Ohio 45245
in Übereinstimmung mit den folgenden Richtlinien:
Maschinenrichtlinie 2006/42/EG
Pressure Vessel Directive 2009/105/EC.
EMC Directive 2014/30/EU
Low Voltage Directive 2014/35/EU
RoHS Directive 2011/65/EU
Noise Emission Directive 2000/14/EC, 2005/88/EC
erklären in alleiniger Verantwortung, dass: Modell/Modelle:
PC1010EU, PC1010EU-2P , PC1010EUS, PC1010EUS-UK110, PC1010P L, PC1010S, PC1010UK1, PC1010UK2
den geltenden Gesundheits- und Sicherheitsanforderungen entspricht, so wie sie in den folgenden Dokumenten festgehalten werden:
EN ISO 14121-1:2007, EN ISO 3744:1995, EN ISO 4871:2009, EN1012-1:2010, EN 60204-1:2006+A1:2009, EN286-1:1998 Unterschrieben von: Chris Klein
Position: Director of Engineering
Ort der Erklärung: Senco Brands, Inc.
4270 Ivy Pointe Blvd., Cincinnati, Ohio 45245
Ursprüngliche Herausgabe: 4. September 2014
Autorisierter Repräsentant:
(autorisiert, die technische Dokumentation zusammenzustellen)
Name: Peter van der Wel
Adresse: Senco Brands B.V.
Geurdeland 17E, 6673 DR Andelst, The Netherlands

DE

1. Senco Professional End User Warranty Policy

Considering the following constraints Senco underwrites the reliability and the quality of its supplied authorised Senco branded products.

1.1 Senco warrants to the end user that the following products will be free from defects in construction, assembly and material for the warranty period specified below.

Product	Warranty period
Senco ® XP Series-Red Cap, pneumatic tools	Five years
Senco ® XP Series-Black Cap, pneumatic tools	Two years
Senco Pro Series, pneumatic tools	One year
Senco Semi-Pro Series, pneumatic tools	One year
Senco DuraSpin ® Series, electric and battery tools	One year
Senco Cordless battery tools	Two years
Senco batteries and chargers for tools	One year
Senco gas tools	Two years
Senco Reconditioned Products	One year
Senco other tools	One year
Senco Compressors	One year

1.2 The warranty period starts on the day the end user purchases the product and/or 1 year after the tool has been deleted from the product line, which ever date comes first.

1.3 To claim warranty the end user needs to send the defective products or their parts, including the serial number and the original and dated sales receipt or proof of purchase from the original retailer or dealer, freight prepaid to the original retailer or dealer.

1.4 Senco is not obliged to do any repairs or replacements on any products or their parts on site.

1.5 During the warranty period Senco or its distributors will repair or replace defective products or their parts, exclusively or mainly as a result of an imperfection in construction, assembly or material, at Senco's option and expense, subject to the constraints of this warranty policy.

1.6 The repair or replacement of products or their parts under warranty, does in no case lead to prolongation of the warranty period. For every replacement product or part, the remaining original warranty period of the replaced product or part is applicable.

1.7 Senco will become the owner of the products or parts that have been replaced by Senco or its distributors as a result of being compliant to Senco's warranty, without being obligated any compensation in this matter.

1.8 Excluded from the warranty are:

- Normal wear and tear parts, for example rubber o-rings, seals, driver blades, piston stops, piston/driver assemblies, isolators, drive belts, air filters and fuel systems, bits;
- Any imperfection that is a result of or has evolved from the fact that there has not been used clean, dry regulated compressed air and/or the air pressure applied has exceeded the maximum indicated on the tool casting (pneumatic tools);
- Any imperfection that is a result of or has evolved from normal wear, misapplication, abuse/misuse, improper modifications or storage, shipping/transport, accidents, neglect, operation at other than recommended speeds or voltage (electric units only);
- Any imperfection that is a result of or has evolved from explosions, fires and natural disasters, like hurricanes, floods and earthquakes;
- Any imperfection that is a result of or has evolved from not following operating instructions, specifications and / or maintenance schedules. Read the Operator Manual for use, specifications and maintenance instructions;
- Any imperfection that is caused by repairs, modifications to the product or attempts to do so by the end user or any third party;
- Labour charges or loss or damage resulting from improper operation, maintenance or repairs are not covered by this warranty
- Any warranty claims that have been received after the warranty period, as specified in this end user warranty, has expired.

1.9 Additional costs like shipping/transport, special packaging requirements and costs of travel and accommodation, are at the end users expense.

1.10 If a complaint is unfounded, all costs incurred thereby, including handling, inspection, shipping and administrative costs on the side of Senco or its distributors, will be charged to the end user.

1.11 After expiration of the warranty period, all costs for repair or replacement, including handling, inspection, shipping and administrative costs will be charged to the end user.

1.12 Notwithstanding legal limitation periods, the limitation of all claims and appeals against Senco and third parties involved by Senco for the implementation of the agreement is one year.

1.13 If Senco fails to meet this agreement, it will not discharge the end user from the obligations arising under this or any other contract.

1.14 When the warranty terms can not be met, due to for example import or export prohibitions, strikes or other unforeseen circumstances, the warranty period will be extended accordingly.

1.15 Senco's liability is limited to the warranty. Senco is not liable for damage caused by the functioning or non-functioning of the products as delivered, repaired or modified by Senco or its distributors, including but not limited to, production losses, profit losses, reduced working range, commercial losses or consequential damages or indirect damages whatsoever.

www.senco-emea.com

SENCO

PC1010

Elektrischer Luftkompressor

Teile Referenzhandbuch

DE

MODEL : PC1010EU

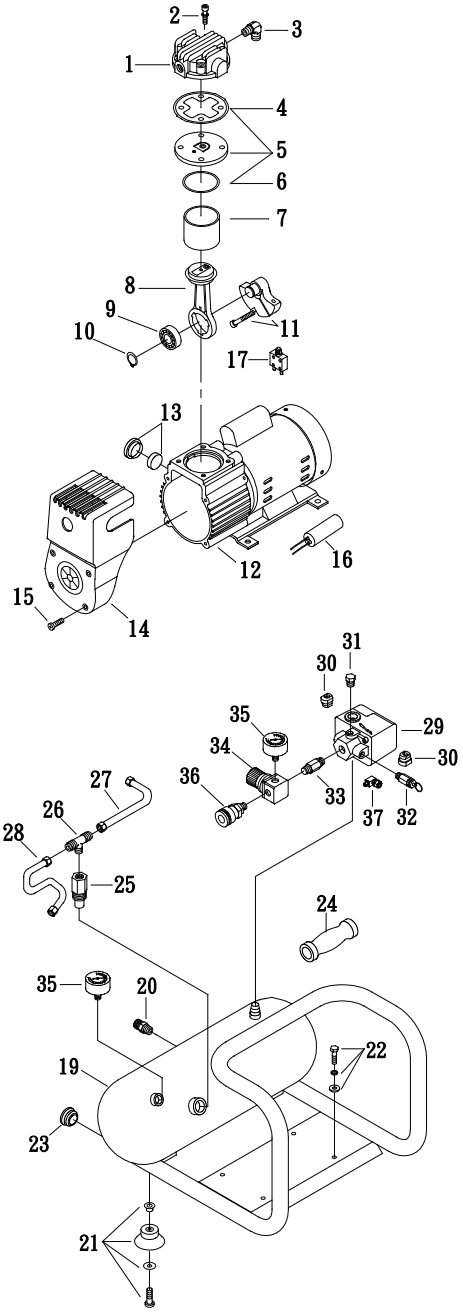

Ref. No.	Description	Part No.	Qty.
1	**Cylinder head**	**3101063A**	**1**
2	Allen bolt set	3B01-M05*060V	4
3	Exhaust elbow	2N06-01T02H	1
4	Cylinder head gasket	2G01-025H	1
5	Exhaust valve assembly	3B11-DC02A	1
6	Valve seat gasket	2G03-018	1
7	Cylinder	3201068	1
8	Rod assembly	3B3-MB02	1
9	Bearing	2N35-6201ZZC3	1
10	Clip	2N42-S12	1
11	Crankshaft & balancer	3304086	1
12	Motor set (230V)	3B8-MB0206S	1
	Motor set (110V)	3B8-MB0210S	1
13	**Air filter set**	**2140026**	**1**
14	**Shroud**	**2428015**	**1**
15	Bol t	2B02-FM4*015B	4
16	**Running capacitor (230V)**	**2E27-004F4525**	**1**
	Running capacitor (110V)	2E27-016F2530	1
17	Circuit breaker (230V)	2E25-01AS	1
	Circuit breaker (110V)	2E25-05A	1
18	Power cable (2 Pin)	2E01-029S	1
19	Air tank	34011740	1
20	**Drain valve**	**2405012**	**1**
21	Rubber pad set	3433011-ARS	4
22	Hexagon bolt set	3B00-FM06*012RS	4
23	Plug	2N32-W07RS	2
24	**Grip**	**2432107**	**1**
25	**Check valve**	**2414033A**	**1**
26	Unloading 3-way pipe	2N09-02H01T02H4	1
27	Unloading tube	3B2-02*190F	1
28	Discharge tube	2T02-02*0260RS	1
29	Pressure switch	2E21-AA256BPS	1
30	Strain relief bushing	2E04-008	2
31	Plug	2N33-009	1
32	**Pressure relief valve**	**2406021A**	**1**
33	Nipple	2N01-058RS	1
34	**Regulator**	**2408008RNX**	**1**
35	Pressure gauge	2D12-15D14BAR	2
36	Quick coupler (PC1010EU only)	07S1/4M-ERS	1
	Quick coupler (For PC1010EU combo kit, PC1010S,6PR2001N)	070S1/4M-C	1
37	**Unloading valve**	**2409015**	**1**
38	Power cable(3Pin)	2E01-044S	1

PC1010 • Revised April 01, 2021 (Replaces 2/10/2016)

© 2021 by Kyocera Senco Europe

Inhoudsopgave

Inleiding 36

Inspectie 36

Veiligheidswaarschuwingen 37

Compressorkenmerken 41

Voorbereiding 43
- Eerste Instelling 43
- Locatie 43
- Elektriciteit 43

Bediening 44
- Controlelijst Vóór Start 44
- Opstarten 44
- Uitschakelen 44

Onderhoud 44

Storingen Verhelpen 45

Specificaties 47

Conformiteitsverklaring 47

Beperkte Garantie 48

Parts Reference Guide 49

Inleiding

Hartelijk gefeliciteerd met de aankoop van uw nieuwe SENCO®-luchtcompressor! U kunt er zeker van zijn dat uw SENCO-luchtcompressor met de grootst mogelijke precisie en nauwkeurigheid is geconstrueerd. Elk onderdeel is uitvoerig getest door technici om de kwaliteit, duurzaamheid en prestaties van deze luchtcompressor te kunnen waarborgen.

Deze gebruiksaanwijzing is voor uw gemak samengesteld. Door het lezen en opvolgen van de eenvoudige veiligheids-, installatie en bedienings- en onderhoudsstappen in deze handleiding kunt u jarenlang storingsvrij gebruik maken van uw nieuwe SENCO-luchtcompressor. De inhoud van deze handleiding is gebaseerd op de meest recente productinformatie ten tijde van de publicatie. De fabrikant behoudt zich het recht voor om zonder bericht vooraf op elk gewenst moment wijzigingen aan te brengen in prijs, kleur, materialen, apparatuur, specificaties of modellen.

NL

Veiligheidsattentie!

Een veiligheidsattentie "GEVAAR, WAARSCHUWING of LET OP" is altijd omgeven door een "VEILIGHEIDSATTENTIEKADER."

Dit kader wordt gebruikt om veiligheidswaarschuwingen aan te duiden en te benadrukken die moeten worden opgevolgd tijdens het gebruik van deze luchtcompressor. Deze veiligheidswaarschuwingen worden vergezeld van "signaalwoorden" die de mate of de ernst van het gevaar aangeven. De "signaalwoorden" die in deze handleiding worden gebruikt, zijn als volgt::

Gevaar:	**Geeft een dreigende, gevaarlijke situatie aan die, indien niet vermeden, ZAL resulteren in fataal of ernstig letsel.**
Waarschuwing:	**Geeft een potentieel gevaarlijke situatie aan die, indien niet vermeden, KAN resulteren in fataal of ernstig letsel.**
Let Op:	**Dit symbool duidt op een mogelijk gevaarlijke situatie die, indien de instructies niet worden opgevolgd, licht of matig letsel of schade aan de luchtcompressor tot gevolg kan hebben.**



De symbolen die links van deze paragraaf staan, zijn de "Veiligheidsattentiesymbolen."

Deze symbolen worden gebruikt om de aandacht te vestigen op items of procedures die gevaarlijk kunnen zijn voor u of andere personen die deze apparatuur gebruiken.

GEEF ALTIJD EEN EXEMPLAAR VAN DEZE HANDLEIDING AAN IEDEREEN DIE DEZE APPARATUUR GEBRUIKT. LEES ALLE AANWIJZINGEN IN DEZE HANDLEIDING EN EVENTUELE INSTRUCTIES DIE DOOR DE FABRIKANTEN VAN DE ONDERSTEUNENDE APPARATUUR WORDEN MEEGELEVERD, VOORDAT U DEZE LUCHTCOMPRESSOR GEBRUIKT EN WIJS MET NAME OP DE "VEILIGHEIDSWAARSCHUWINGEN" OM DE MOGELIJKHEID VAN PERSOONLIJK LETSEL VAN DE GEBRUIKER TE VOORKOMEN.

Inspectie

Pak de luchtcompressor uit en noteer het serienummer in de onderstaande ruimte. Controleer of er tekenen van zichtbare of verborgen transportschade zijn. Zorg ervoor dat alle beschadigde onderdelen vervangen worden en eventuele mechanische problemen worden gecorrigeerd voorafgaand aan het gebruik van de luchtcompressor.

Serienummer _____

Voor vragen of opmerkingen neemt u contact op met de gratis SENCO-actielijn: **1-800-543-4596** alleen VS of e-mail: toolprof@senco.com

Houd de volgende informatie gereed voor alle servicegesprekken:

1. Modelnummer
2. Serienummer
3. Datum en plaats van aankoop

Senco, 4270 Ivy Pointe Blvd., Cincinnati, OH 45245

Veiligheidswaarschuwingen

Lees Alle Veiligheidswaarschuwingen Voordat De Luchtcompressor Wordt Gebruikt

Gevaar	Potentiële Gevolgen	Preventie
Risico Van Elektrische Schokken Of Elektrocutie  	• Wanneer de luchtcompressor niet juist geaard is, kan dit ernstig of fataal letsel tot gevolg hebben. Uw luchtcompressor wordt door elektriciteit gevoed en kan een elektrische schok of elektrocutie veroorzaken indien deze niet juist wordt gebruikt.	• Controleer of de luchtcompressor oeen stopcontact is aangesloten dat op de juiste wijze geaard is, en dat voorziet in de juiste spanning en voldoende beveiliging via een zekering.
	• Elektrische schokken kunnen worden veroorzaakt door het elektriciteitssnoer.	• Controleer het netsnoer of dit niet beschadigd is door afknelling, scherpe voorwerpen of hitte. Vervang het defecte snoer voor gebruik. • Houd alle aansluitingen droog en vrvan de grond. Voorkom dat de elektriciteitssnoeren in water liggen of in een dusdanige positie dat watehiermee in contact kan komen. Raade stekker niet aan met natte handen. • Trek niet aan het elektriciteitssnoer om dstekker uit het stopcontact te trekken.
	• Elektrische schokken kunnen worden veroorzaakt wanneer de luchtcompressor niet juist functioneert.	• Gebruik de luchtcompressor nooit in vochtige omstandigheden of buitenshuis wanneer het regent. • Gebruik de luchtcompressor nooit wanneer veiligheidskappen/afdichtingen verwijderd of beschadigd zijn.
	• Ernstig of fataal letsel kan plaatsvinden wanneer elektrische reparaties uitgevoerd zijn door niet-gekwalificeerd personeel.	• Eventuele elektrische bedradingswerkzaamheden of reparaties aan deze luchtcompressor moet worden uitgevoerd door geautoriseerd onderhoudspersoneel conform de landelijken regionale elektriciteitsnormen. • Voordat een compartiment met elektrische onderdelen wordt geopend, altijd de luchtcompressor uitschakelen, ddruk verlagen en de stekker van luchtcompressor uit het stopcontact verwijderen. Laat de luchtcompressor afkoelen. Ga er nooit vanuit dat het veilig is om aan de luchtcompressor te werken omdat deze niet ingeschakeld is. Deze kan elk moment inschakelen!

NL

Veiligheidswaarschuwingen

Lees Alle Veiligheidswaarschuwingen Voordat De Luchtcompressor Wordt Gebruikt

Gevaar	Potentiële Gevolgen	Preventie
Risico Van Explosie Of Brand  	• Ernstig of fataal letsel kan veroorzaakt worden door normale elektrische vonken in de motor en de drukschakelaar.	• Gebruik een luchtcompressor altijd ieen goed geventileerde ruimte vrij vontvlambare dampen, explosief stof, gas of andere explosieve materialenan. • Wanneer ontvlambare materialen worden gespoten, plaats de luchtcompressor dan tenminste 6 meter verwijderd van het spuitgebie(Wellicht is een extra slang noodzakelijk.)
	• Ernstig letsel kan worden veroorzaakt wanneer de ventilatieopeningen in de luchtcompressor geblokkeerd zijn, waardoor de luchtcompressor oververhit raakt en vlam kan vatten.	• Plaats nooit voorwerpen tegen of op de luchtcompressor. Plaats de luchtcompressor voor gebruik altijd minimaal 30 cm van muren of hindernissen die de juiste ventilatie kunnen beperken.
Risico Van Barsten 	• Ernstig of fataal letsel kan worden veroorzaakt door een explosie van de luchttanks wanneer luchttanks niet correct onderhouden zijn.	• Tap de luchttank dagelijks af of na egebruik om vochtophoping in de luchttank te voorkomen. • Als de luchttank gaat lekken, dient u dezonmiddellijk te vervangen. Probeer de luchttank nooit te repareren of te lassen probeer de luchttank en diens randapparaten nooit aan te passen. • Verander nooit de fabrieksinstelwaarden voor de druk.
	• Ernstig of fataal letsel kan worden veroorzaakt door een storing in de luchtcompressor of exploderende accessoires wanneer onjuiste systeemonderdelen, randapparaten of accessoires worden gebruikt.	• Overschrijdt nooit de door de fabrikant aangegeven maximum toegestane drukwaarden voor de randapparaten. • Gebruik vanwege de extreme hitte nooit kunststof pijpen of met tin gesoldeerde koppelingen voor een afvoerleiding. • Gebruik de luchtcompressor nooit okleine voorwerpen met een lage druzoals speelgoed, op te pompen. • Alle slangen en hulpstukken zullen geschikt zijn voor plaats gebruik aan het maximaal toelaatbaar werking van druk van de draagbare compressor. • Gebruik uitsluitend originele SENCO reserveonderdelen als u uw perspomp wilt repareren.

NL

Veiligheidswaarschuwingen



Lees Alle Veiligheidswaarschuwingen Voordat De Luchtcompressor Wordt Gebruikt

Gevaar	Potentiële Gevolgen	Preventie
Risico Voor Ademhaling 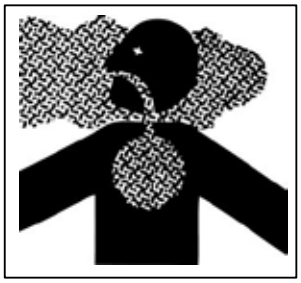	• Het inhaleren van perslucht kan ernstig of fataal letsel tot gevolg hebben. De luchtstroom kan koolmonoxide, giftige dampen of vaste deeltjes bevatten.	• Adem nooit lucht in van de luchtcompressor dat rechtstreeks of via een ademapparaat dat op de luchtcompressor is aangesloten, wordt aangevoerd.
	• Spuitmaterialen, zoals verf/lak, verfverdunners, verfverwijderaars, insecticiden, onkruidbestrijdingsmiddelen, enz. bevatten schadelijke dampen en giffen.	• Gebruik de luchtcompressor alleen in een goed geventileerde ruimte. Volg alle veiligheidsaanwijzingen die bij de materialen worden geleverd die u gaat spuiten. Bij het gebruik van sommige materialen is het dragen van een ademhalingsapparaat noodzakelijk.
Risico Van Brandwonden 	• Het aanraken van blootliggende metalen onderdelen kan ernstig letsel veroorzaken. Deze delen kunnen lange tijd heet blijven na uitschakeling van de luchtcompressor.	• Voorkom dat lichaamsdelen of andere materialen in contact komen met blootliggende metalen delen vade luchtcompressor, onderdelen voor motor en leidingen.
Risico Van Rondvliegende Voorwerpen 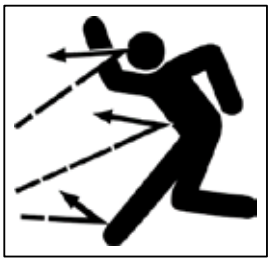	• Zacht weefsel kan beschadigd worden door de persluchtstroom.	• Draag altijd een veiligheidsbril die voldoet aan de van toepassing zijndArbo-normen om de ogen tegen rondvliegend vuil te beschermen. • Richt de luchtstroom nooit op lichaamsdelen, andere personen of dieren. • Laat een luchtcompressor onder druk nooit zonder toezicht. Schakel de luchtcompressor uit en verlaag ddruk voordat onderhoud wordt uitgevoerd of gereedschappen of accessoires worden aangesloten.
Draag Altijd Oogbescherming 	• Los vuil dat met hoge snelheid door de persluchtstroom wordt weggeslingerd, kan ernstig letsel veroorzaken.	• Zorg altijd voor een veilige afstand tot mensen en dieren wanneer de luchtcompressor wordt gebruikt. • Verplaats de luchtcompressor niet wanneer de luchttank onder druk staat. Probeer de luchtcompressor niet te verplaatsen door aan de slang te trekken

NL

Veiligheidswaarschuwingen



Lees Alle Veiligheidswaarschuwingen Voordat De Luchtcompressor Wordt Gebruikt

Gevaar	Potentiële Gevolgen	Preventie
Risico Van Bewegende Onderdelen  **Pas Op: Apparaat Kan Zomaar Starten** 	• Risico van lichamelijk letsel door bewegende onderdelen. Deze luchtcompressor schakelt automatisch in wanneer de drukschakelaar in de stand **ON (1)**/Auto staat.	• Schakel de luchtcompressor altijd wanneer deze niet wordt gebruikt. Verlaag de druk in de luchtslang en trek de stekker uit het stopcontact voordat u onderhoud gaat uitvoereAlle reparaties aan de luchtcompressor moeten worden uitgevoerd door geautoriseerd onderhoudspersoneel. Ga er nooit vanuit dat het veilig is om aan de luchtcompressor te werken omdat deze niet in bedrijf is. Deze kan elk moment inschakelen! • Niet gebruiken zonder veiligheidsafdichtingen/kappen. Vervang beschadigde afdichtingen/kappen voordat de luchtcompressor wordt gebruikt.
Risico Van Nalatigheid 	• Risico van letsel door nalatig gebruik.	• Laat kinderen of jongeren nooit deluchtcompressor bedienen! • Blijf alert - let op wat u doet. Gebrude luchtcompressor niet wanneer u moe bent of onder invloed van alcohol of medicijnen. • Weet hoe u de luchtcompressor moet stoppen. Zorg dat u voldoendvertrouwd bent met de besturingselementen.
Risico Van Luchtcompressor Schade	• Risico van grote reparatie.	• Gebruik de luchtcompressor niet zonder een luchtfilter. • Gebruik de luchtcompressor niet in een corrosieve omgeving. • Gebruik de luchtcompressor altijd ieen stabiele, veilige positie om te voorkomen dat de luchtcompressor omvalt. • Volg alle onderhoudsinstructies diedeze handleiding vermeld staan.

! BEWAAR DEZE INSTRUCTIES !

Compressorkenmerken

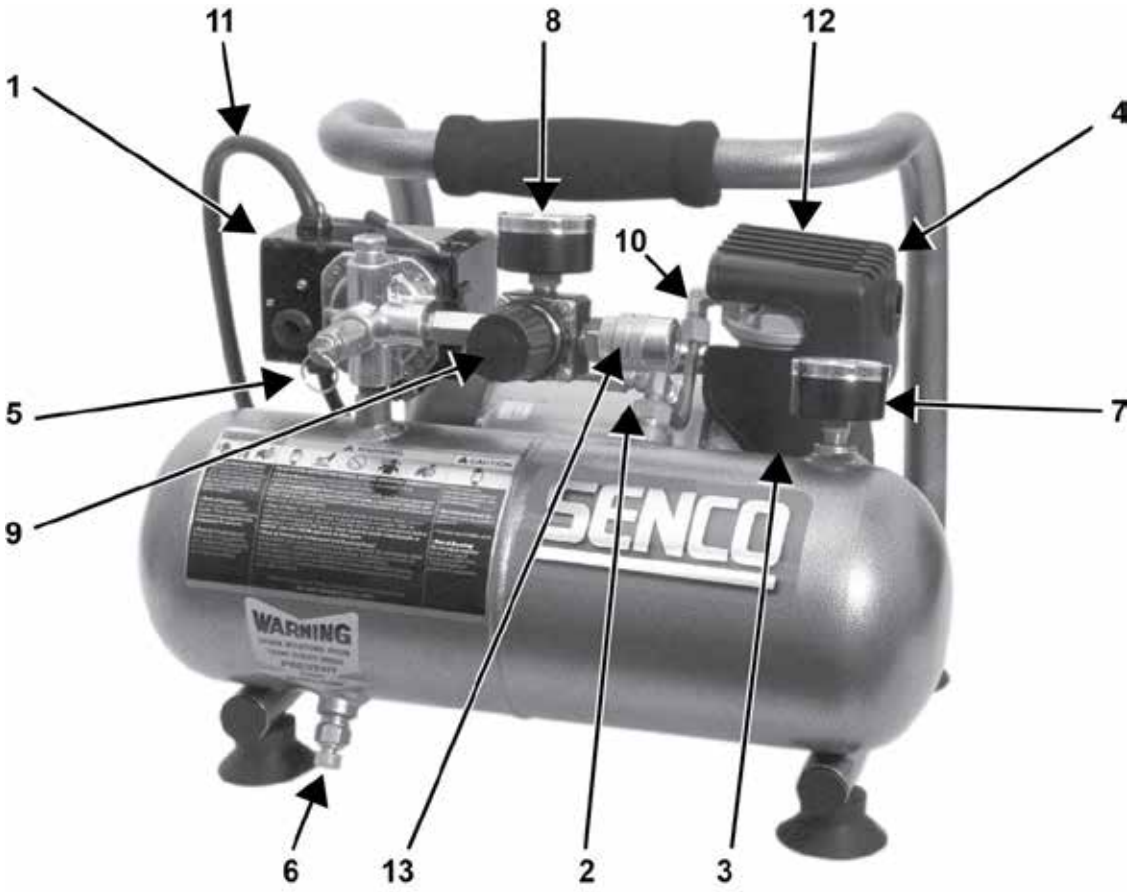

1.	Motor/drukschakelaar
2.	Thermische overbelasting / Reset
3.	Luchtinlaatfilter
4.	Luchtcompressorpomp
5.	Veiligheidsontlastingsklep
6.	Aftapklep luchttank
7.	Tankdrukmeter
8.	Uitlaatdrukmeter
9.	Drukregelaar
10.	Afvoerleiding
11.	Netsnoer, 230 volt
12.	Ventilatie-openingen / Beschermingsversterking
13.	Snelkoppeling

Compressorkenmerken

NL

1) Motor/Drukschakelaar: Deze schakelaar wordt gebruikt om de luchtcompressor te starten en te stoppen. Door de schakelaar in de stand **ON (1)** te plaatsen, wordt er automatisch spanning naar de drukschakelaar gevoerd waarmee de motor kan worden gestart wanneer de druk in de luchttank daalt tot beneden de fabrieksmatig ingestelde inschakeldruk. In de stand **ON (1)** stopt de drukschakelaar de motor wanneer de druk in de luchttank de fabrieksmatig ingestelde uitschakeldruk bereikt. Als veiligheidsvoorziening beschikt deze schakelaar ook over een drukregelklep die zich aan de zijde van de schakelaar bevindt en die ontworpen is om automatisch de perslucht af te laten uit de pompkop van de luchtcompressor en diens afvoerleiding wanneer de luchtcompressor de uitschakeldruk bereikt of wordt uitgeschakeld. Hierdoor kan de motor normaal opnieuw starten. Door de schakelaar in de stand **OFF (0)** te plaatsen, wordt de spanning naar de drukschakelaar onderbroken en stopt de luchtcompressor.

2) Overbelasting Van De Motor: De motor heeft een veiligheidsvoorziening op de pomp. Als er overmatig veel stroom op staat wordt alles uitgeschakeld, ter bescherming van de motor en degene die hem bedient. Deze veiligheidsschakelaar kan opnieuw worden ingeschakeld door de zwarte plastic knop in te drukken. Doe dit als deze omhoog is gekomen.

3) Luchtinlaatfilter: Dit filter is ontworpen om de instromende lucht in de pomp te reinigen. Om ervoor te zorgen dat de pomp continu wordt voorzien van schone, koele, droge aanvoer van lucht, moet dit filter altijd schoon zijn en de ventilatie-openingen vrij van obstakels. Het filter kan worden verwijderd voor reiniging in een warm sopje. Spoel het filter en laat het aan de lucht drogen.

4) Luchtcompressorpomp: Om de lucht samen te persen, beweegt de zuiger omhoog en omlaag in de cilinder. Tijdens de slag omlaag wordt de lucht via de luchtinlaatklep naar binnen gezogen terwijl de uitlaatklep gesloten blijft. Tijdens de slag omhoog wordt de lucht samengeperst, de inlaatklep wordt gesloten en perslucht wordt naar buiten geperst via de uitlaatklep, in de afvoerleiding, via de keerklep in de luchttank.

5) Veiligheidsontlastingsklep: Deze klep is ontwikkeld om systeemstoringen te voorkomen door de druk in het systeem te verlagen wanneer de perslucht een vooraf ingesteld niveau bereikt. De klep is vooraf ingesteld door de fabrikant en mag op geen enkele wijze worden aangepast. Om de juiste werking van de klep te controleren, trekt u aan de ring. De perslucht moet ontsnappen. Wanneer de ring wordt losgelaten, sluit de klep weer.

6) Aftapklep Luchttank: De aftapklep wordt gebruikt om vocht uit de luchttank(s) te verwijderen nadat de luchtcompressor uitgeschakeld is. **Probeer NOOIT de aftapklep te openen wanneer de luchtdruk in de luchttank 0.7 bar of meer is!** Om de aftapklep te openen, draait u de knop linksom. Kantel de tank om er zeker van te zijn dat alle condensatie via de klep wordt afgetapt.

7) Luchttankdrukmeter: De luchttankdrukmeter geeft de reserveluchtdruk in de luchttank(s) aan.

8) Uitlaatdrukmeter: De uitlaatdrukmeter geeft de luchtdruk aan die beschikbaar is aan de uitlaatzijde van de drukregelaar. Deze druk wordt geregeld door de drukregelaar en is altijd minder of gelijk aan de luchttankdruk.

9) Drukregelaar: De luchtdruk van de luchttank wordt geregeld met de regelknop. Draai de drukregelaarknop rechtsom om de uitlaatdruk te vergroten en linksom om de uitlaatdruk te verkleinen. Volg de aanwijzingen om het apparaat te gebruiken, met de aanbevolen minimale en maximale druk.

10) Afvoerleiding: Let op: de afvoerleiding is zeer heet.
HEET! Verwijder de bescherming niet. Hoge temperaturen na langdurig gebruik.

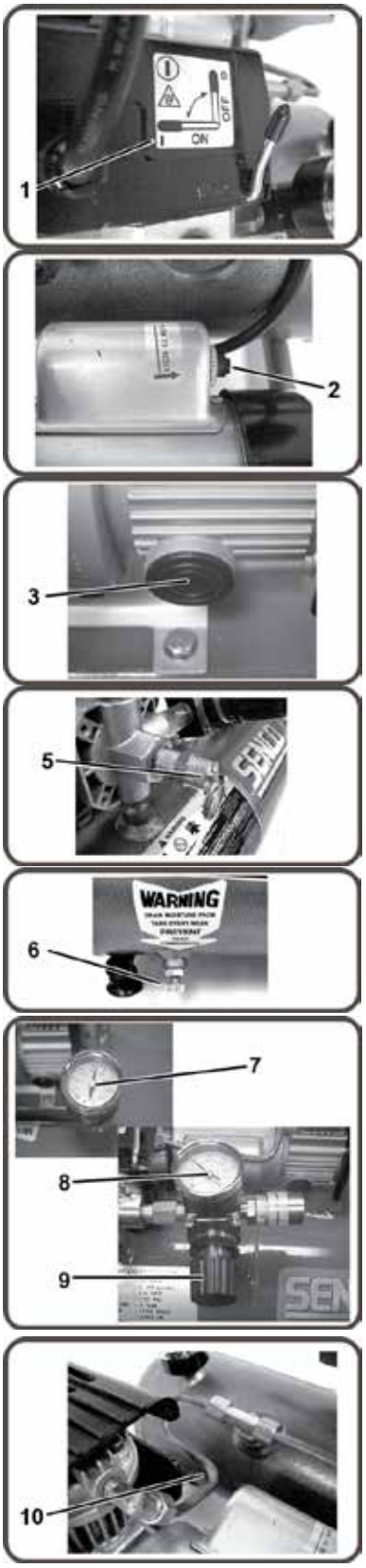

Voorbereiding

Eerste Instelling

1. Lees de veiligheidswaarschuwingen voordat u de luchtcompressor instelt.

Locatie

Let Op	**Om schade aan de luchtcompressor te voorkomen, mag de luchtcompressor niet meer dan 10 overdwars of in de lengte worden gekanteld.**

1. Plaats de luchtcompressor minimaal 30 cm van hindernissen die de juiste ventilatie kunnen verhinderen.

   Plaats de luchtcompressor niet in een van de volgende ruimten:

   - Waar aanwijzingen zijn voor olie- of gaslekken.
   - Waar brandbare gasdampen of materialen aanwezig kunnen zijn.

Waarschuwing 	**Ernstig of fataal letsel kan worden veroorzaakt wanneer elektrische vonken van motor en drukschakelaar in contact komen met brandbare dampen, explosief stof, gassen of andere explosieve materialen. Wanneer de luchtcompressor wordt gebruikt voor het spuiten van lak, plaats de luchtcompressor dan zo ver mogelijk verwijderd van het werkgebied als mogelijk is, zo nodig met behulp van extra luchtslangen in plaats van verlengsnoeren.**

   - Waar de luchttemperatuur lager is dan 0C of hoger is dan 40C.
   - Waar zeer vuile lucht of water in de luchtcompressor kan worden gezogen.

Elektriciteit

GEVAAR 	**Onjuiste aansluiting van de aardingsaansluiting van de apparatuur kan resulteren in risico van schokken of elektrocutie. Neem contact op met een gekwalificeerde elektromonteur of onderhoudspersoneel wanneer u twijfelt of het stopcontact wel juist geaard is. Gebruik geen enkel type adapter met dit product. Wanneer reparatie of vervanging van het snoer of de stekker noodzakelijk is, sluit de aardingsdraad dan niet aan op een van de twee stekkerpennen. De draad met de groen/geel gestreepte of groene isolatie is de aardingsdraad.**

Waarschuwing 	**Dit product moet worden geaard. Wanneer er een storing of een defect is, biedt de aarding een verbinding met de minste weerstand voor de elektrische stroom om het risico van een elektrische schok te verkleinen. Dit product is voorzien van een snoer dat voorzien is van een stekker met randaarde. De stekker moet in een geschikt stopcontact worden aangesloten dat op de juiste wijze geïnstalleerd en geaard is conform de plaatselijke voorschriften en richtlijnen.**

1. SENCO® RAADT HET GEBRUIK VAN VERLENGSNOEREN AF omdat deze spanningsverlies en oververhitting van de motor kunnen veroorzaken. Het gebruik van een extra luchtslang heeft de voorkeur boven een verlengsnoer. Wanneer het gebruik van een verlengsnoer onvermijdelijk is, moet deze worden aangesloten op een stroomkring met aardlekschakelaar (in de zekeringenkast) of een stopcontact met randaarde.

   Bij gebruik van een verlengsnoer, dient u het volgende in acht te nemen:

Kabellengte	Draaddoorsnede
Tot 7,5 meters	2,05 mm
Tot 30 meters	2,59 mm
Tot 50 meters	3,26 mm
Tot 75 meters	4,11 mm

   Gebruik alleen verlengsnoeren waarvan de elektrische belasting tenminste gelijk is aan die van het product. Gebruik geen beschadigde verlengsnoeren. Controleer het verlengsnoer voor gebruik en vervang het indien het beschadigd is. Mishandel een verlengsnoer niet en trek niet aan snoeren om stekkers uit stopcontacten te verwijderen. Houd het snoer uit de buurt van hitte en scherpe randen. Zet de schakelaar van de luchtcompressor altijd in de uit-stand voordat u de stekker uit het stopcontact verwijderd.

Bediening

Controlelijst Vóór Start

1. Verwijder eventueel vocht uit de luchttank van de luchtcompressor. Verwijder overtollige druk met een persluchtgereedschap, open vervolgens de aftapklep van de luchttank aan de onderzijde van de luchttank. Laat overmatige druk ontsnappen door te trekken aan het veiligheidsventiel, of met een ventileergereedschap. Open daarna pas het afvoerventiel aan de onderkant van de tank. Na aftappen stevig sluiten.



Waarschuwing:: Risico van lichamelijk letsel. Probeer NOOIT de aftapklep te openen wanneer de luchtdruk in de luchttank 0.7 bar of meer is!!

2. Zorg ervoor dat motorschakelaar van de luchtcompressor in de stand **OFF (0)** staat.
3. Controleer of alle veiligheidskleppen juist werken.
4. Controleer of alle veiligheidskappen en -afdichtingen aanwezig zijn en stevig vastzitten.

NL

Opstarten

1. Controleer of de schakelhendel op de drukschakelaarkast in de stand **OFF (0)** staat.
2. Steek de stekker van het netsnoer in een geaard stopcontact.
3. Plaats de schakelhendel op de drukschakelaarkast in de stand **ON (1)**.
4. Met **Start** kan de luchtcompressor de druk in de luchttanks verhogen en met **Stop** wordt het verhogen van de druk gestopt wanneer het juiste drukniveau bereikt is. Wanneer de druk tijdens het gebruik daalt, zal de luchtcompressor met **Start** de druk opnieuw verhogen.
5. Stel de druk in door de drukregelaarknop linksom te draaien voor een lagere druk en rechtsom voor een hogere druk.
6. Wanneer u ongebruikelijke geluiden hoort of trillingen voelt, stopt u de luchtcompressor en raadpleegt u “Storingen Verhelpen.”

Uitschakelen

1. Om de luchtcompressor te stoppen, plaatst u de schakelhendel van de drukschakelaarkast in de stand **OFF (0)**. Stop de luchtcompressor NOOIT door de stekker ervan uit het stopcontact te trekken. Dit kan resulteren in risico van elektrocutie.
2. Laat de lucht af van de luchttank door lucht met een aangesloten persluchtapparaat af te blazen of door aan de ring van de veiligheidsontlastingsklep te trekken.
3. Zodra de druk in de luchttanks gedaald is tot minder dan 0.7 bar, opent u de aftapklep onder elke luchttank om eventueel vocht af te tappen.
4. Laat de luchtcompressor afkoelen.
5. Veeg luchtcompressor schoon en berg het apparaat op in een veilige, vorstvrije ruimte.

Onderhoud

Lees de gebruiksaanwijzing voordat u onderhoud gaat uitvoeren. De onderstaande procedures moeten worden uitgevoerd wanneer de luchtcompressor wordt gestopt voor onderhoud of service.

1. Schakel de luchtcompressor uit.



Waarschuwing: Ga er nooit vanuit dat het veilig is om aan de luchtcompressor te werken omdat deze niet in bedrijf is. Deze kan elk moment inschakelen!

2. Trek de stekker van het netsnoer uit het stopcontact.
3. Open alle aftapkleppen.
4. Wacht tot de luchtcompressor afgekoeld is, voordat u aan de service begint.

Onderhoudsoverzicht			
Procedure	**Dagelijks**	**Wekelijks**	**Maandelijks**
Condensatie van luchttank(s) aftappen	**X**		
Ongebruikelijke geluiden/trillingen controleren	**X**		
Luchtlekkages controleren	**X**		
Luchtfilter inspecteren		**X**	
Buitenkant van de compressor schoonmaken		**X**	
Veiligheidsontlastingsklep controleren			**X**

Storingen Verhelpen

Symptoom 1. Motor draait niet of kan niet o pnieuw worden gestart.	
Mogelijke Oorzaak	**Remedie**
• Stekker van netsnoer niet in het stopcontact.	• Steek de stekker van het netsnoer in een geaard stopcontact.
• Motor/drukschakelaar in stand **OFF (0)**.	• Zet de schakelaar in de stand **ON (1)**.
• Thermische overbelastingsschakelaar van de motor geactiveerd.	• Schakel de luchtcompressor uit, wacht tot de motor is afgekoeld, controleer vervolgens de stroomonderbreker van de motor.
• Zekering gesmolten of aardlekschakelaar geactiveerd.	• Vervang de zekering of schakel de stroomonderbreker weer in.Controleer de juiste stroomsterkte van de zekering.Controleer of de spanning te laag is.Schakel eventuele andere elektrische apparaten binnen de stroomkring uit, of sluit de luchtcompressor aan op diens eigen stroomkring.
• Verkeerde draaddoorsnede of verkeerde lengte verlengsnoer.	• Controleer het overzicht op pagina 10 voor de juiste draaddoorsnede en snoerlengte.
• Druk luchttank groter dan "inschakel"-druk motor/drukschakelaar.	• Motor start automatisch, wanneer de druk in de luchttank daalt tot beneden de "inschakel"-druk van de motor/drukschakelaar.
• Drukregelklep op de motor/drukschakelaar heeft de druk in de pompkop niet verlaagd.	• Ontlucht de leiding door de schakelaar in de stand **OFF (0)** te plaatsen.
• Defecte motor, motorcondensator, motor/drukschakelaar of ontlastingsklep.	• Neem contact op met de klantenservice van Senco.

Symptoom 2. In de stand Start/Stop draait de motor continu.	
Mogelijke Oorzaak	**Remedie**
• Motor/drukschakelaar schakelt de motor niet uit wanneer de luchtcompressor de "uitschakel"-druk bereikt en veiligheidsontlastingklep wordt ingeschakeld.	• Zet de motor/drukschakelaar in de stand **OFF (0)**. Wanneer de motor niet uitschakelt, trekt u de stekker van de luchtcompressor uit het stopcontact. Wanneer de elektrische contactpunten aan elkaar gesmolten zijn, vervangt u de drukschakelaar.
• Het vermogen van de luchtcompressor is niet juist berekend.	• Beperk de luchtdruk tot de capaciteit van de luchtcompressor. Gebruik een kleiner persluchtapparaat of een grotere luchtcompressor.

Symptoom 3. Lucht blijft lekken bij de regelklep van de motor/drukschakelaar nadat de motor gestopt is.	
Mogelijke Oorzaak	**Remedie**
• De ontlastingsklep klemt in de geopende stand	• Verwijderen, schoonmaken of vervangen

Symptoom 4. Lucht blijft lekken bij de regelklep van de motor/drukschakelaar terwijl de motor draait.	
Mogelijke Oorzaak	**Remedie**
• Defecte motor/drukschakelaar	• Vervangen

Symptoom 5. Lucht lekt bij de veiligheidsontlastingsklep.	
Mogelijke Oorzaak	**Remedie**
• Mogelijk defecte veiligheidsontlastingsklep.	• Bedien de veiligheidsontlastingsklep handmatig door aan de ring te trekken.
• Te hoge druk in de luchttank.	• Wanneer de klep nog steeds lekt, moet deze worden vervangen. Defecte motor/drukschakelaar. Vervangen.

Storingen Verhelpen

Symptoom 6. Lucht lekt bij de fittingen.	
Mogelijke Oorzaak	**Remedie**
• Fittingen zijn niet vast genoeg aangedraaid	• Haal de fittingen aan waar hoorbaar is dat er lucht ontsnapt. Controleer de fittingen met een sopje. Draai ze niet te vast

Symptoom 7. Luchtlek in de luchttank.	
Mogelijke Oorzaak	**Remedie**
• Defecte of roestende luchttank	• Luchttank moet worden vervangen. Probeer een luchttank niet te repareren! Niet lassen, repareren of modificeren

Symptoom 8. Lucht ontsnapt via inlaatfilter.	
Mogelijke Oorzaak	**Remedie**
• Beschadigde inlaatklep.	• Neem contact op met de klantenservice van Senco.

Symptom 9: Voor lage druk van de lucht gereedschappen of accessoires.	
Mogelijke Oorzaak	**Remedie**
• Drukregelaarknop niet ingesteld op een druk die hoog genoeg is, of een defecte drukregelaar.	• Stel de drukregelaarknop in op de juiste instelling of vervang deze.
• Verstopt luchtinlaatfilter.	• Schoonmaken.
• Lucht lekt.	• Controleer op lekken en repareer.
• Luchtcompressor niet groot genoeg voor vereiste luchtdruk.	• Controleer de vereiste luchtdruk voor de accessoire. Wanneer deze hoger is dan het debiet (m3/min) of de geleverde luchtdruk van de luchtcompressor, dan heeft u een grotere luchtcompressor nodig.

Symptoom 10. Luchtcompressor genereert onvoldoende luchtdruk.	
Mogelijke Oorzaak	**Remedie**
• Verstopt luchtinlaatfilter.	• Schoonmaken.
• Defecte (reed)klep.	• Tap de luchttank af en meet de pomptijd. Vergelijk deze met de specificaties. Indien lager, dient u de pompkop te verwijderen en de klepplaat te controleren, reinigen of te vervangen.

Symptoom 11. Vocht in uitlaatlucht.	
Mogelijke Oorzaak	**Remedie**
• Condensatie in de luchttank veroorzaakt door een hoge luchtvochtigheid of luchtcompressor heeft niet lang genoeg gedraaid	• Tap luchttank na elk gebruik af. Tap luchttank vaker af bij vochtig weer en gebruik een filter in de luchtleiding.

Specificaties

Model-Nr.		PC1010EU/ PC1010EUS/PC1010S	PC1010EU-2P	PC1010EUS-UK110
Motor	Piekvermogen (pk)	0.5HP	0.5HP	0.5HP
	Vermogen (pk)	0.3HP	0.3HP	0.3HP
	Piekvermogen (kW)	0.375KW	0.375KW	0.375KW
	Vermogen (kW)	0.230KW	0.230KW	0.230KW
	Spanning (V)	230V	230V	110V
	Frequentie (Hz)	50Hz	50Hz / 60Hz	50Hz
	TPM	2850	2850 / 3450	2850
Compressorpomp	Aantal cilinders	1	1	1
	Compressiefase	1	1	1
	Carter	Aluminum	Aluminum	Aluminum
	Lagers	Kogel	Kogel	Kogel
	Cilinder	Aluminum	Aluminum	Aluminum
	Kleppen	Enkelvoudige reedklep	Enkelvoudige reedklep	Enkelvoudige reedklep
	Kop	Aluminum	Aluminum	Aluminum
	Filter	Invoegen	Invoegen	Invoegen
Instelling Motor/ Drukschakelaar	Uitschakeldruk (bar)	8,6	8,6	8,6
	Inschakeldruk (bar)	6,6	6,6	6,6
	Bedieningselementen	ON(1)/OFF(0)	ON(1)/OFF(0)	ON(1)/OFF(0)
Luchttank	Inhoud (l)	3,8	3,8	3,8
Prestaties	Luchtverplaatsing (l/min)	32	32 / 39	32
	Maximumdruk (bar)	8,6	8,6	8,6
	l/min @ 4 bar	15	15 / 20	15
	l/min @ 6 bar	12	12 / 17	12
	l/min @ 7 bar	10	10 / 16	10
	l/min @ Maximumdruk	9	9 / 11	9
	Pomptijd: 0-max bar (s)	160	160 / 110	160
	Hersteltijd: 7-max bar (s)	48	48 / 30	48
Luchtaansluiting	Type luchtaansluiting	3-in-1 universal	3-in-1 universal	3-in-1 universal
	Aantal luchtaansluitingen	1	1	1
	Afmeting luchtaansluiting (inch)	1/4"	1/4"	1/4"
Gewicht	Netto (kg)	9,1	9,3	9,1
Afmetingen	Basis L × B × H (cm)	36x33x25	37x30x30	37x27x27
Geluid	Geluidsvermogenniveau, gemeten (dB)	78	78	78
	Geluidsvermogenniveau, gegarandeerd (dB)	81	81	81

NL

Conformiteitsverklaring

Wij Senco Brands, Inc.
uit 4270 Ivy Pointe Blvd., Cincinnati, Ohio 45245
in overeenstemming met de volgende richtlijn(en): **Machinerichtlijn 2006/42/EC**
Pressure Vessel Directive 2009/105/EC.
EMC Directive 2014/30/EU
Low Voltage Directive 2014/35/EU
RoHS Directive 2011/65/EU
Noise Emission Directive 2000/14/EC, 2005/88/EC
verklaren onder onze eigen verantwoordelijkheid dat: Model(len):

PC1010EU, PC1010EU-2P, PC1010EUS, PC1010EUS-UK110, PC1010PL, PC1010S, PC1010UK1, PC1010UK2

in overeenstemming is met de toepasselijke essentiële gezondheids-en veiligheidseisen van de volgende documenten:
EN ISO 14121-1:2007, EN ISO 3744:1995, EN ISO 4871:2009, EN1012-1:2010, EN 60204-1:2006+A1:2009, EN286-1:1998
Ondertekend door: Chris Klein
Functie: Engineeringdirecteur
Locatie van doc.: Senco Brands, Inc.
4270 Ivy Pointe Blvd., Cincinnati, Ohio 45245
Originale uitgave: 4 September 2014
Geautoriseerde vertegenwoordiger:
(gemachtigd om het technisch dossier samen te stellen)
Naam: Peter van der Wel
Adres: Senco Brands B.V.
Geurdeland 17E, 6673 DR Andelst, The Netherlands

NL

1. Senco Professional End User Warranty Policy

Considering the following constraints Senco underwrites the reliability and the quality of its supplied authorised Senco branded products.

1.1 Senco warrants to the end user that the following products will be free from defects in construction, assembly and material for the warranty period specified below.

Product	Warranty period
Senco ® XP Series-Red Cap, pneumatic tools	Five years
Senco ® XP Series-Black Cap, pneumatic tools	Two years
Senco Pro Series, pneumatic tools	One year
Senco Semi-Pro Series, pneumatic tools	One year
Senco DuraSpin ® Series, electric and battery tools	One year
Senco Cordless battery tools	Two years
Senco batteries and chargers for tools	One year
Senco gas tools	Two years
Senco Reconditioned Products	One year
Senco other tools	One year
Senco Compressors	One year

1.2 The warranty period starts on the day the end user purchases the product and/or 1 year after the tool has been deleted from the product line, which ever date comes first.

1.3 To claim warranty the end user needs to send the defective products or their parts, including the serial number and the original and dated sales receipt or proof of purchase from the original retailer or dealer, freight prepaid to the original retailer or dealer.

1.4 Senco is not obliged to do any repairs or replacements on any products or their parts on site.

1.5 During the warranty period Senco or its distributors will repair or replace defective products or their parts, exclusively or mainly as a result of an imperfection in construction, assembly or material, at Senco's option and expense, subject to the constraints of this warranty policy.

1.6 The repair or replacement of products or their parts under warranty, does in no case lead to prolongation of the warranty period. For every replacement product or part, the remaining original warranty period of the replaced product or part is applicable.

1.7 Senco will become the owner of the products or parts that have been replaced by Senco or its distributors as a result of being compliant to Senco's warranty, without being obligated any compensation in this matter.

1.8 Excluded from the warranty are:

- Normal wear and tear parts, for example rubber o-rings, seals, driver blades, piston stops, piston/driver assemblies, isolators, drive belts, air filters and fuel systems, bits;
- Any imperfection that is a result of or has evolved from the fact that there has not been used clean, dry regulated compressed air and/or the air pressure applied has exceeded the maximum indicated on the tool casting (pneumatic tools);
- Any imperfection that is a result of or has evolved from normal wear, misapplication, abuse/misuse, improper modifications or storage, shipping/transport, accidents, neglect, operation at other than recommended speeds or voltage (electric units only);
- Any imperfection that is a result of or has evolved from explosions, fires and natural disasters, like hurricanes, floods and earthquakes;
- Any imperfection that is a result of or has evolved from not following operating instructions, specifications and / or maintenance schedules. Read the Operator Manual for use, specifications and maintenance instructions;
- Any imperfection that is caused by repairs, modifications to the product or attempts to do so by the end user or any third party;
- Labour charges or loss or damage resulting from improper operation, maintenance or repairs are not covered by this warranty
- Any warranty claims that have been received after the warranty period, as specified in this end user warranty, has expired.

1.9 Additional costs like shipping/transport, special packaging requirements and costs of travel and accommodation, are at the end users expense.

1.10 If a complaint is unfounded, all costs incurred thereby, including handling, inspection, shipping and administrative costs on the side of Senco or its distributors, will be charged to the end user.

1.11 After expiration of the warranty period, all costs for repair or replacement, including handling, inspection, shipping and administrative costs will be charged to the end user.

1.12 Notwithstanding legal limitation periods, the limitation of all claims and appeals against Senco and third parties involved by Senco for the implementation of the agreement is one year.

1.13 If Senco fails to meet this agreement, it will not discharge the end user from the obligations arising under this or any other contract.

1.14 When the warranty terms can not be met, due to for example import or export prohibitions, strikes or other unforeseen circumstances, the warranty period will be extended accordingly.

1.15 Senco's liability is limited to the warranty. Senco is not liable for damage caused by the functioning or non-functioning of the products as delivered, repaired or modified by Senco or its distributors, including but not limited to, production losses, profit losses, reduced working range, commercial losses or consequential damages or indirect damages whatsoever.

www.senco-emea.com

PC1010

Elektrische Luchtcompressor

Parts Reference Guide

MODEL : PC1010EU

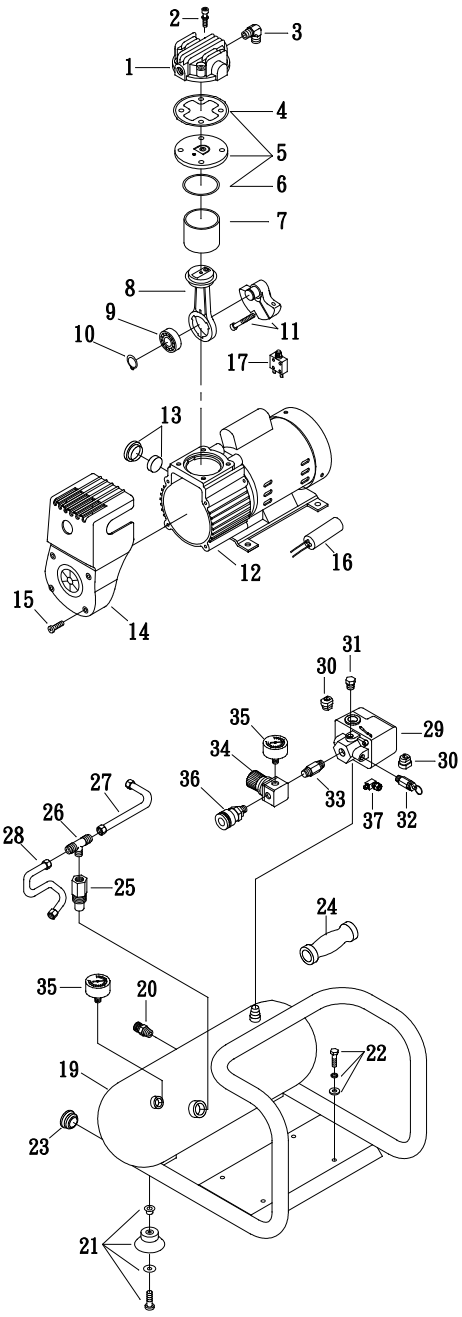

Ref. No.	Description	Part No.	Qty.
1	**Cylinder head**	**3101063A**	**1**
2	Allen bolt set	3B01-M05*060V	4
3	Exhaust elbow	2N06-01T02H	1
4	Cylinder head gasket	2G01-025H	1
5	Exhaust valve assembly	3B11-DC02A	1
6	Valve seat gasket	2G03-018	1
7	Cylinder	3201068	1
8	Rod assembly	3B3-MB02	1
9	Bearing	2N35-6201ZZC3	1
10	Clip	2N42-S12	1
11	Crankshaft & balancer	3304086	1
12	Motor set (230V)	3B8-MB0206S	1
	Motor set (110V)	3B8-MB0210S	1
13	**Air filter set**	**2140026**	**1**
14	**Shroud**	**2428015**	**1**
15	Bol t	2B02-FM4*015B	4
16	**Running capacitor (230V)**	**2E27-004F4525**	**1**
	Running capacitor (110V)	2E27-016F2530	1
17	Circuit breaker (230V)	2E25-01AS	1
	Circuit breaker (110V)	2E25-05A	1
18	Power cable (2 Pin)	2E01-029S	1
19	Air tank	34011740	1
20	**Drain valve**	**2405012**	**1**
21	Rubber pad set	3433011-ARS	4
22	Hexagon bolt set	3B00-FM06*012RS	4
23	Plug	2N32-W07RS	2
24	**Grip**	**2432107**	**1**
25	**Check valve**	**2414033A**	**1**
26	Unloading 3-way pipe	2N09-02H01T02H4	1
27	Unloading tube	3B2-02*190F	1
28	Discharge tube	2T02-02*0260RS	1
29	Pressure switch	2E21-AA256BPS	1
30	Strain relief bushing	2E04-008	2
31	Plug	2N33-009	1
32	**Pressure relief valve**	**2406021A**	**1**
33	Nipple	2N01-058RS	1
34	**Regulator**	**2408008RNX**	**1**
35	Pressure gauge	2D12-15D14BAR	2
36	Quick coupler (PC1010EU only)	07S1/4M-ERS	1
	Quick coupler (For PC1010EU combo kit, PC1010S,6PR2001N)	070S1/4M-C	1
37	**Unloading valve**	**2409015**	**1**
38	Power cable(3Pin)	2E01-044S	1

NL

PC1010 • Revised April 01, 2021 (Replaces 2/10/2016)

© 2021 by Kyocera Senco Europe

Sisällysluettelo

Johdanto 52

Tarkastus 52

Turvavaroitukset 53

Kompressorin Ominaisuudet 57

Alkuvalmistelut 59
- Ensimmäinen Käyttöönotto 59
- Sijainti 59
- Sähkö 59

Käyttö 60
- Tehtävä Ennen Käynnistystä 60
- Käynnistys 60
- Sammutus 60

Huolto 60

Vianetsintä 61

Tekniset Tiedot 63

Vaatimustenmukaisuusvakuutus 63

Rajoitettu Takuu 64

Parts Reference Guide 65

FI

Johdanto

Onnittelut uuden SENCO®-paineilmakompressorin hankinnasta! Voit luottaa siihen, että SENCO-paineilmakompressori on valmistettu tarkasti ja virheettömästi. Kukin osa on läpäissyt tiukan teknisen testin, jolla varmistetaan tämän paineilmakompressorin laatu, kestävyys ja suorituskyky.

Tämä käyttäjän opas on laadittu huolella sinua varten. Kun luet ja noudatat oppaassa kuvattuja yksinkertaisia turvallisuus-, asennus-, käyttö- ja huolto-ohjeita, voit käyttää uutta SENCO-paineilmakompressoriasi huoletta vuosien ajan. Tämä ohjekirja on tehty julkaisuajankohtana saatavilla olleiden tuoreimpien tuotetietojen perusteella. Valmistaja varaa itselleen oikeuden muuttaa hintaa, värejä, valmistusaineita, varusteita, teknisiä yksityiskohtia tai malleja milloin tahansa ilman ennakkoilmoitusta.

Turvallisuusvaroitus!

”VAARA-, VAROITUS- tai HUOMIO-” turvavaroitusten ympärillä on ”VAROITUSKEHYKSET.”
Näillä kehyksillä merkitään ja korostetaan turvavaroituksia, joita täytyy noudattaa tätä paineilmakompressoria käytettäessä. Turvavaroitusten yhteydessä käytetään “tunnussanoja”, jotka osoittavat vaaran vakavuuden. Tässä käyttöoppassa käytetään seuraavia “tunnussanoja”:

VAARA:	**Tarkoittaa välittömästi vaarallista tilannetta, joka johtaa VARMASTI kuolemaan tai vakavaan vammaan, jos sitä ei voida välttää.**
VAROITUS:	**Tarkoittaa mahdollisesti vaarallista tilannetta, joka SAATTAA johtaa kuolemaan tai vakavaan vammaan, jos sitä ei voida välttää.**
HUOMIO:	**Tarkoittaa mahdollisesti vaarallista tilannetta, joka SAATTAA johtaa lievään vammaan tai paineilmakompressorin rikkoutumiseen, jos sitä ei vältetä.**



Tämän kappaleen vasemmalla puolella olevat symbolit ovat “varoitussymboleja”. Näillä symboleilla merkitään esineitä tai toimenpiteitä, jotka voivat olla vaarallisia laitteen käyttäjälle.

ANNA AINA LAITTEEN KÄYTTÄJÄLLE TÄMÄ KÄYTTÖOHJE. LUE KOKONAISUUDESSAAN TÄMÄ KÄYTTÖOHJE SEKÄ MAHDOLLISET LISÄLAITTEIDEN KÄYTTÖOHJEET, ENNEN KUIN KÄYTÄT TÄTÄ PAINEILMAKOMPRESSORIA JA KIINNITÄ ERITYISTÄ HUOMIOTA “TURVAVAROITUKSIIN”, JOTTA KÄYTTÄJÄN MAHDOLLINEN LOUKKAANTUMINEN VOIDAAN VÄLTTÄÄ.

Tarkastus

Ota paineilmakompressori ulos laatikosta ja kirjoita sen sarjanumero alla olevaan tilaan. Tutki, onko laite vaurioitunut kuljetuksen aikana. Älä käytä paineilmakompressoria ennen kuin kaikki vaurioituneet osat on korvattu uusilla ja mekaaniset viat on korjattu.

SARJANUMERO _____

Jos sinulla on kysymyksiä tai kommentoitavaa, soita SENCOn palvelunumeroon: **1-800-543-4596** tai kirjoita sähköpostiviesti: toolprof@Senco.com

Seuraavia tietoja kysytään, kun soitat huoltoon liittyvissä asioissa:

1. Mallin numero
2. Sarjanumero
3. Ostopaikka ja -päivämäärä

Senco, 4270 Ivy Pointe Blvd., Cincinnati, OH 45245

Turvavaroitukset

Lue Kaikki Varoitukset Ennen Kuin Käytät Paineilmakompressoria

Vaara	Mahdolliset Seuraukset	Ehkäisy
Vammauttavan Tai Kuolettavan Sähköiskun Vaara  	• Vakava vamma tai kuolema, jos paineilmakompressoria ei ole maadoitettu oikein. Paineilmakompressori toimii sähköllä ja saattaa aiheuttaa sähköiskun, jos sitä ei käytetä oikein.	• Varmista, että kompressori on kytketty maadoitettuun pistorasiaan, jonka jännite on oikea ja sulakkeet riittävät.
	• Sähköiskun voi saada sähköjohdosta.	• Tarkista, että virtajohto ei ole murskautunut, katkennut tai sulanut. Vaihda viallinen johto ennen käyttöä. • Pidä kaikki kytkennät kuivina ja irti maasta. Älä anna sähköjohtojen lojua vedessä tai paikassa, jossa ne saattavat kastua. Älä kosketa pistoketta, kun kätesi ovat märät. • Irrota johto virtalähteestä vetämällä pistokkeesta, ei johdosta.
	• Sähköisku on mahdollinen, jos kompressoria käytetään väärin.	• Älä käytä kompressoria kosteissa tiloissa tai ulkona sateella. • Älä käytä kompressoria, jos suojukset/kannet eivät ole paikoillaatai ne ovat vioittuneet. Lain mukaan vain pätevä huoltohenkilö saa korjata tai huoltaa tätä paineilmakompressoria.
	• Epäpätevän henkilön tekemät sähkölaitteen huoltotyöt voivat johtaa vakavaan vammaan tai kuolemaan.	• Aina ennen sähkökotelon avaamistasammuta paineilmakompressori, vapauta paine ja irrota kompressori virtalähteestä. Anna kompressorin jäähtyä. Älä milloinkaan oleta, että oturvallista avata kompressori vain, koska se ei ole käynnissä. Se saattaa käynnistyä uudestaan minä hetkenä tahansa!

FI

Turvavaroitukset



Lue Kaikki Varoitukset Ennen Kuin Käytät Paineilmakompressoria

Vaara	Mahdolliset Seuraukset	Ehkäisy
Räjähdys- Tai Tulipalovaara  	• Moottorista ja painekytkimestä lähtevät kipinät saattaavat aiheuttaa vakavia vammoja tai kuoleman.	• Käytä paineilmakompressoria vain tiloissa, joissa on hyvä ilmanvaihto, kaukana tulenaroista höyryistä, palavista pölyistä, kaasuista tai muista palonaroista materiaaleista. • Jos ruiskutat palonarkaa ainetta, sijoita paineilmakompressori vähintään kuuden metrin päähän ruiskutusalueesta (pidempi letku saattaa olla tarpeen).
	• Vakava vamma on mahdollinen, jos kompressorin ilmanvaihtoaukko tukkiintuu, jolloin kompressori ylikuumenee ja syttyy palamaan.	• Älä jätä tavaroita kompressorin päälle tai nojaamaan sitä vasten. Käytä kompressoria vähintään 30 cm etäisyydellä seinästä tai muusta rakenteesta, joka saattaisi rajoittaa ilmanvaihtoa.
Räjähdysvaara 	• Ilmasäiliön räjähtäminen voi aiheuttaa vakavia vammoja tai kuoleman, jos säiliötä ei huolleta oikein.	• Tyhjennä ilmasäiliö päivittäin tai jokaisen käytön jälkeen, jotta säiliöön ei kertyisi kosteutta. • Jos ilmasäiliö alkaa vuotaa, vaihda se välittömästi. Älä yritä korjata, hitsata tai muunnella ilmasäiliötä tai siihen liittyviä osia. • Älä muuta paineen oletusasetuksia.
	• Kompressorin toimintahäiriö tai räjähtävät lisälaitteet voivat aiheuttaa vakavia vammoja, jos käytetään vääränlaisia lisäosia.	• Älä ylitä lisäosien valmistajan määrittelemiä maksimipaineasetuksia. • Älä käytä poistoputkessa muovisia tai tinajuotettuja liitoskappaleita kuumuuden takia. • Älä käytä paineilmakompressoria pienille esineille, kuten ilman pumppaamiseen leluihin. • Käytä kompressorissasi yksinomaan alkuperäisiä SENCO-varaosia.

FI

Turvavaroitukset

Lue Kaikki Varoitukset Ennen Kuin Käytät Paineilmakompressoria

Vaara	Mahdolliset Seuraukset	Ehkäisy
Vaarallista Hengittää 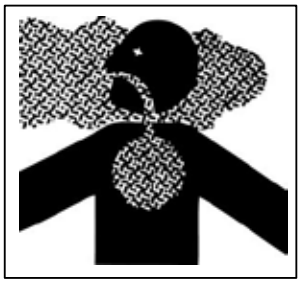	• Paineilman hengittäminen voi aiheuttaa vakavia vammoja tai kuoleman. Ilmavirta voi sisältää häkää, myrkyllisiä höyryjä tai hiukkasia.	• Älä hengitä paineilmakompressoristtulevaa ilmaa suoraan tai siihen kytketyn hengityslaitteen kautta. • Käytä paineilmakompressoria vain tiloissa, joissa on hyvä ilmanvaihto. Noudata ruiskuttamiesi aineiden turvaohjeita. Kaasunaamarin käyttö saattaa olla pakollista joitakin aineita käsiteltäessä.
Palovamman Vaara 	• Ruiskutetut aineet, kuten maalit, liuotteet, maalin poistoaineet, hyönteismyrkyt, rikkaruohojen torjunta-aineet jne. sisältävät haitallisia höyryjä ja myrkkyä.	• Älä anna minkään kehon osan tai esineiden koskettaa paineilmakompressorin metalliosia, moottorin tai putkiston.
Lentävien Esineiden Vaara 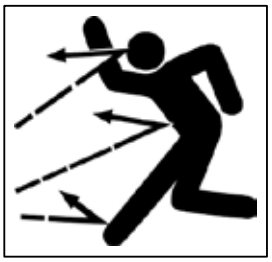	• Metalliosien koskettaminen voi aiheuttaa vakavia vammoja. Nämä alueet voivat olla kuumia senkin jälkeen, kun kompressori on sammutettu.	• Suojaa aina silmäsi lentäviltä roskiltkäyttämällä työsuojeluehdot täyttävi“Z87”-suojalaseja. • Älä osoita ilmasuihkulla itseäsi, muiihmisiä tai eläimiä. • Älä jätä paineistettua paineilmakompressoria valvomatta. Sammuta laite ja vapauta paine ennen kuin huollat sitä tai kiinnität siihen välineitä tai lisäosia. • Pidä ihmiset ja eläimet turvallisella etäisyydellä, kun käytät paineilmakompressoria.
Käytä Aina Suojalaseja 	• Paineilmasuihku voi aiheuttaa pehmeiden kudosten vaurioitumista. Paineilmasuihkun mukana lentävät irtoroskat voivat aiheuttaa vakavia vammoja.	• Älä siirrä paineilmakompressoria, kun sen ilmasäiliö on paineistettu. Älä yritä siirtää paineilmakompressoria vetämällä sitä letkusta.

FI

Turvavaroitukset

Lue Kaikki Varoitukset Ennen Kuin Käytät Paineilmakompressoria

Vaara	Mahdolliset Seuraukset	Ehkäisy
Huolimattomuudesta Aiheutuva Vaara  **Variotus: Laite Voi Käynnistyä Varoittamatta** 	• Liikkuvat osat voivat aiheuttaa ruumiinvamman. Tämä paineilmakompressori toimii automaattisesti, kun painekytkin on **ON (1)**/Auto-asennossa.	• Sammuta kompressori aina, kun lopetat sen käytön. Laske paine ulos ilmaletkusta ja irrota laite virtalähteestä ennen huoltotoimenpiteitä. Vain pätevä huoltohenkilö saa korjata kompressorin. Älä milloinkaan oleta, että on turvallista avata kompressori vain, koska se ei ole käynnissä. Se saattaa käynnistyä uudestaan minä hetkenä tahansa! • Älä käytä laitetta ilman suojakantta tai suojuksia. Vaihda vialliset suojakannet tai suojukset ennen käyttöä.
Kompressorin Vaurioitumisriski 	• Huolimattomasta käytöstä johtuva vammautumisriski.	• Älä anna lasten tai nuorten käyttää tätä paineilmakompressoria! • Pysy valppaana - keskity siihen, mitteet. Älä käytä paineilmakompressoria, jos olet väsynyt tai alkoholin tai huumaavien lääkkeiden vaikutuksen alaisena. • Opettele sammuttamaan paineilmakompressori. Tutustu perusteellisesti ohjauslaitteisiin.
Liikkuvien Osien Aiheuttama Vaara	• Vakavan vaurioitumisen riski.	• Älä käytä paineilmakompressoria ilman ilmansuodatinta. • Älä käytä paineilmakompressoria syöpymistä aiheuttavassa ympäristössä. • Käytä paineilmakompressoria vain, kun se on tukevasti vakaassa asennossa, jotta se ei kaatuisi. • Noudata kaikkia tässä oppaassa mainittuja huolto-ohjeita.

! SÄILYTÄ NÄMÄ OHJEET!

FI

Kompressorin Ominaisuudet

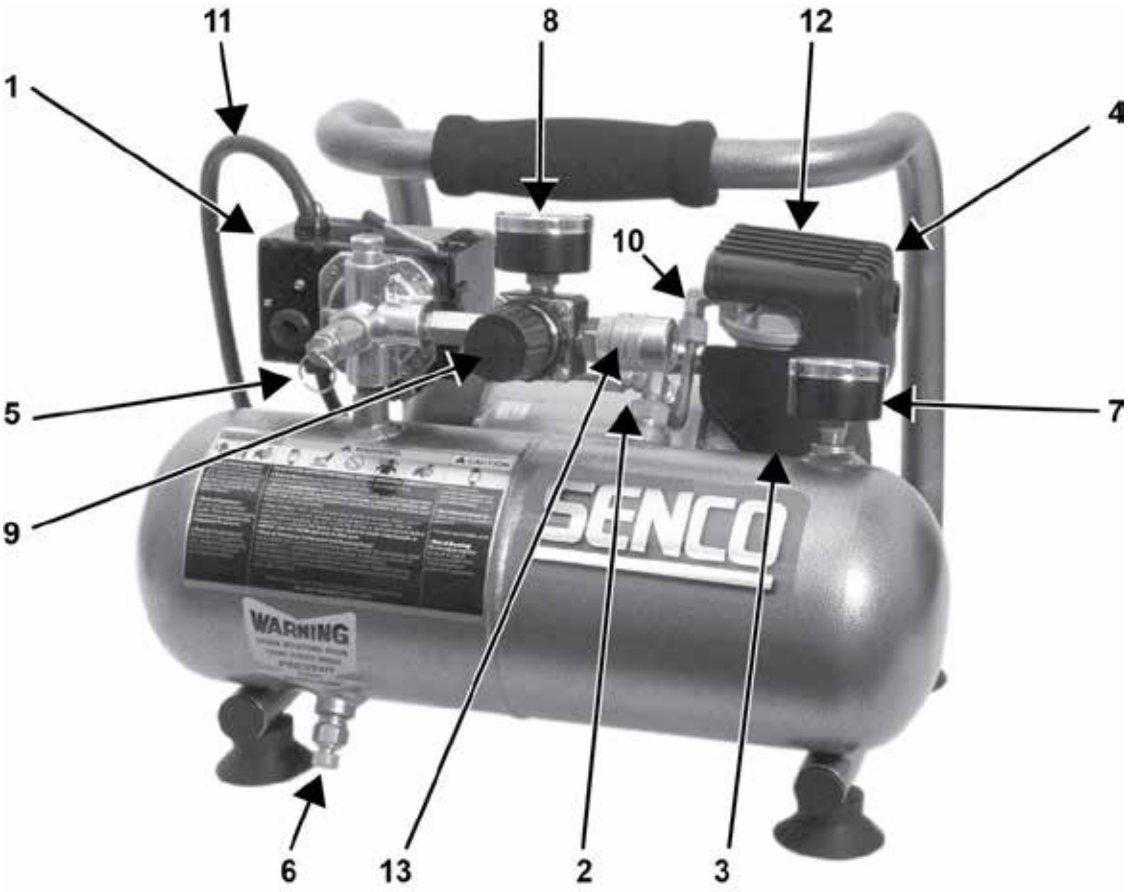

1.	Moottori-/painekytkin
2.	Ylilämpökytkin / Palautus
3.	Sisäänottoilman suodatin
4.	Paineilmakompressorin pumppu
5.	Varoventtiili
6.	Ilmasäiliön tyhjennysventtiili
7.	Ilmasäiliön painemittari
8.	Lähtöpaineen mittari
9.	Paineensäädin
10.	Poistoputki
11.	Sähköjohto
12.	Ilmanvaihtoaukot / Suojus
13.	Pikairrotus

Compressor

1) Moottori-/Painekytkin: Tätä kytkintä käytetään paineilmakompressorin käynnistämiseen ja pysäyttämiseen. Kun kytkin käännetään **ON (1)**-asentoon, painekytkin saa automaattisesti virtaa, minkä ansiosta moottori voi käynnistyä, kun ilmasäiliön paine on alempi kuin tehtaalla asetettu ala-arvo. **ON (1)**-valinnassa painekytkin pysäyttää moottorin, kun ilmasäiliön paine nousee tehtaalla asetettuun yläarvoon. Turvallisuussyistä tämän kytkimen sivussa on myös ylipaineventtiili, joka on suunniteltu vapauttamaan paineistettu ilma automaattisesti kompressorin pumpun päästä ja sen päästöventtiilistä, kun kompressorin paine nousee yläarvoon tai laite sammutetaan. Tämän ansiosta moottori voi vapaasti käynnistyä uudelleen. Kun kytkin käännetään **OFF (0)**-asentoon, painekytkin ei saa virtaa ja kompressori sammuu.

2) Moottorin Ylikuormitus: Moottorissa on suojakatkaisin, joka sijaitsee pumpulla. Liiallisen virrankulutuksen seurauksena katkaisin laukeaa suojatakseen moottoria ja käyttäjää. Palauta katkaisin painamalla musta muovikahva takaisin koteloon. Palauta katkaisin, jos se on lauennut.

3) Sisäänottoilman Suodatin: Tämä ilmansuodatin puhdistaa pumppuun menevän ilman. Jotta pumppuun pääsee jatkuvasti puhdasta, viileää ja kuivaa ilmaa, tämän suodattimen täytyy aina olla puhdas ja ilmanvaihtoaukon esteetön. Ilmansuodattimen voi irrottaa ja sen voi puhdistaa lämpimällä saippuavedellä. Huuhdo suodatin ja anna sen kuivua.

4) Paineilmakompressorin Pumppu: Mäntä liikkuu ylös alas sylinterissä ja puristaa ilmaa kokoon. Kun se menee alaspäin, ilmaa tulee sisään ilmanottoventtiilin kautta ja poistoventtiili pysyy kiinni. Kun mäntä menee ylöspäin, ilma paineistuu, ilmanottoventtiili menee kiinni, ja paineistettu ilma puristuu ulos poistoventtiilin kautta, poistoputkeen, sulkuventtiilin läpi ja ilmasäiliöön.

5) Varoventtiili: Tämän venttiilin tarkoitus on estää laitteen vioittuminen vapauttamalla painetta laitteesta, kun ilmanpaine nousee tietylle tasolle. Valmistaja on säätänyt venttiilin oikein, eikä sitä saa muuttaa millään tavalla. Voit tarkistaa venttiilin toiminnan vetämällä renkaasta. Paineistettua ilmaa pitäisi päästä ulos. Kun renkaasta päästetään irti, venttiili palaa istukkaan.

6) Ilmasäiliön Tyhjennysventtiili: Tyhjennysventtiiliä käytetään kosteuden poistamiseen ilmasäiliö(i)stä, sen jälkeen kun paineilmakompressori on sammutettu. **ÄLÄ yritä avata tyhjennysventtiiliä, kun ilmasäiliössä on yli 0.7 bar paine!** Tyhjennysventtiili avataan kääntämällä nuppia vastapäivään. Kallista säiliötä niin, että kaikki kosteus valuu venttiilistä ulos.

7) Ilmasäiliön Painemittari: Ilmasäiliön painemittari näyttää, kuinka paljon ilmanpainetta ilmasäiliö(i)ssä on jäljellä.

8) Lähtöpaineen Mittari: Lähtöpaineen mittari näyttää säätimen ulostulopuolella olevan ilmanpaineen. Tätä painetta säädetään säätimellä ja se on aina enintään sama kuin ilmasäiliön paine.

9) Paineensäädin: Ilmasäiliöstä tulevaa ilmanpainetta säädellään paineensäätimellä. Poistumispainetta kasvatetaan kääntämällä nuppia myötäpäivään ja pienennetään kääntämällä sitä vastapäivään. Noudata työkalun käyttöohjeissa annettuja painealuesuosituksia.

10) Poistoputki: Huom! Poistoputki on todella kuuma.
Kuumia pintoja-Älä poista suojaa. Korkea lämpötila kovassa käytössä.











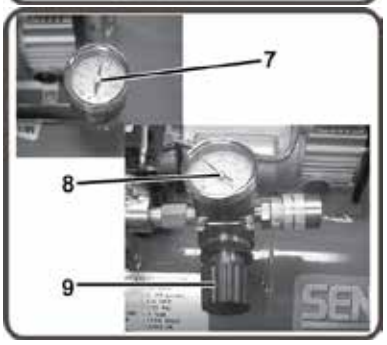



FI

Alkuvalmistelut

Ensimmäinen Käyttöönotto

1. Lue turvavaroitukset ennen kuin otat paineilmakompressorin käyttöön.

Sijainti

Huomio	**Jotta paineilmakompressori ei vahingoittuisi, älä kallista sitä poikittain tai pitkittäin yli 10 kulmaan.**

1. Sijoita paineilmakompressori vähintään 30 cm etäisyydelle esineistä, jotka saattavat häiritä ilmanvaihtoa.

   Älä laita paineilmakompressoria paikkaan:

   - Jossa on öljy- tai kaasuvuotoja.
   - Jossa voi olla palonarkoja kaasuja tai materiaaleja.

Varoitus 	**Jos moottori- ja painekytkimestä lähtevät kipinät joutuvat kosketuksiin palonarkojen höyryjen, palavien tomujen, kaasujen tai muiden palonarkojen materiaalien kanssa, seurauksena voi olla vakavia vammoja tai kuolema. Kun käytät paineilmakompressoria ruiskumaalaukseen, sijoita paineilmakompressori mahdollisimman etäälle työskentelyalueelta ja käytä pidempää ilmaletkua jatkojohdon sijasta.**

   - Jossa ilman lämpötila on alle 0C (32 F) tai yli 40C (104 F).
   - Jossa hyvin likaista vettä tai ilmaa voi joutua paineilmakompressorin sisään.

Sähkö

Vaara 	**Laitteen maadoittavan johdon virheellinen kytkentä voi johtaa vammauttavan tai kuolettavan sähköiskun vaaraan. Jos et ole varma, onko käyttämäsi pistorasia kunnolla maadoitettu, pyydä sähköasentajaa tai pätevää huoltohenkilöä tarkistamaan asia. Älä käytä mitä tahansa välikappaletta tämän tuotteen kanssa. Jos johto tai pistoke täytyy korjata tai vaihtaa, älä kytke maadoitusjohtoa kumpaankaan litteäsiipinapaan. Maadoitusjohdon tunnistaa eristeestä, jonka ulkopuoli on vihreä, ja siinä voi olla keltaisia juovia.**

Varoitus 	**Tämä tuote täytyy maadoittaa. Jos laitteeseen tulee toimintahäiriö tai se menee epäkuntoon, maadoitus tarjoaa sähkövirralle pienimmän vastuksen reitin, mikä pienentää sähköiskun vaaraa. Tässä tuotteessa on sähköjohto, jossa on laitteen maadoittava johdin ja maadoituspistoke. Pistoke pitää kytkeä pistorasiaan, joka on asennettu ja maadoitettu kaikkien määräysten mukaisesti.**

1. SENCO® EI SUOSITTELE JATKOJOHTOJEN KÄYTTÄMISTÄ, sillä niiden käyttö voi aiheuttaa tehohäviötä ja moottorin ylikuumentumista. Ylimääräisen ilmaletkun käyttö on suositeltavampaa kuin jatkojohdon käyttö. Jos jatkojohdon käyttö on välttämätöntä, se pitää kytkeä kytkentärasiassa olevaan maavuotokatkaisimeen (GFCI) tai koteloituun pistorasiaan.

   Kun käytät jatkojohtoa, ota seuraavat asiat huomioon:

Johdon pituus	Johdon paksuus
7,5 m saakka	12 AWG
30 m saakka	10 AWG
45 m saakka	8 AWG
75 m saakka	6 AWG

   Käytä vain jatkojohtoja, joiden nimellisteho on vähintään sama kuin tuotteen nimellisteho. Älä käytä viallisia jatkojohtoja. Tutki jatkojohto ennen käyttöä ja vaihda se tarvittaessa uuteen. Älä pahoinpitele jatkojohtoa äläkä kisko mitään johtoa irti pistorasiasta. Pidä johto kaukana kuumasta ja terävistä reunoista. Sammuta paineilmakompressori aina kytkimestä ennen pistokkeen irrottamista pistorasiasta.

Käyttö

Tehtävä Ennen Käynnistystä

1. Poista kosteus paineilmakompressorin ilmasäiliöstä. Vapauta ylimääräinen paine ilmaustyökalulla ja avaa ilmasäiliön alaosassa oleva tyhjennysventtiili. Poista liika paine vetämällä ylipaineventtiilin rengasta tai käyttämällä paineilmatyökalua, ja avaa sitten ilmasäiliön tyhjennysventtiili ilmasäiliön pohjassa. Sulje tiukasti tyhjennyksen jälkeen.



Varoitus: Kehon vamman vaara. ÄLÄ yritä avata tyhjennysventtiiliä, kun ilmasäiliössä on yli 0.7 bar ilmanpaine!

2. Varmista, että paineilmakompressorin moottorikytkin on **OFF (0)**-asennossa.
3. Varmista, että kaikki varoventtiilit toimivat kunnolla.
4. Varmista, että kaikki suojukset ja kannet ovat paikoillaan ja tiukasti kiinni.

Käynnistys

1. Varmista, että painekytkimen kahva on **OFF (0)**-asennossa.
2. Kytke virtajohto maadoitettuun pistorasiaan.
3. Siirrä painekytkimen kahva **ON (1)**-asentoon.
4. Näin paineilmakompressori voi alkaa **Start** kasvattaa painetta ilmasäiliöissä lopettaa **Stop**, kun oikea paine on saavutettu. Kun paine laskee käytön aikana, paineilmakompressori alkaa taas kasvattaa painetta.
5. Painetta voi säätää kääntämällä paineensäätimen nuppia vastapäivään (vähemmän painetta) tai myötäpäivään (lisää painetta).
6. Jos huomaat epätavallisia ääniä tai tärinää, pysäytä paineilmakompressori ja katso kappaletta “Vianetsintä.”

Sammutus

1. Kun haluat pysäyttää paineilmakompressorin, käännä painekytkimen kahva **OFF (0)**-asentoon. ÄLÄ sammuta paineilmakompressoria irrottamalla pistoke pistorasiasta. Tästä voi seurata kuolettavan sähköiskun vaara.
2. Tyhjennä ilmasäiliö päästämällä ilma ulos laitteen mukana tulleella ilmaustyökalulla tai vetämällä varoventtiilin renkaasta.
3. Kun ilmasäiliöiden paine laskee alle 0.7 bar, avaa kunkin ilmasäiliön alaosassa oleva tyhjennysventtiili ja anna kosteuden valua ulos.
4. Anna kompressorin jäähtyä.
5. Pyyhi kompressori puhtaaksi ja varastoi se varmaan paikkaan, jossa se ei pääse jäätymään.

Huolto

Lue käyttöopas ennen kuin huollat laitetta. Paineilmakompressori täytyy sammuttaa seuraavalla tavalla, ennen kuin sitä voi huoltaa tai korjata.

1. Sammuta paineilmakompressori.



Varoitus: Älä milloinkaan oleta, että on turvallista avata paineilmakompressori vain, koska se ei ole käynnissä. Se voi käynnistyä uudelleen minä hetkenä tahansa!

2. Irrota virtajohto verkkovirrasta.
3. Avaa kaikki tyhjennysventtiilit.
4. Odota, että paineilmakompressori jäähtyy, ennen kuin alat huoltaa sitä.

Huoltotaulukko			
TOIMENPIDE	**PÄIVITTÄIN**	**VIIKOITTAIN**	**KUUKAUSITTAIN**
Poista kosteus ilmasäiliö(i)stä	**X**		
Tarkista epätavalliset äänet/tärinä	**X**		
Tarkista laite ilmavuotojen varalta	**X**		
Tutki ilmasuodatin		**X**	
Puhdista kompressorin ulkopinta		**X**	
Tarkista varoventtiili			**X**

Vianetsintä

Symptomi 1. Moottori ei käy tai käynnisty.	
Todennäköinen Syy	**Korjauskeino**
• Virtajohtoa ei ole kytketty.	• Kytke johto maadoitettuun pistorasiaan.
• Moottori-/painekytkin **OFF (0)**-asennossa.	• Käännä kytkin **ON (1)**-asentoon.
• Moottorin ylilämpökytkin on lauennut.	• Sammuta paineilmakompressori, odota kunnes moottori on jäähtynyt, tarkista sitten moottorin virrankatkaisin.
• Sulake palanut tai virrankatkaisin lauennut.	• Vaihda sulake tai käännä virrankatkaisin takaisin. • Tarkista, että sulakkeiden ampeeriluku on oikea. • Tarkista alhaisen jännitteen olosuhteet. • Irrota kaikki muut sähkölaitteet virtapiiristä tai käytä paineilmakompressoria erillisessä haaroituskytkennässä.
• Väärä johdon paksuus tai jatkojohdon pituus.	• Tarkista oikea johdon paksuus ja pituus sivun 10 taulukosta.
• Ilmasäiliön paine on korkeampi kuin moottori-/painekytkimen ala-arvo.	• Moottori käynnistyy automaattisesti, kun ilmanpaine laskee moottori-/painekytkimen ala-arvon alapuolelle.
• Moottori-/painekytkimen varoventtiili ei ole laskenut pumpun pään painetta.	• Laske putki tyhjäksi kääntämällä kytkin **OFF (0)**-asentoon.
• Viallinen moottori, moottorin kondensaattori, moottori-/painekytkin tai sulkuventtiili.	• Ota yhteys Sencon asiakaspalveluun.
Symptomi 2. Kun kompressori ei käynnisty/pysähdy, vaan jatkaa käyntiä.	
Todennäköinen Syy	**Korjauskeino**
• Moottori-/painekytkin ei sammuta moottoria, kun paineilmakompressorin ilmanpaine nousee yli yläarvon ja varoventtiili avautuu.	• Käännä moottori-/painekytkin **OFF (0)**-asentoon. Jos moottori ei sammu, irrota paineilmakompressorin johto pistorasiasta. Jos koskettimet ovat hitsautuneet yhteen, vaihda painekytkin uuteen.
• Paineilmakompressori on väärän kokoinen.	• Käytä ilmanpainetta, joka vastaa paineilmakompressorin kapasiteettia. Käytä joko pienempää työkalua tai suurempaa paineilmakompressoria.
Symptomi 3. Ilman vuoto jatkuu kompressorin käynnistä/pysäyksista huolimatta.	
Todennäköinen Syy	**Korjauskeino**
• Sulkuventtiili on juuttunut auki.	• Irrota ja puhdista tai vaihda uuteen.
Symptomi 4. Moottorin käydessä ilmaa vuotaa jatkuvasti painekytkimestä.	
Todennäköinen Syy	**Korjauskeino**
• Viallinen moottori-/painekytkin.	• Vaihda uuteen.
Symptomi 5. Ilma vuotaa ylipaineventtiilistä.	
Todennäköinen Syy	**Korjauskeino**
• Mahdollisesti viallinen varoventtiili.	• Avaa varoventtiili käsin vetämällä renkaasta. Jos se vuotaa senkin jälkeen, vaihda se uuteen.
• Liian suuri ilmanpaine ilmasäiliössä.	• Viallinen moottori-/painekytkin. Vaihda uuteen.

Vianetsintä

Symptomi 6. Ilma vuotaa liittimistä.	
Todennäköinen Syy	**Korjauskeino**
• Liittimet eivät ole tarpeeksi kireällä.	• Kiristä liittimiä siellä, mistä ilmaa pääsee ulos. Tarkista liittimet saippuaveden avulla. Älä kiristä liikaa.

Symptomi 7. Ilma vuotaa säiliöstä.	
Todennäköinen Syy	**Korjauskeino**
• Viallinen tai ruostunut ilmasäiliö.	• Ilmasäiliö täytyy vaihtaa uuteen. Älä yritä korjata ilmasäiliötä! Älä hitsaa, dorjaa tai tee muutoksia.

Symptomi 8. Il ma vuotaa sisäänmenoventtiilistä.	
Todennäköinen Syy	**Korjauskeino**
• Vioittunut tuloventtiili (kieliventtiili).	• Ota yhteyttä SENCOn asiakaspalveluun.

Symptomi 9. Riittämätön paine käytettävälle työkalulle.	
Todennäköinen Syy	**Korjauskeino**
• Paineensäätönuppi on liian pienen paineen kohdalla tai paineensäädin on viallinen.	• Käännä paineensäätönuppi oikeaan asentoon tai vaihda se uuteen.
• Sisäänottoilman suodattimessa on tukos.	• Puhdista.
• Ilmavuotoja.	• Etsi vuodot ja korjaa.
• Paineilmakompressori on liian pieni ilman tarpeeseen nähden.	• Tarkista lisälaitteen ilman tarve. Jos se on suurempi kuin paineilmakompressorin CFM tai painekapasiteetti, tarvitset suuremman paineilmakompressorin.

Symptomi 10. Kompressori ei tuota tarpeeksi ilmaa.	
Todennäköinen Syy	**Korjauskeino**
• Sisäänottoilman suodattimessa on tukos.	• Puhdista.
• Viallinen (kieli-)venttiili.	• Tyhjennä ilmasäiliö ja tarkista kuinka kauan täyden paineen pumppaamiseen menee aikaa. Vertaa teknisissä tiedoissa annettuun arvoon. Jos aika on lyhyempi, irrota pumpun pää ja tarkista venttiilin levy, puhdista tai vaihda uuteen.

Symptomi 11. Kosteutta, joka purkautuu ilmaan.	
Todennäköinen Syy	**Korjauskeino**
• Korkean ilmankosteuden aiheuttama kondensaatio ilmasäiliössä tai paineilmakompressori ei ole ollut päällä tarpeeksi kauan.	• Tyhjennä ilmasäiliö joka käytön jälkeen. Tyhjennä ilmasäiliö useammin kostealla säällä ja käytä ilmalinjan suodatinta

Tekniset Tiedot

Malli		PC1010EU/ PC1010EUS/ PC1010S	PC1010EU-2P	PC1010EUS-UK110
Moottori	Hetkellinen teho (HP)	0.5HP	0.5HP	0.5HP
	Jatkuva teho (HP)	0.3HP	0.3HP	0.3HP
	Hetkellinen teho (kW)	0.375KW	0.375KW	0.375KW
	Jatkuva teho (kW)	0.230KW	0.230KW	0.230KW
	Jännite (V)	230V	230V	110V
	Taajuus (Hz)	50Hz	50Hz / 60Hz	50Hz
	RPM	2850	2850 / 3450	2850
Kompressorin pumppu	Sylinterien lukumäärä	1	1	1
	Kompressiovaihe	1	1	1
	Kampikammio	Alumiinia	Alumiinia	Alumiinia
	Laakerit	Kuulalaakerit	Kuulalaakerit	Kuulalaakerit
	Sylinteri	Alumiinia	Alumiinia	Alumiinia
	Venttiilit	Yksinkertainen kieliventtiili	Yksinkertainen kieliventtiili	Yksinkertainen kieliventtiili
	Pää	Alumiinia	Alumiinia	Alumiinia
	Suodatin	Irto-osa	Irto-osa	Irto-osa
Moottori-/paine-kytkimen asetuk-set	Yläarvo (bar)	8,6	8,6	8,6
	Ala-arvo (bar)	6,6	6,6	6,6
	Säätövivut	ON(1)/OFF(0)	ON(1)/OFF(0)	ON(1)/OFF(0)
Ilmasäiliö	Kapasiteetti (l)	3,8	3,8	3,8
Suorituskyky	Ilman siirtymä (l/min)	32	32 / 39	32
	Maksimipaine (bar)	8,6	8,6	8,6
	l/min @ 4 bar	15	15 / 20	15
	l/min @ 6 bar	12	12 / 17	12
	l/min @ 7 bar	10	10 / 16	10
	l/min @ Maksimipaine	9	9 / 11	9
	Täyteenpumppausaika: 0-max bar (s)	160	160 / 110	160
	Palautumisaika: 7-max bar (s)	48	48 / 30	48
Tyhjennysventtiili	Liitin tyyppi	3-in-1 universal	3-in-1 universal	3-in-1 universal
	Ulosottojen määrä	1	1	1
	Ulostulo liittimen koko (mm)	1/4"	1/4"	1/4"
Paino	Netto (kg)	9,1	9,3	9,1
Mitat	Mitat: PxLxH	36x33x25	37x30x30	37x27x27
Melu	Mitattu äänen taso (dBA)	78	78	78
	Ilmoitettu äänen taso (dBA)	81	81	81

FI

Vaatimustenmukaisuusvakuutus

Me Senco Brands, Inc.
osoitteesta 4270 Ivy Pointe Blvd., Cincinnati, Ohio 45245
seuraavien direktiivien mukaisesti:
Konedirektiivi 2006/42/EY
Pressure Vessel Directive 2009/105/EC.
EMC Directive 2014/30/EU
Low Voltage Directive 2014/35/EU
RoHS Directive 2011/65/EU
Noise Emission Directive 2000/14/EC, 2005/88/EC
julistamme yksinomaisella vastuullamme, että: Malli(t):

PC1010EU, PC1010EU-2P , PC1010EUS, PC1010EUS-UK110, PC1010PL, PC1010S, PC1010UK1, PC1010UK2

on seuraavien asiakirjojen sovellettavien olennaisten työsuojeluvaatimusten mukainen:

EN ISO 14121-1:2007, EN ISO 3744:1995, EN ISO 4871:2009, EN1012-1:2010, EN 60204-1:2006+A1:2009, EN286-1:1998
Allekirjoitus: Chris Klein
Asema: Koneenrakennusjohtaja
Antopaikka: Senco Brands, Inc.
4270 Ivy Pointe Blvd., Cincinnati, Ohio 45245
Alkuperäisjulkaisu: 4 Syyskuu 2014
Valtuutettu edustaja:
(jolla on teknisen tiedoston koontivaltuudet)
Nimi: Peter van der Wel
Osoite: Senco Brands B.V.
Geurdeland 17E, 6673 DR Andelst, The Netherlands

1. Senco Professional End User Warranty Policy

Considering the following constraints Senco underwrites the reliability and the quality of its supplied authorised Senco branded products.

1.1 Senco warrants to the end user that the following products will be free from defects in construction, assembly and material for the warranty period specified below.

Product	Warranty period
Senco ® XP Series-Red Cap, pneumatic tools	Five years
Senco ® XP Series-Black Cap, pneumatic tools	Two years
Senco Pro Series, pneumatic tools	One year
Senco Semi-Pro Series, pneumatic tools	One year
Senco DuraSpin ® Series, electric and battery tools	One year
Senco Cordless battery tools	Two years
Senco batteries and chargers for tools	One year
Senco gas tools	Two years
Senco Reconditioned Products	One year
Senco other tools	One year
Senco Compressors	One year

FI

1.2 The warranty period starts on the day the end user purchases the product and/or 1 year after the tool has been deleted from the product line, which ever date comes first.

1.3 To claim warranty the end user needs to send the defective products or their parts, including the serial number and the original and dated sales receipt or proof of purchase from the original retailer or dealer, freight prepaid to the original retailer or dealer.

1.4 Senco is not obliged to do any repairs or replacements on any products or their parts on site.

1.5 During the warranty period Senco or its distributors will repair or replace defective products or their parts, exclusively or mainly as a result of an imperfection in construction, assembly or material, at Senco's option and expense, subject to the constraints of this warranty policy.

1.6 The repair or replacement of products or their parts under warranty, does in no case lead to prolongation of the warranty period. For every replacement product or part, the remaining original warranty period of the replaced product or part is applicable.

1.7 Senco will become the owner of the products or parts that have been replaced by Senco or its distributors as a result of being compliant to Senco's warranty, without being obligated any compensation in this matter.

1.8 Excluded from the warranty are:

- Normal wear and tear parts, for example rubber o-rings, seals, driver blades, piston stops, piston/driver assemblies, isolators, drive belts, air filters and fuel systems, bits;
- Any imperfection that is a result of or has evolved from the fact that there has not been used clean, dry regulated compressed air and/or the air pressure applied has exceeded the maximum indicated on the tool casting (pneumatic tools);
- Any imperfection that is a result of or has evolved from normal wear, misapplication, abuse/misuse, improper modifications or storage, shipping/transport, accidents, neglect, operation at other than recommended speeds or voltage (electric units only);
- Any imperfection that is a result of or has evolved from explosions, fires and natural disasters, like hurricanes, floods and earthquakes;
- Any imperfection that is a result of or has evolved from not following operating instructions, specifications and / or maintenance schedules. Read the Operator Manual for use, specifications and maintenance instructions;
- Any imperfection that is caused by repairs, modifications to the product or attempts to do so by the end user or any third party;
- Labour charges or loss or damage resulting from improper operation, maintenance or repairs are not covered by this warranty
- Any warranty claims that have been received after the warranty period, as specified in this end user warranty, has expired.

1.9 Additional costs like shipping/transport, special packaging requirements and costs of travel and accommodation, are at the end users expense.

1.10 If a complaint is unfounded, all costs incurred thereby, including handling, inspection, shipping and administrative costs on the side of Senco or its distributors, will be charged to the end user.

1.11 After expiration of the warranty period, all costs for repair or replacement, including handling, inspection, shipping and administrative costs will be charged to the end user.

1.12 Notwithstanding legal limitation periods, the limitation of all claims and appeals against Senco and third parties involved by Senco for the implementation of the agreement is one year.

1.13 If Senco fails to meet this agreement, it will not discharge the end user from the obligations arising under this or any other contract.

1.14 When the warranty terms can not be met, due to for example import or export prohibitions, strikes or other unforeseen circumstances, the warranty period will be extended accordingly.

1.15 Senco's liability is limited to the warranty. Senco is not liable for damage caused by the functioning or non-functioning of the products as delivered, repaired or modified by Senco or its distributors, including but not limited to, production losses, profit losses, reduced working range, commercial losses or consequential damages or indirect damages whatsoever.

www.senco-emea.com

SENCO

PC1010

Electric Air Kompressori

Parts Reference Guide

MODEL : PC1010EU

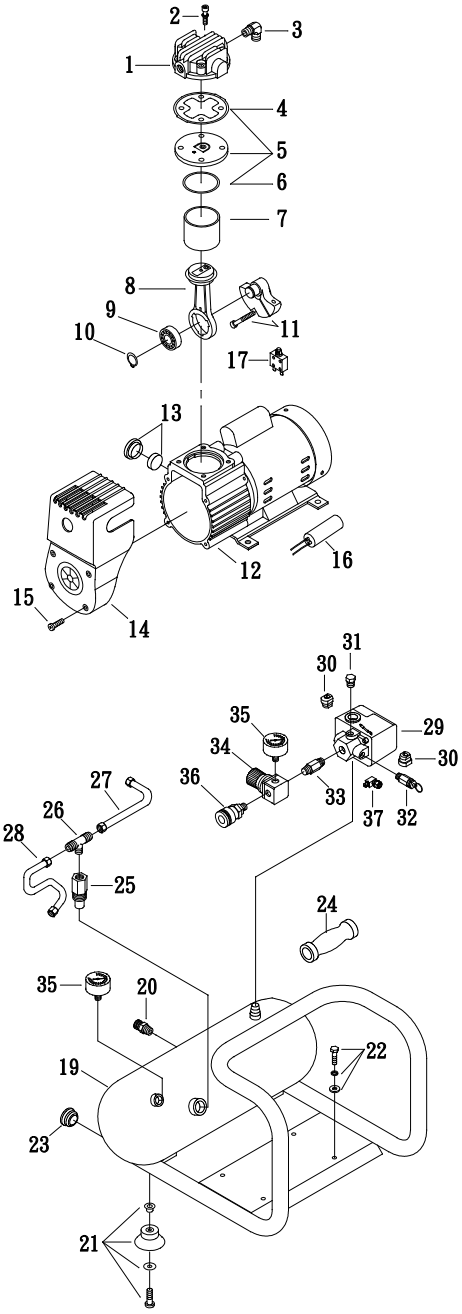

Ref. No.	Description	Part No.	Qty.
1	**Cylinder head**	**3101063A**	**1**
2	Allen bolt set	3B01-M05*060V	4
3	Exhaust elbow	2N06-01T02H	1
4	Cylinder head gasket	2G01-025H	1
5	Exhaust valve assembly	3B11-DC02A	1
6	Valve seat gasket	2G03-018	1
7	Cylinder	3201068	1
8	Rod assembly	3B3-MB02	1
9	Bearing	2N35-6201ZZC3	1
10	Clip	2N42-S12	1
11	Crankshaft & balancer	3304086	1
12	Motor set (230V)	3B8-MB0206S	1
	Motor set (110V)	3B8-MB0210S	1
13	**Air filter set**	**2140026**	**1**
14	**Shroud**	**2428015**	**1**
15	Bol t	2B02-FM4*015B	4
16	**Running capacitor (230V)**	**2E27-004F4525**	**1**
	Running capacitor (110V)	2E27-016F2530	1
17	Circuit breaker (230V)	2E25-01AS	1
	Circuit breaker (110V)	2E25-05A	1
18	Power cable (2 Pin)	2E01-029S	1
19	Air tank	34011740	1
20	**Drain valve**	**2405012**	**1**
21	Rubber pad set	3433011-ARS	4
22	Hexagon bolt set	3B00-FM06*012RS	4
23	Plug	2N32-W07RS	2
24	**Grip**	**2432107**	**1**
25	**Check valve**	**2414033A**	**1**
26	Unloading 3-way pipe	2N09-02H01T02H4	1
27	Unloading tube	3B2-02*190F	1
28	Discharge tube	2T02-02*0260RS	1
29	Pressure switch	2E21-AA256BPS	1
30	Strain relief bushing	2E04-008	2
31	Plug	2N33-009	1
32	**Pressure relief valve**	**2406021A**	**1**
33	Nipple	2N01-058RS	1
34	**Regulator**	**2408008RNX**	**1**
35	Pressure gauge	2D12-15D14BAR	2
36	Quick coupler (PC1010EU only)	07S1/4M-ERS	1
	Quick coupler (For PC1010EU combo kit, PC1010S,6PR2001N)	070S1/4M-C	1
37	**Unloading valve**	**2409015**	**1**
38	Power cable(3Pin)	2E01-044S	1

FI

PC1010 • Revised April 01, 2021 (Replaces 2/10/2016)

© 2021 by Kyocera Senco Europe

Innhold

Innledning 68

Inspeksjon 68

Sikkerhetsforskrifter 69

Kompressorens Deler 73

Klargjøring 75
- Montering 75
- Plassering 75
- Elektriske Koplinger 75

Bruk 76
- Sjekkliste Før Kompressoren Tas I Bruk 76
- Oppstart 76
- Avstenging 76

Vedlikehold 76

Feilsøking 77

Spesifikasjoner 79

Erklæring Om Samsvar 79

Begrenset Garanti 80

Parts Reference Guide 81

NO

Innledning

Gratulerer med din nye SENCO® Air Compressor! Vi kan forsikre deg om at SENCO Air Compressor er utformet med den aller største presisjon og nøyaktighet. Hver komponent er grundig testet av teknikere for å sikre at luftkompressoren har høy kvalitet, lang levetid og upåklagelig yteevne. Denne bruksanvisningen er utarbeidet som en hjelp for deg. Hvis du leser igjennom og følger de enkle instruksene for sikkerhet, installasjon, bruk og vedlikehold som er beskrevet her, får du glede av din nye SENCO Air Compressor i mange år fremover. Innholdet i bruksanvisningen er basert på den aller nyeste produktinformasjonen som var tilgjengelig på utgivelsestidspunktet. Produsenten forbeholder seg retten til når som helst og uten forvarsel å gjøre endringer i pris, farge, materiale og utstyr, spesifikasjoner og modell.

Varselmerking!

En sikkerhetsmerking som viser "FARE, ADVARSEL eller FORSIKTIG" er omgitt av en egen "VARELSMERKINGSRAMME."

Denne rammen er med på å understreke de sikkerhetsinstruksene som må følges.

Sikkerhetsinstruksene ledsages dessuten av "signalord" som angir risikonivå. Følgende "signalord" er benyttet i denne bruksanvisningen:

FARE:	**Varsler om overhengende farlig situasjon som VIL forårsake død eller alvorlig skade dersom den ikke unngås.**
ADVARSEL:	**Varsler om potensielt farlig situasjon som KAN forårsake død eller alvorlig skade dersom den ikke unngås.**
FORSIKTIG:	**Varsler om potensielt farlig situasjon som KAN forårsake mindre personskader eller gjøre skade på kompressoren dersom den ikke unngås.**



Symbolene til venstre for dette avsnittet er "varselsymboler."

De skal gjøre oppmerksom på utstyr eller prosedyrer som kan være farlig for brukeren.

SØRG FOR AT ALLE SOM BRUKER DETTE UTSTYRET, HAR TILGANG TIL DENNE BRUKSANVISNINGEN. LES ALLE INSTRUKSER I BRUKSANVISNINGEN NØYE. LES OGSÅ ALLE INSTRUKSER FRA LEVERANDØRER AV EVENTUELT TILBEHØR FØR KOMPRESSOREN TAS I BRUK. VÆR PÅPASSELIG MED Å VISE TIL "SIKKERHETSINSTRUKSENE", FOR Å HINDRE AT OPERATØREN KOMMER TIL SKADE.

NO

Inspeksjon

Ta luftkompressoren ut av esken og noter serienummeret i feltet under. Sjekk om kompressoren har fått synlige eller skjulte skader under frakt. Se til at eventuelle skadede deler skiftes ut og at eventuelle mekaniske problemer rettes opp før luftkompressoren tas i bruk.

SERIENUMMER_____

Har du spørsmål eller kommentarer, kan du ringe SENCOs kundeservice gratis på: **1-800-543-4596** eller send e-post til: toolprof@Senco.com

Vennligst ha følgende informasjon tilgjengelig ved alle servicehenvendelser:

1. Modellnummer
2. Serienummer
3. Innkjøpsdato og -sted

Senco, 4270 Ivy Pointe Blvd., Cincinnati, OH 45245

Sikkerhetsforskrifter

Les Alle Sikkerhetsforskrifter Før Kompressoren Tas I Bruk

Risiko	Mulige Konsekvenser	Forebyggende Tiltak
Risiko For Elektrisk Støt Som Kan Være Livsfarlig  	• Dersom luftkompressoren ikke er forsvarlig jordet, kan den forårsake død eller alvorlig skade. Kompressoren drives elektrisk og kan gi elektrisk støt, som i verste fall kan være livsfarlig, dersom den ikke anvendes korrekt.	• Pass på at luftkompressoren er tilkoplet en stikkontakt som er forsvarlig jordet, har riktig spenning og tilstrekkelig kapasitet på sikringen.
	• Strømførende ledninger kan gi elektrisk støt.	• Kontroller om de strømførende ledningene har vært utsatt for klem-, kutt- eller varmeskader. Skift ut skadet ledning før bruk. • Pass på at alle koplinger er tørre og befinner seg over bakken. Elektriske ledninger skal ikke ligge i vann eller på annen måte komme i kontakt mevann. Ikke berør kontaktene med våhender. • Trekk ikke i ledningen når du skal ta støpselet ut av stikkontakten.
	• Brukeren kan få elektrisk støt dersom kompressoren ikke anvendes korrekt.	• Luftkompressoren må ikke anvendei fuktige omgivelser eller utendørs i regn. • Luftkompressoren må ikke anvendenår sikkerhetsskjermer og -deksler fjernet eller skadet.
	• Alle reparasjoner på det elektriske anlegget kan medføre livsfare og må utføres av kvalifiserte fagfolk.	• Alt elektrisk koplingsarbeid og alle elektriske reparasjoner på kompressoren må utelukkende utføres av kvalifisert servicepersonale i henhold til nasjonale og lokale retningslinjer for elektrisk utstyr. • Slå alltid av luftkompressoren, slipp ut luften og ta støpselet ut av stikkontakten og vent til kompressoren er avkjølt før du åpner deksler som gir tilgang til elektriske komponenter. Når kompressoren er tilkoplet, er det ikke trygt å utføre reparasjoner eller annet arbeid på kompressoren selv om motoren ikke går. Den kan starte opp når som helst!

NO

Sikkerhetsforskrifter

Les Alle Sikkerhetsforskrifter Før Kompressoren Tas I Bruk

Risiko	Mulige Konsekvenser	Forebyggende Tiltak
Eksplosjons- Eller Brannfare  	• Elektriske gnister i motor- og trykkbryter kan forårsake alvorlig personskade eller død.	• Pass på at kompressoren alltid står på et godt ventilert sted uten brannfarlige avgasser, lettantennelig støv, gasser eller materiale når den er i bruk. • Skal kompressoren benyttes til å sprøyte brennbart materiale, må den stå minst 6 meter unna det området der sprøytingen foregår. (Det kan være nødvendig å forlenge slangen for å nå frem.)
	• Tette ventilatoråpninger kan føre til brann på grunn av overoppheting av kompressoren, og forårsake alvorlig personskade.	• Plasser aldri gjenstander rundt eller oppå luftkompressoren. Pass på at kompressoren har minst 30 cm klaring til vegg eller annet som kan hindre god ventilasjon.
Eksplosjonfare 	• Lufttankene kan eksplodere og forårsake alvorlig personskade eller død dersom de ikke vedlikeholdes forskriftsmessig.	• Tøm lufttanken daglig eller etter hver bruk for å motvirke kondensdannelse. • Oppstår det lekkasje fra lufttanken, må tanken byttes umiddelbart. Forsøk aldri å reparere, sveise eller på annen måte forandre på lufttanken eller tilbehøret. • De trykkinnstillingene som er fastsatt på fabrikken, må ikke endres.
	• Benyttes feil systemkomponenter, tilleggsutstyr eller tilbehør, kan det oppstå funksjonsfeil eller eksplosjoner som kan forårsake alvorlig personskade.	• Produsentens grenser for høyeste tillatte trykk på tilbehør må ikke overstiges. • Plastrør eller bly-/tinnloddede skjøter må ikke benyttes på utløpsrøret på grunn av svært høy temperatur. • Luftkompressoren må aldri benyttes til å blåse opp små gjenstander som tåler lite trykk, for eksempel leker. • Alle slanger og tilbehør er passende for stedbruk på maksimum tillatelig arbeidstrykk av den transportabele kompressoren. • Bruk kun originale SENCO-deler til reparasjon av kompressoren.

NO

Sikkerhetsforskrifter

Les Alle Sikkerhetsforskrifter Før Kompressoren Tas I Bruk

Risiko	Mulige Konsekvenser	Forebyggende Tiltak
Innåndingsfare 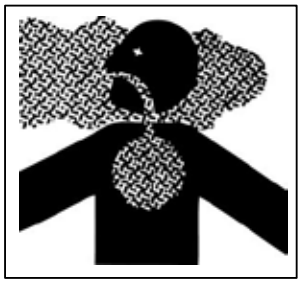	• Komprimert luft må ikke inhaleres da dette kan forårsake alvorlig skade eller død. Luften kan inneholde karbonmonoksid, giftige avgasser eller partikler.	• Innhaler aldri luft direkte fra luftkompressoren eller via utstyr soer koplet til kompressoren.
	• Sprøytematerialer som maling, løsemidler, malingsfjerner, insektmidler, ugressmidler, med mer, inneholder skadelige avgasser og gifter.	• Pass på at luftkompressoren alltid står i et godt ventilert rom under bruk. Følg alle sikkerhetsinstrukser som gjelder for de stoffene du sprøyter med. Med noen av stoffene kan det være nødvendig å bruke friskluftmaske.
Brannsårfare 	• Utildekkede metalldeler må ikke berøres da det kan forårsake alvorlig skade. Det kan ta litt tid før disse delene avkjøles etter at kompressoren er slått av.	• Pass på at verken du selv eller materialer kommer i kontakt med utildekkede metalldeler på kompressoren, motor, eller rør.
Fare For Fragmenter I Luften 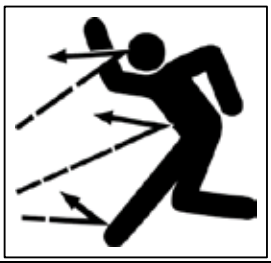	• Trykkluften kan forårsake skade på mykt vev.	• Bruk alltid godkjente vernebriller (Z87) for å skjerme øynene mot avfallsstoffer og fragmenter som virvles opp i luften. • Trykkluftstrømmen må aldri rettes mot mennesker eller dyr. • Ikke la en kompressor med trykkluft stå uten tilsyn. Slå av kompressoren og tøm den for luft før du utfører vedlikehold eller kopler til verktøy eller tilbehør.
Ha Godt Fotfeste Og God Balanse Hele Tiden 	• Fragmenter som virvles opp av trykkluften med høy hastighet, kan forårsake alvorlig skade.	• Hold alltid god avstand til menneskeog dyr når kompressoren er i bruk. • Ikke flytt på kompressoren mens lufttanken er under trykk. Ikke forsøk å flytte på kompressoren ved å trekke i luftslangen.

NO

Sikkerhetsforskrifter

Les Alle Sikkerhetsforskrifter Før Kompressoren Tas I Bruk

Risiko	Mulige Konsekvenser	Forebyggende Tiltak
Bevegelige Deler Medfører Fare  **Advarsel: Kompressor Kan Starte Uten Frovarsel** 	• Fare for personskade fra bevegelige deler. Kompressoren slår seg automatisk av og på når bryteren står i **ON (1)**/Auto-stilling.	• Slå alltid av kompressoren når den ikke er i bruk. Slipp opp på trykket gjennom luftslangen og ta støpselet ut av stikkontakten før vedlikehold utføres. Alle reparasjoner skal utførav godkjent servicepersonale. Når kompressoren er tilkoplet, er det ikktrygt å utføre reparasjoner eller annarbeid på kompressoren selv om motoren ikke går. Den kan starte onår som helst! • Kompressoren må ikke benyttes dersom beskyttelsesdeksler og -skjermer ikke er på plass. Skift ut skadede deksler og skjermer før kompressoren tas i bruk.
Uforsvarlig Bruk Medfører Risiko 	• Uforsvarlig bruk kan forårsake skade.	• Denne luftkompressoren må ikke betjenes av barn! • Vær årvåken – følg nøye med på ddu gjør. Unngå å bruke kompressoren når du er trett eller påvirket av medisiner, alkohol eller rusmidler. • Sørg for at du vet hvordan du slår akompressoren. Gjør deg godt kjent med alle brytere og kontroller.
Fare For At Kompressoren Kommer Til Skade	• Større reparasjoner.	• Kompressoren må ikke benyttes utluftfilter. • Kompressoren må ikke benyttes i et miljø der den kan ruste. • Pass på at kompressoren står stabiog sikkert slik at den ikke kan velte når den er i bruk. • Følg alle vedlikeholdsinstrukser i denne bruksanvisningen.

! TA VARE PÅ DISSE INSTRUKSENE!

NO

Kompressorens Deler

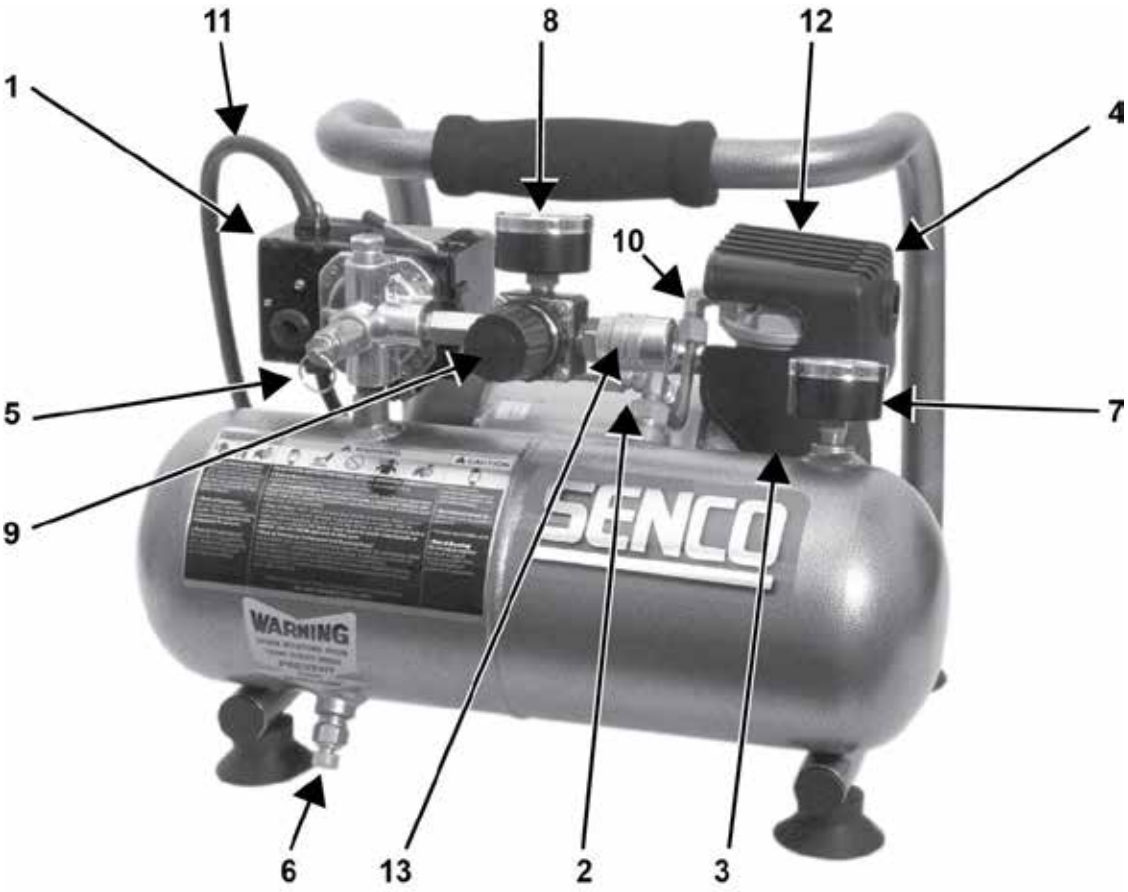

1.	Motor-/trykkbryter
2.	Termisk overlast/Tilbakestill
3.	Luftinntaksfilter
4.	Luftkompressorpumpe
5.	Sikkerhetsventil
6.	Ventil til tapping av tanken
7.	Tanktrykkmåler
8.	Trykkmåler ved uttaket
9.	Trykkregulator
10.	Utløpsrør
11.	Strømkabel
12.	Ventilåpninger / Beskyttelsesdeksel
13.	Hurtigfrakopling

Kompressorens Deler

1) Motor-/Trykkbryter: Bryteren starter og stanser luftkompressoren. Når bryteren settes i **ON (1)**-stilling, aktiveres trykkbryteren som sørger for at motoren starter automatisk når trykket i lufttanken synker under det nivået fabrikken har angitt. Når den står i **ON (1)**-stilling, stanser trykkbryteren motoren når trykket i lufttanken kommer opp på det nivået fabrikken har angitt. Av sikkerhetshensyn har bryteren også en trykkventil på siden. Denne slipper automatisk ut komprimert luft fra pumpehodet og utløpsrøret når trykket i kompressoren når opp på det angitte nivået. Slik vil motoren kunne starte og stoppe etter behov. Settes bryteren i **OFF (0)**-stilling, deaktiveres trykkbryteren og luftkompressoren stanser.



2) Overbelastning Av Motor: Motoren har en vernebryter som er montert på pumpen. Hvis strømstyrken blir for høy fører det til at bryteren utløses for å beskytte motoren og brukeren. Tilbakestill bryteren ved å skyve den sorte plastdelen inn i huset. Tilbakestill bryteren hvis den er utløst.



3) Luftinntaksfilter: Filteret renser luften som dras inn i pumpen. For å sikre at pumpen mates med en jevn strøm av ren, kjølig og tørr luft, må filteret alltid være rent, og ventilasjonsåpningen må ikke tilstoppes. Filteret kan tas ut og rengjøres med varmt såpevann. Skyll filteret og la det lufttørke.



4) Luftkompressorpumpe: Stempelet komprimerer luften ved å bevege seg opp og ned i sylinderen. Når stempelet går ned, trekkes luft inn gjennom inntaksventilen mens utløpsventilen er lukket. Når stempelet går opp, komprimeres luften, inntaksventilen lukkes og komprimert luft presses ut gjennom utløpsventilen, inn i utløpsrøret, gjennom tilbakeslagsventilen og inn i lufttanken.



5) Sikkerhetsventil: Denne ventilen skal hindre systemsvikt ved å lette på trykket når den komprimerte luften når et fastsatt nivå. Ventilen er forhåndsinnstilt av produsenten og må ikke endres. Du kan sjekke om ventilen fungerer som den skal, ved å trekke i ringen. Dette skal føre til at luft slippes ut og trykket letter. Ventilen lukkes igjen når ringen slippes.



6) Ventil Til Tapping Av Tanken: Tappeventilen brukes til å fjerne kondens fra lufttanken(e) etter at kompressoren er slått av. Du må **ALDRI åpne tappeventilen når lufttrykket i tanken er høyere enn 0.7 bar!** Tappeventilen åpnes ved at håndtaket dreies mot klokken. Hell på tanken slik at all kondensen renner ut gjennom ventilen.

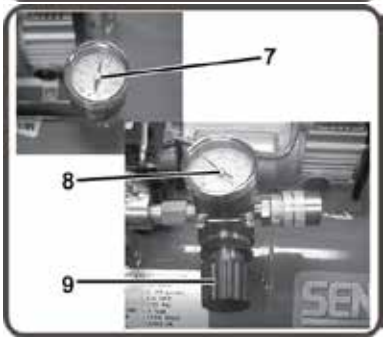

7) Tanktrykkmåler: Tanktrykkmåleren viser lufttrykket i lufttanken(e).

8) Trykkmåler Ved Uttaket: Trykkmåleren ved uttaket angir tilgjengelig lufttrykk på den siden av regulatoren der luften slippes ut. Trykket kontrolleres av regulatoren og er alltid mindre enn eller likt som trykket i lufttanken.

9) Trykkregulator: Lufttrykket ut fra tanken kontrolleres med regulatorskruen. Vri trykkregulatorskruen med klokken for å øke trykket, og mot klokken for å redusere trykket. Følg bruksanvisningen for verktøyet for å finne anbefalt trykkområde.



10) Utløpsrør: Merk! Utløpsrøret er svært varmt.
Fjærn ikke dekselet, kompressordel under kan være meget varm.

NO

Klargjøring

Montering

1. Les sikkerhetsforskriftene før du monterer sammen kompressoren.

Plassering

Forsiktig	**Kompressoren kan ta skade dersom den heller mer enn 10° under bruk.**

1. Det bør være minst 30 cm klaring rundt kompressoren for å sikre tilstrekkelig ventilasjon.

   Pass på at kompressoren ikke står et sted der:

   - Det er olje- eller gasslekkasje.
   - Det kan befinne seg brennbare avgasser eller materialer.

Advarsel 	**Dersom elektriske gnister fra motoren og trykkbryteren kommer i kontakt med brennbare avgasser, brennbart støv, gasser eller annet lettantennelig materiale, kan dette forårsake alvorlig personskade eller død. Når luftkompressoren benyttes til sprøytelakkering, skal kompressoren plasseres lengst mulig unna arbeidsområdet. Skjøt på luftslangen i stedet for å benytte skjøteledning.**

   - Når temperaturen i luften faller under 0C eller overstiger 40C.
   - Når svært forurenset luft eller vann kan trekkes inn i kompressoren.

Elektriske Koplinger

Fare 	**Uforsvarlig tilkopling av jordingsleder kan gi elektrisk støt som kan være livsfarlig. Konsulter godkjent elektriker eller verksted hvis du er i tvil om uttaket er forskriftsmessig jordet. Dette produktet må ikke brukes med adapter av noe slag. Skal ledningen eller støpselet repareres eller byttes ut, må jordingsledningen ikke koples til selve kontaktpluggene. Jordingsledningen er den ledningen som har grønn isolasjon, av og til med gule striper.**

Advarsel 	**Dette produktet må jordes. Hvis det oppstår en feil eller svikt, fungerer jordingen som en minste motstands vei som strømmen vil følge. Dermed reduseres faren for elektrisk støt. Dette produktet er utstyrt med en ledning med jordingsleder og jordingsstøpsel. Støpselet må plugges inn i et uttak som er forskriftsmessig installert og jordet i henhold til lokale forskrifter og bestemmelser.**

1. SENCO® ANBEFALER IKKE BRUK AV SKJØTELEDNINGER ettersom det kan forårsake strømtap og overoppheting av motoren. I stedet bør du forlenge luftslangen. Er det allikevel helt nødvendig å benytte skjøteledning, skal den plugges i jordet stikkontakt eller på annen måte beskyttes av jordfeil-/overbelastningsbryter.

   Benyttes skjøteledning, bør følgende skjema følges:

Skjema for kabellengde	(American Wire Gauge)
Inntil 7,5 m	12 AWG
Inntil 30 m	10 AWG
Inntil 50 m	8 AWG
Inntil 75 m	6 AWG

   Benytt kun skjøteledning som er jordet og som passer til produktet. Benytt aldri skjøteledninger som har lavere kapasitet enn det som er angitt på produktet. Benytt aldri skjøteledning som er skadet. Se over skjøteledningen før bruk, og skift den ut dersom den er skadet. Behandle skjøteledningen varsomt og unngå å dra i selve ledningen når du skal trekke ut støpselet. Hold ledningen unna skarpe kanter og varme. Slå alltid av kompressoren med hovedbryteren før du trekker støpselet ut av stikkontakten.

Bruk

Sjekkliste Før Kompressoren Tas I Bruk

1. Fjern eventuell kondens i luftkompressortanken. Slipp ut luft gjennom slangen hvis trykket er for høyt, og åpne deretter tappeventilen i bunnen av lufttanken for å tømme den helt. Slipp ut trykket ved å dra i ringen til sikkerhetsventilen eller ved hjelp av luftverktøyet, og åpne deretter tømmeventilen i bunnen av lufttanken. Skru ventilen godt til når tanken er tømt.



Advarsel: Fare for personskade. Du må ALDRI åpne tappeventilen når lufttrykket i tanken er høyere enn 0.7 bar!

2. Pass på at motorbryteren står i **OFF (0)**-stilling.
3. Sjekk at alle sikkerhetsventiler fungerer forskriftsmessig.
4. Sjekk at alle skjermer og deksler sitter på plass og er forskriftsmessig montert.

Oppstart

1. Pass på at spaken på trykkbryterboksen står i **OFF (0)**-stilling.
2. Plugg inn strømkabelen i en jordet stikkontakt.
3. Sett spaken på trykkbryterboksen i **ON (1)**-stilling.
4. Luftkompressoren vil da begynne å bygge opp lufttrykket i lufttanken(e) og stanser når den har nådd fastsatt trykk. Når trykket faller fordi kompressoren er i bruk, starter motoren igjen, og trykket bygges på ny opp.
5. Still inn trykket. Du reduserer trykket ved å vri trykkregulatorskruen mot klokken og øker det ved å vri skruen med klokken.
6. Slå av kompressoren hvis du hører ulyder eller kompressoren begynner å riste. Les under “Feilsøking.”

NO

Avstenging

1. Du slår av luftkompressoren ved å sette spaken på trykkbryterboksen i **OFF (0)**-stilling. Slå ALDRI av kompressoren ved å trekke ut støpselet fra stikkontakten. Det kan gi livsfarlig støt.
2. Tøm tanken for luft ved å slippe ut luften via et luftverktøy eller ved å trekke i ringen på sikkerhetsventilen.
3. Når trykket i lufttanken(e) er lavere enn 0.7 bar, kan du åpne tappeventilen under lufttanken(e) for å tappe ut eventuell kondens.
4. La kompressoren avkjøles.
5. Tørk av kompressoren og lagre den på et trygt, frostfritt sted.

Vedlikehold

Les bruksanvisningen før du utfører vedlikehold. Følgende punkter må følges når du skal stanse kompressoren for å utføre vedlikehold eller service.

1. Slå av kompressoren.



Advarsel: Når kompressoren er tilkoplet, er det ikke trygt å utføre reparasjoner eller annet arbeid på kompressoren selv om motoren ikke går. Den kan starte opp når som helst!

2. Trekk ut støpselet fra stikkontakten.
3. Åpne alle tappeventiler.
4. Vent til kompressoren er avkjølt før servicearbeidet starter.

Vedlikeholdsskjema			
Prosedyre	**Daglig**	**Ukentlig**	**Månedlig**
Tapp ut kondens fra lufttanken(e)	**X**		
Sjekk om kompressoren lager uvanlig støy eller rister	**X**		
Sjekk om det er luftlekkasjer	**X**		
Inspiser luftfilteret		**X**	
Rengjør kompressoren utvendig		**X**	
Sjekk sikkerhetsventilen			**X**

Feilsøking

Symptom 1: Motoren starter ikke.	
Mulig Årsak	**Tiltak**
• Strømledningen er ikke satt i.	• Plugg i strømledningen i jordet uttak.
• Motor-/trykkbryteren står i **OFF (0)**-stilling.	• Sett bryteren i **ON (1)**-stilling.
• Bryteren for termisk overlast i motoren har løst seg ut.	• Slå av luftkompressoren, vent til motoren er avkjølt og sjekk så motorens overbelastningsbryter.
• En sikring har gått eller overbelastningsbryteren har løst seg ut.	• Bytt sikring eller tilbakestill overbelastningsbryteren.Sjekk om sikringene har riktig amperestyrke.Sjekk om spenningen er for lav.Kople eventuelt annet elektrisk utstyr fra kretsen eller kjør kompressoren på en egen avgrening.
• Feil dimensjon eller lengde på skjøteledning.	• Bruk skjemaet på side 10 til å kontrollere om ledningen har riktig dimensjon og lengde.
• Trykket i lufttanken er høyere enn motor-/trykkbryterens angitte aktiveringsnivå.	• Motoren starter automatisk når trykket i lufttanken synker under det aktiveringsnivået som er angitt for motor-/trykkbryteren.
• Trykkventilen på motor-/trykkbryteren har ikke sluppet ut trykket i pumpehodet.	• Tapp røret tomt ved å sette bryteren i **OFF (0)**-stilling.
• Defekt motor, motorkondensator, motor-/trykkbryter, eller tilbakslagsventil.	• Kontakt SENCOS kundeservice.
Symptom 2: Motoren går kontinuerlig når bryteren står i start/stop-stilling.	
Mulig Årsak	**Tiltak**
• Motor-/trykkbryteren slår ikke av motoren når kompressortrykket når opp i det angitte deaktiveringsnivået. Dermed utløses sikkerhetsventilen.	• Sett motor-/trykkbryteren i **OFF (0)**-stilling. Dersom motoren ikke kan slås av, trekker du ut støpselet til kompressoren. Dersom de elektriske kontaktpunktene er smeltet sammen, må trykkbryteren skiftes.
• Kompressoren har feil størrelse.	• Pass på at trykkbelastningen ikke overstiger kompressorens kapasitet. Benytt enten mindre verktøy eller større kompressor.
Symptom 3: Luft lekker ut fra ventilen på motor-/trykkbryteren etter at motoren er stanset.	
Mulig Årsak	**Tiltak**
• Sjekk om ventilen står åpen.	• Fjern, rengjør eller skift ut.
Symptom 4: Luft lekker ut fra ventilen på motor-/trykkbryteren mens motoren går.	
Mulig Årsak	**Tiltak**
• Defekt motor-/trykkbryter. Skift ut.	• Defekt motor-/trykkbryter. Skift ut.
Symptom 5: Luft lekker ut ved sikkerhetsventilen.	
Mulig Årsak	**Tiltak**
• Sikkerhetsventilen kan være defekt.	• Betjen sikkerhetsventilen manuelt ved å trekke i ringen.
• For høyt trykk i lufttanken.	• Hvis den fortsatt lekker, må ventilen skiftes ut. Defekt motor-/trykkbryter. Skift ut.

Feilsøking	
Symptom 6: Luft lekker ut ved koplinger.	
Mulig Årsak	**Tiltak**
• Koplingene er ikke tette nok.	• Stram til koplinger der luften slipper ut. Bruk såpevann. Stram ikke til for mye.
Symptom 7: Luft lekker ut fra lufttanken.	
Mulig Årsak	**Tiltak**
• Defekt eller rustet lufttank.	• Lufttank må skiftes ut. Forsøk ikke å reparere tanken! Ikke foreta modifikasjoner, sveising eller reparasjon av deler.
Symptom 8: Luft blåser ut fra inntaksfilteret.	
Mulig Årsak	**Tiltak**
• Skadet inntaksventil.	• Kontakt SENCO kundeservice.
Symptom 9: For lavt trykk på luftverktøy eller tilbehør.	
Mulig Årsak	**Tiltak**
• Trykkregulatorskruen er ikke stilt inn på høyt nok trykk, eller trykkregulatoren er defekt.	• Vri trykkregulatorbryteren til korrekt innstilling eller skift den ut.
• Luftinntaksfilteret er tett.	• Rengjør.
• Luftlekkasje.	• Sjekk om det er lekkasje. Reparer eventuelle lekkasjer.
• Luftkompressor har for liten kapasitet til å dekke luftbehovet.	• Sjekk hvor høyt trykk tilbehøret krever. Dersom dette kravet er høyere enn kompressorens trykkapasitet (CFM, kubikkfot pr. minutt), må du benytte en større kompressor.
Symptom 10: Kompressoren produserer ikke nok luft.	
Mulig Årsak	**Tiltak**
• Tett luftinntaksfilter.	• Rengjør.
• Defekt ventil.	• Tøm lufttanken helt og fyll den opp til maksimalt trykk igjen. Sammenlign med spesifikasjonene. Er trykket da for lavt, fjerner du pumpehodet og inspiserer ventilmembranen. Rengjør eller skift den ut.
Symptom 11: Kondens i lufttanken.	
Mulig Årsak	**Tiltak**
• Kondens i lufttanken som følge av høy luftfuktighet, eller fordi kompressoren ikke er kjørt lenge nok.	• Tapp alltid lufttanken tom etter bruk. Tøm lufttanken hyppigere i fuktig vær og benytt luftfilter.

Spesifikasjoner

Modell		PC1010EU/ PC1010EUS/ PC1010S	PC1010EU-2P	PC1010EUS-UK110
Motor	Hestekrefter (HK)	0.5HP	0.5HP	0.5HP
	Avgitt effekt i hestekrefter (HK)	0.3HP	0.3HP	0.3HP
	Strømm topp (KW)	0.375KW	0.375KW	0.375KW
	Driftsstrøm (KW)	0.230KW	0.230KW	0.230KW
	Spenning (V)	230V	230V	110V
	Ampere 6 (Hz)	50Hz	50Hz / 60Hz	50Hz
	RPM (rotasjoner pr minutt)	2850	2850 / 3450	2850
Kompressor-pumpe	Antall sylindere	1	1	1
	Komprimeringsnivå	1	1	1
	Veivhus	Aluminium	Aluminium	Aluminium
	Lager	Kule	Kule	Kule
	Sylinder	Aluminium	Aluminium	Aluminium
	Ventiler	Reed. enkel	Reed. enkel	Reed. enkel
	Hode	Aluminium	Aluminium	Aluminium
	Filter	Utskiftbart	Utskiftbart	Utskiftbart
Innstilling for mo-tor-/trykkbryter	Deaktiver (bar)	8,6	8,6	8,6
	Aktiver (bar)	6,6	6,6	6,6
	Funksjoner	ON(1)/OFF(0)	ON(1)/OFF(0)	ON(1)/OFF(0)
Lufttank	Kapasitet (l)	3,8	3,8	3,8
Ytelse	Luftfortrenging i(l/min)	32	32 / 39	32
	Maksimalt trykk (bar)	8,6	8,6	8,6
	l/min @ 4 bar	15	15 / 20	15
	l/min @ 6 bar	12	12 / 17	12
	l/min @ 7 bar	10	10 / 16	10
	l/min @ Maksimalt trykk	9	9 / 11	9
	Oppumpingstid: 0-max bar (s)	160	160 / 110	160
	Gjenop pumpingstid: 7-max bar (s)	48	48 / 30	48
Luftuttak	Kontakt type	3-in-1 universal	3-in-1 universal	3-in-1 universal
	Antall luftuttak	1	1	1
	Dimensjon på luftkoblinger (inch)	1/4"	1/4"	1/4"
Vekt	Netto (kg)	9,1	9,3	9,1
Dimensjoner	Basic Lengde x bredde x høyde LxWxH (cm)	36x33x25	37x30x30	37x27x27
Lyd	Målt lydnivå (dBA)	78	78	78
	Garanter lydnivå (dBA	81	81	81

NO

Erklæring Om Samsvar

Vi, Senco Brands, Inc.
med adresse 4270 Ivy Pointe Blvd, Cincinnati, Ohio 45245
erklærer i henhold til følgende direktiv(er):
Maskindirektiv 2006/42/EF
Pressure Vessel Directive 2009/105/EC.
EMC Directive 2014/30/EU
Low Voltage Directive 2014/35/EU
RoHS Directive 2011/65/EU
Noise Emission Directive 2000/14/EC, 2005/88/EC
under vårt eneansvar at: Modell(er):

PC1010EU, PC1010EU-2P , PC1010EUS, PC1010EUS-UK110, PC1010PL, PC1010S, PC1010UK1, PC1010UK2

er laget i henhold til gjeldende grunnleggende bestemmelser for helse og sikkerhet i følgende dokumenter:
EN ISO 14121-1:2007, EN ISO 3744:1995, EN ISO 4871:2009, EN1012-1:2010, EN 60204-1:2006+A1:2009, EN286-1:1998
Underskrevet av : Chris Klein
Stilling: teknisk sjef
Dokumentets sted: Senco Brands, Inc.
4270 Ivy Pointe Blvd., Cincinnati, Ohio 45245
Opprinnelig utstedt: 4 September 2014
Autorisert representant:
(godkjent for å sette sammen den tekniske filen)
Navn: Peter van der Wel
Adresse: Senco Brands B.V.
Geurdeland 17E, 6673 DR Andelst, The Netherlands

1. Senco Professional End User Warranty Policy

Considering the following constraints Senco underwrites the reliability and the quality of its supplied authorised Senco branded products.

1.1 Senco warrants to the end user that the following products will be free from defects in construction, assembly and material for the warranty period specified below.

Product	Warranty period
Senco ® XP Series-Red Cap, pneumatic tools	Five years
Senco ® XP Series-Black Cap, pneumatic tools	Two years
Senco Pro Series, pneumatic tools	One year
Senco Semi-Pro Series, pneumatic tools	One year
Senco DuraSpin ® Series, electric and battery tools	One year
Senco Cordless battery tools	Two years
Senco batteries and chargers for tools	One year
Senco gas tools	Two years
Senco Reconditioned Products	One year
Senco other tools	One year
Senco Compressors	One year

1.2 The warranty period starts on the day the end user purchases the product and/or 1 year after the tool has been deleted from the product line, which ever date comes first.

1.3 To claim warranty the end user needs to send the defective products or their parts, including the serial number and the original and dated sales receipt or proof of purchase from the original retailer or dealer, freight prepaid to the original retailer or dealer.

1.4 Senco is not obliged to do any repairs or replacements on any products or their parts on site.

1.5 During the warranty period Senco or its distributors will repair or replace defective products or their parts, exclusively or mainly as a result of an imperfection in construction, assembly or material, at Senco's option and expense, subject to the constraints of this warranty policy.

1.6 The repair or replacement of products or their parts under warranty, does in no case lead to prolongation of the warranty period. For every replacement product or part, the remaining original warranty period of the replaced product or part is applicable.

1.7 Senco will become the owner of the products or parts that have been replaced by Senco or its distributors as a result of being compliant to Senco's warranty, without being obligated any compensation in this matter.

1.8 Excluded from the warranty are:

- Normal wear and tear parts, for example rubber o-rings, seals, driver blades, piston stops, piston/driver assemblies, isolators, drive belts, air filters and fuel systems, bits;
- Any imperfection that is a result of or has evolved from the fact that there has not been used clean, dry regulated compressed air and/or the air pressure applied has exceeded the maximum indicated on the tool casting (pneumatic tools);
- Any imperfection that is a result of or has evolved from normal wear, misapplication, abuse/misuse, improper modifications or storage, shipping/transport, accidents, neglect, operation at other than recommended speeds or voltage (electric units only);
- Any imperfection that is a result of or has evolved from explosions, fires and natural disasters, like hurricanes, floods and earthquakes;
- Any imperfection that is a result of or has evolved from not following operating instructions, specifications and / or maintenance schedules. Read the Operator Manual for use, specifications and maintenance instructions;
- Any imperfection that is caused by repairs, modifications to the product or attempts to do so by the end user or any third party;
- Labour charges or loss or damage resulting from improper operation, maintenance or repairs are not covered by this warranty
- Any warranty claims that have been received after the warranty period, as specified in this end user warranty, has expired.

1.9 Additional costs like shipping/transport, special packaging requirements and costs of travel and accommodation, are at the end users expense.

1.10 If a complaint is unfounded, all costs incurred thereby, including handling, inspection, shipping and administrative costs on the side of Senco or its distributors, will be charged to the end user.

1.11 After expiration of the warranty period, all costs for repair or replacement, including handling, inspection, shipping and administrative costs will be charged to the end user.

1.12 Notwithstanding legal limitation periods, the limitation of all claims and appeals against Senco and third parties involved by Senco for the implementation of the agreement is one year.

1.13 If Senco fails to meet this agreement, it will not discharge the end user from the obligations arising under this or any other contract.

1.14 When the warranty terms can not be met, due to for example import or export prohibitions, strikes or other unforeseen circumstances, the warranty period will be extended accordingly.

1.15 Senco's liability is limited to the warranty. Senco is not liable for damage caused by the functioning or non-functioning of the products as delivered, repaired or modified by Senco or its distributors, including but not limited to, production losses, profit losses, reduced working range, commercial losses or consequential damages or indirect damages whatsoever.

www.senco-emea.com

SENCO

PC1010

Electric Air Kompressori

Parts Reference Guide

ISANTA MEMBER

CE

MODEL : PC1010EU

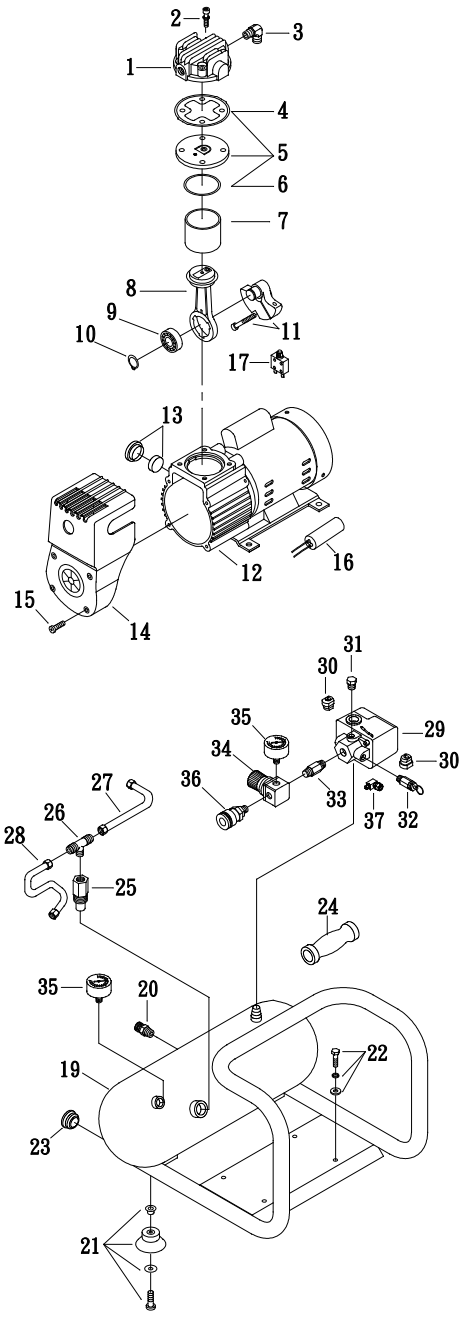

Ref. No.	Description	Part No.	Qty.
1	**Cylinder head**	**3101063A**	**1**
2	Allen bolt set	3B01-M05*060V	4
3	Exhaust elbow	2N06-01T02H	1
4	Cylinder head gasket	2G01-025H	1
5	Exhaust valve assembly	3B11-DC02A	1
6	Valve seat gasket	2G03-018	1
7	Cylinder	3201068	1
8	Rod assembly	3B3-MB02	1
9	Bearing	2N35-6201ZZC3	1
10	Clip	2N42-S12	1
11	Crankshaft & balancer	3304086	1
12	Motor set (230V)	3B8-MB0206S	1
	Motor set (110V)	3B8-MB0210S	1
13	**Air filter set**	**2140026**	**1**
14	**Shroud**	**2428015**	**1**
15	Bol t	2B02-FM4*015B	4
16	**Running capacitor (230V)**	**2E27-004F4525**	**1**
	Running capacitor (110V)	2E27-016F2530	1
17	Circuit breaker (230V)	2E25-01AS	1
	Circuit breaker (110V)	2E25-05A	1
18	Power cable (2 Pin)	2E01-029S	1
19	Air tank	34011740	1
20	**Drain valve**	**2405012**	**1**
21	Rubber pad set	3433011-ARS	4
22	Hexagon bolt set	3B00-FM06*012RS	4
23	Plug	2N32-W07RS	2
24	**Grip**	**2432107**	**1**
25	**Check valve**	**2414033A**	**1**
26	Unloading 3-way pipe	2N09-02H01T02H4	1
27	Unloading tube	3B2-02*190F	1
28	Discharge tube	2T02-02*0260RS	1
29	Pressure switch	2E21-AA256BPS	1
30	Strain relief bushing	2E04-008	2
31	Plug	2N33-009	1
32	**Pressure relief valve**	**2406021A**	**1**
33	Nipple	2N01-058RS	1
34	**Regulator**	**2408008RNX**	**1**
35	Pressure gauge	2D12-15D14BAR	2
36	Quick coupler (PC1010EU only)	07S1/4M-ERS	1
	Quick coupler (For PC1010EU combo kit, PC1010S,6PR2001N)	070S1/4M-C	1
37	**Unloading valve**	**2409015**	**1**
38	Power cable(3Pin)	2E01-044S	1

NO

PC1010 • Revised April 01, 2021 (Replaces 2/10/2016)

© 2021 by Kyocera Senco Europe

Innehållsförteckning

Introduktion 84

Kontroll 84

Säkerhetsanvisningar 85

Kompressorns Funktioner 89

Förberedelser 91
- Inledande Installation 91
- Plats 91
- Elektriskt 91

Handhavande 92
- Kontrollista Innan Du Börjar 92
- Igångsättning 92
- Avstängning 92

Underhåll 92

Felsökning 93

Specifikationer 95

Försäkran Om Överensstämmelse 95

Begränsad Garanti 96

Parts Reference Guide 97

SE

Introduktion

Gratulerar till köpet av din nya SENCO® kompressor! Du kan lita på att din SENCO kompressor konstruerats med högsta möjliga precision och noggrannhet. Varje del har testats utförligt av tekniker för att säkerställa kvalitet, hållbarhet och prestanda hos denna kompressor.

Denna bruksanvisning har utarbetats för dig. Genom att läsa och följa de enkla steg för säkerhet, installation, användning och underhåll som finns beskrivna i denna bruksanvisning så får du många års bekymmersfri drift med din nya SENCO kompressor. Innehållet i denna handbok baseras på den senaste produktinformationen som finns tillgänglig vid publiceringstillfället. Tillverkaren förbehåller sig rätten att ändra uppgifter om pris, färg, material, utrustning, specifikationer eller modeller när som helst utan förvarning.

Viktigt Om Säkerhet!

Säkerhetsanvisningar av typen "FARA, VARNING eller FÖRSIKTIGHET" omges av en "SÄKERHETSANVISNINGSRUTA".
En sådan ruta är används för att beteckna och markera säkerhetsanvisningar som ska följas vid användning av denna kompressor. Dessa säkerhetsanvisningar har "nivåmarkeringsord" som betecknar graden eller nivån på säkerhetsrisken. De "nivåmarkeringsord" som används i denna bruksanvisning är följande:

Fara:	**Betecknar en överhängande fara som KOMMER ATT leda till dödsfall eller allvarlig kroppsskada.**
Varning:	**Betecknar en möjlig fara som KAN leda till dödsfall eller allvarlig kroppsskada.**
Försiktighet:	**Betecknar en möjlig fara som KAN leda till kroppsskada eller skador på kompressorn.**



Symbolerna till vänster är "säkerhetsanvisningssymboler". Dessa symboler används för att uppmärksamma delar eller handhavande som kan medföra fara för dig eller andra personer som använder utrustningen.

GE ALLTID EN KOPIA AV DENNA BRUKSANVISNING TILL DEN SOM SKA ANVÄNDA UTRUSTNINGEN.
LÄS ALLA INSTRUKTIONER I DENNA BRUKSANVISNING OCH ALLA EVENTUELLA INSTRUKTIONER FRÅN TILLVERKARE AV TILLBEHÖRSUTRUSTNING INNAN DU ANVÄNDER KOMPRESSORN. LÄGG SÄRSKILT MÄRKE TILL SÄKERHETSANVISNINGARNA FÖR ATT FÖREBYGGA PERSONSKADOR PÅ ANVÄNDARE.

SE

Kontroll

Packa upp kompressorn och skriv in serienumret på raden nedan. Titta efter tecken på tydliga eller dolda fraktskador. Försäkra dig om att alla skadade delar byts ut och att alla mekaniska problem rättas till innan du sätter igång kompressorn.

SERIENUMMER_____

Ring SENCO's avgiftsfria hjälptelefon om du har frågor eller kommentarer: **1-800-543-4596** eller, e-post: toolprof@Senco.com

Ha följande information tillgänglig vid alla servicesamtal:
1. Modellnummer
2. Serienummer
3. Inköpsdatum och försäljningsställe

Senco, 4270 Ivy Pointe Blvd., Cincinnati, OH 45245

Säkerhetsanvisningar

Läs Alla Säkerhetsanvisningar Innan Du Använder Kompressorn

Fara	Eventuell Följd	Förebyggande Åtgärder
Risk För Elektrisk Stöt Eller Att Du Får Livsfarlig Ström Genom Kroppen  	• Allvarlig skada eller dödsfall kan inträffa om kompressorn inte är jordad på rätt sätt. Din kompressor drivs av elektricitet och den kan orsaka att du får en elektrisk stöt eller att du får livsfarlig elektrisk ström genom kroppen, om den inte används på rätt sätt.	• Se till att kompressorn är ansluten tett ordentligt jordat strömuttag som ger rätt spänning och har en passande säkring.
	• Elektrisk stöt kan komma från sladden.	• Kontrollera sladden och titta efter tecken på kross-, skär- eller värmeskador. Ersätt en defekt sladd innan du använder kompressorn. • Håll alla kopplingar torra och över marken. Låt inte elektriska sladdar ligga i vatten eller i ett sådant läge avatten kan komma i kontakt med dem. Rör inte stickkontakten med våta händer. • Ryck inte i den elektriska sladden föatt dra ut den från vägguttaget.
	• En elektrisk stöt kan inträffa om kompressorn inte används på rätt sätt.	• Använd aldrig kompressorn under fuktiga förhållanden eller utomhus när det regnar. • Använd aldrig kompressorn när säkerhetsskydden/kåporna är borttagna eller skadade.
	• Allvarlig skada eller dödsfall kan inträffa om elektriska reparationer utförs av obehöriga personer.	• All elektrisk ledningsdragning eller alla reparationer som utförs på dennkompressor måste utföras av behörservicepersonal i överensstämmelsmed nationella och lokala elektriska regler. • Innan du öppnar någon elektrisk kåpa ska du alltid stänga av luft-kompressorn, släppa ut övertryck okoppla ur den från nätanslutningen. Låt kompressorn svalna. Lita aldrig på att kompressorn är säker att arbeta med bara för att den inte är igång. Den kan starta igen när som helst

SE

Säkerhetsanvisningar

Läs Alla Säkerhetsanvisningar Innan Du Använder Kompressorn

Fara	Eventuell Följd	Förebyggande Åtgärder
Risk För Explosion Eller Brand  	• Allvarlig skada eller dödsfall kan uppstå från normala elektriska gnistor i motorn och från tryckströmställaren.	• Använd alltid kompressorn i ett väl ventilerat utrymme som är fritt från antändbara ångor, pulver, gaser eller andra ämnen. • Om du sprutar med brandfarligt material ska du ställa kompressorn på minst 6 meters avstånd från prutningsområdet. (En extra slang kan behövas.)
	• Allvarlig skada kan inträffa om någon ventilationsöppning är tilltäppt och orsakar att kompressorn överhettas och börjar brinna.	• Ställ aldrig föremål mot eller ovanpå kompressorn. Installera kompressorn på minst 30 centimeters avstånd från väggar eller hinder som kan begränsa ordentlig ventilation.
Risk För Sönderbristning 	• Allvarlig skada eller dödsfall kan uppstå vid en explosion i lufttanken om den inte sköts ordentligt.	• Töm lufttanken varje dag efter varje gång som du har använt den för att förhindra att fukt bildas i lufttanken. • Om det bildas en läcka i lufttanken ska du genast byta ut den. Reparera, svetsa eller förändra aldrig lufttanken eller dess kopplingar. • Justera aldrig fabriksinställda tryck.
	• Allvarlig skada kan inträffa om kompressorn inte fungerar som den ska eller om tillbehör exploderar om felaktiga komponenter, anslutningar eller tillbehör används till kompressorn.	• Överskrid aldrig tillverkarens maximalt tillåtna tryckkapacitet för kopplingar. • På grund av extrem värme ska du inte använda plaströr eller lödtennsskarvar för en tryckledning. • Använd aldrig kompressorn för att blåsa upp små föremål med lågt tryck, såsom leksaker. • Använd endast originaldelar från SENCO vid reparation av din luftkompressor.

SE

Säkerhetsanvisningar



Läs Alla Säkerhetsanvisningar Innan Du Använder Kompressorn

Fara	Eventuell Följd	Förebyggande Åtgärder
Risk För Andningsorganen 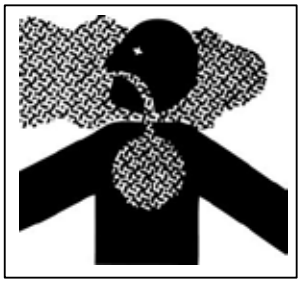	• Allvarlig skada eller dödsfall kan inträffa om du inandas tryckluft. Luftströmmen kan innehålla koloxid, giftiga ångor eller fasta partiklar.	• Inandas aldrig luft från kompressorn varken direkt eller genom en andningsanordning som kopplats samman med kompressorn.
	• Sprutade material såsom färg, lösningsmedel för färg, färgborttagningsmedel, insektspulver, ogräsbekämpningsmedel, etc. innehåller farliga ångor och gifter.	• Använd kompressorn endast i ett väl ventilerat utrymme. Följ alla säkerhetsinstruktioner som följer med de material som du sprutar. Det kan vara nödvändigt att använda en gasmask när du arbetar med vissa material.
Risk För Brandskador 	• Allvarlig skada kan uppstå av att röra vid exponerade metalldelar. Dessa områden kan förbli varma ett tag efter det att kompressorn har stängts av.	• Låt aldrig någon kroppsdel eller andra material komma i kontakt med några exponerade metalldelar i kompressorn, motor- eller rörkonstruktion.
Risk För Flygande Föremål 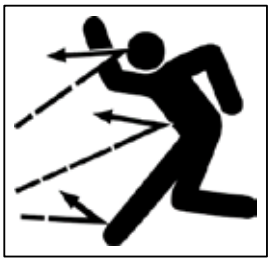	• Vävnadsskador kan uppstå av tryckluftströmmen.	• Bär alltid skyddsglasögon i enlighet med skyddsbestämmelserna för att skydda ögonen mot flygande material. • Rikta aldrig luftströmmen mot någon kroppsdel, varken din egen, någon annans eller något djurs. • Lämna aldrig en tryckluftsfylld kompressor utan tillsyn. Stäng av kompressorn och släpp ut övertrycket innan du börjar med underhållsarbete, kopplar in verktyg eller tillbehör.
Använd Alltid Ögonskydd 	• Allvarlig skada kan uppstå från löst material som drivs framåt i hög hastighet av tryckluftströmmen.	• Håll alltid ett säkerhetsavstånd från människor och djur när du använder kompressorn. • Flytta inte kompressorn medan lufttanken är trycksatt. Försök inte aflytta kompressorn genom att dra i slangen.

SE

Säkerhetsanvisningar

Läs Alla Säkerhetsanvisningar Innan Du Använder Kompressorn

Fara	Eventuell Följd	Förebyggande Åtgärder
Risk På Grund Av Rörliga Delar  **Enheten Kan Starta Utan Varning** 	• Risk för kroppsskada från rörliga delar. Denna kompressor går automatiskt igång när tryckreglaget är i läget **ON (1)**/Auto.	• Stäng alltid av kompressorn när du inte använder den. Släpp ut övertryfrån luftslangen och koppla ur det elektriska vägguttaget innan du påbörjar underhållsarbete. Alla reparationer på kompressorn ska göras av behörig servicepersonal. Anta aldrig att kompressorn är säkeatt arbeta med bara därför att den inte är igång. Den kan starta igen nsom helst!
	• Risk för skada vid vårdslös användning.	• Använd den inte utan skyddande kåpor/anordningar. Byt ut skadade kåpor/anordningar innan du använder kompressorn.
Risk På Grund Av Vårdslöshet 		• Låt aldrig barn eller ungdomar använda denna kompressor! • Var uppmärksam - titta på vad du gör. • Använd inte kompressorn när du är trött eller påverkad av alkohol eller droger. • Se till att du vet hur man stänger av kompressorn. Bekanta dig noga mereglagen.
Risk För Skada På Kompressorn	• Risk för större reparation.	• Använd inte kompressorn utan ett luftfilter. • Använd inte kompressorn i en korrosiv miljö. • Använd alltid denna kompressor i estabilt, säkert läge för att förhindra akompressorn faller ner. • Följ alla underhållsinstruktioner som listas i denna bruksanvisning.

! SPARA DESSA INSTRUKTIONER !

SE

Kompressorns Funktioner

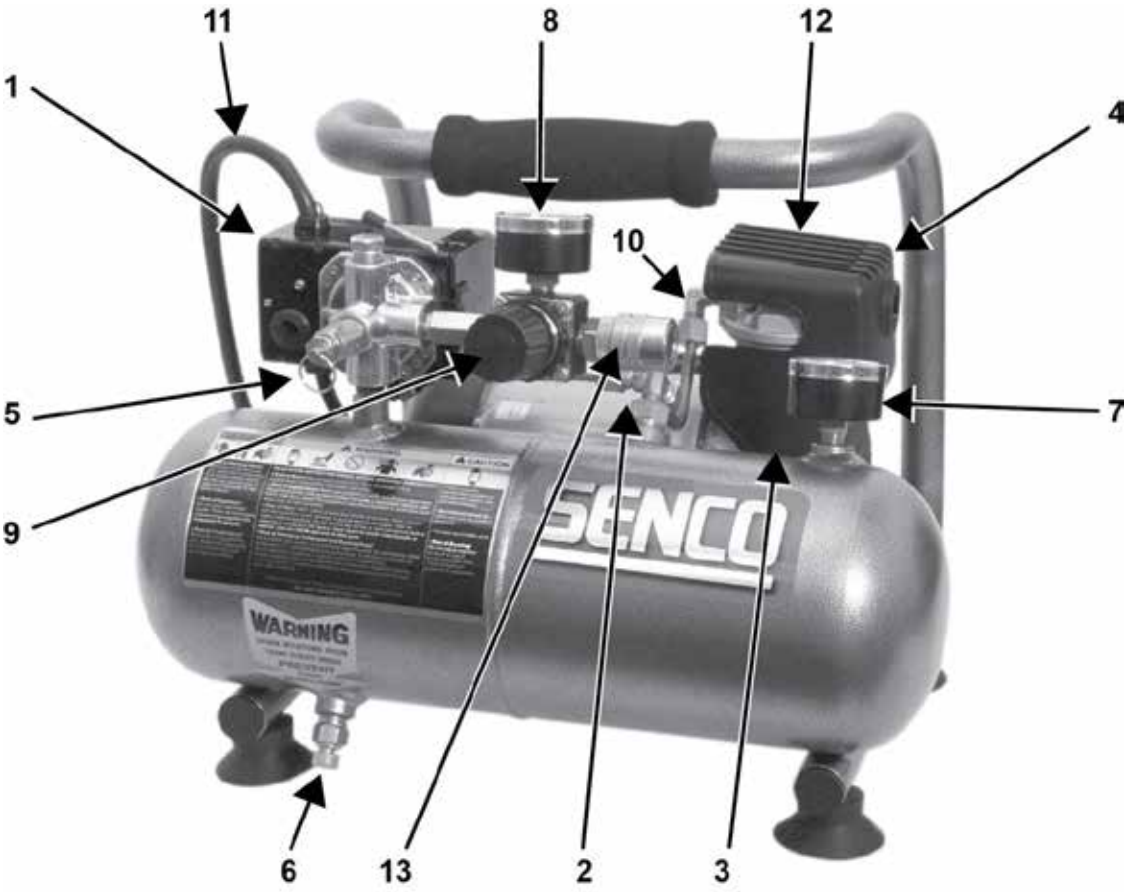

1.	Motor/Tryckreglage
2.	Värmesäkring / Nollställning
3.	Filter För Luftinsug
4.	Kompressorpump
5.	Säkerhetsventil
6.	Lufttankens Tömningsventil
7.	Tankens Tryckmätare
8.	Tryckmätare För Utlopp
9.	Tryckregulator
10.	Tryckledning
11.	Elektrisk Sladd
12.	Ventilationsöppningar / Skyddshölje
13.	Snabbfrånkoppling

Kompressorns Funktioner

1) Motor/Tryckreglage: Detta reglage används för att starta eller stänga av kompressorn. När du flyttar reglaget till läget **ON (1)** förses tryckreglaget automatiskt med ström vilket låter motorn starta när trycket i lufttanken är under det fabriksinställda inkopplingstrycket. När den är i läget **ON (1)** stannar tryckreglaget motorn när trycket i lufttanken når det fabriksinställda frånkopplingstrycket. Av säkerhetsskäl har detta reglage även en tryckutlösningsventil som sitter på sidan av reglaget och som konstruerats för att automatiskt släppa ut tryckluft från kompressorns pump och dess tryckledning när kompressorn når frånkopplingstryck eller stängs av. Detta låter motorn starta igen utan hinder. När du flyttar reglaget till läget **Off (0)** kopplas strömmen bort från tryckreglaget och kompressorn stannar.

2) Överbelastning Av Motorn: Motorn är försedd med en automatsäkring, som är fast på pumpen. Vid för hög ampere utlöses automatsäkringen för att skydda motorn och kontrollpanelen. Återställ automatsäkringen genom att trycka tillbaks den svarta plastspaken i höljet. Återställ strömbrytaren om säkringen har lösts ut.

3) Filter För Luftinsug: Detta filter är utformat för att rena luft som kommer in i pumpen. För att säkerställa att pumpen kontinuerligt får ren, sval, torr luft måste filtret alltid vara rent och ventilationsöppningarna vara fria från hinder. Filtret kan tas bort för att rengöras med varmt tvålvatten. Skölj filtret och låt det lufttorka.

4) Kompressorpump: Kolven i cylindern rör sig för att komprimera luft. På nedåtgående slag dras luft in genom luftinsugsventilen medan utblåsningsventilen förblir stängd. På uppåtgående slag komprimeras luften och insugsventilen stängs och komprimerad luft tvingas ut genom utblåsningsventilen in i tryckledningen genom backventilen och in i lufttanken.

5) Säkerhetsventil: Denna ventil är utformad för att förhindra maskinavbrott genom att släppa ut övertryck från systemet när den tryckluften når en förutbestämd nivå. Ventilen är förinställd av tillverkaren och får inte ändras på något sätt. Dra i ringen för att kontrollera att ventilen fungerar ordentligt. Tryckluft ska släppas ut. När ringen släpps tillbaka kommer den att återställas.

6) Lufttankens Tömningsventil: Tömningsventilen används för att ta bort fukt från lufttanken(lufttankarna) efter det att kompressorn har stängts av. **Försök ALDRIG att öppna tömningsventilen när mer än 0.7 kPa (10 PSI) lufttryck är i lufttanken!** För att öppna tömningsventilen ska du vrida ratten moturs. Luta tanken för att säkerställa att all kondens töms ut genom ventilen.

7) Lufttankens Tryckmätare: Lufttankens tryckmätare anger det lufttryck som finns kvar i lufttanken (lufttankarna).

8) Tryckmätare För Utlopp: Utloppets tryckmätare anger det lufttryck som finns tillgängligt vid regulatorns utlopp. Detta tryck regleras av regulatorn och det är alltid mindre än eller lika stort som trycket i lufttanken.

9) Tryckregulator: Lufttrycket som kommer från lufttanken regleras med ratten. Vrid tryckregulatorns ratt medurs för att öka utloppstrycket och moturs för att minska utlopps-trycket. Följ apparatens bruksanvisning för rekommenderat tryck.

10) Tryckledning: Kom ihåg att tryckledningen är mycket varm. **Varm yta - Ta ej bort skyddskåpa. Hög temperatur efter konturnuerlig drift.**











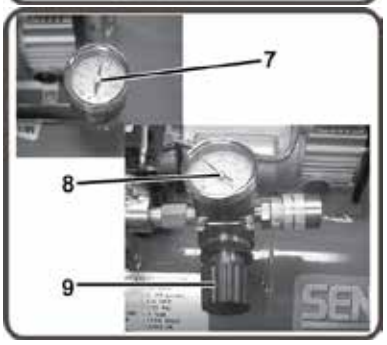



SE

Förberedelser

Inledande Installation

1. Läs säkerhetsanvisningarna innan du installerar kompressorn.

Plats

Försiktighet	**För att undvika att skada kompressorn ska du inte luta den mer än 10 på tvären eller längden.**

1. Ställ kompressorn på åtminstone 30 centimeters avstånd från objekt som kan förhindra ordentlig ventilation.

   Ställ inte kompressorn på en plats:

   - Där det finns spår av olje- eller gasläckage.
   - Där antändbara ångor eller ämnen kan finnas.

Varning 	**Allvarlig skada eller dödsfall kan inträffa om gnistor från motor och tryckreglage kommer i kontakt med antändbara ångor, brandfarliga pulver, gaser eller andra brandfarliga ämnen. När du använder kompressorn för sprutmålning ska du ställa den så långt från arbetsområdet som möjligt genom att använda extra slangar och inte förlängningssladdar.**

   - Där temperaturen sjunker under 0C eller överstiger 40C.
   - Där extremt smutsig luft eller vatten kan dras in i kompressorn.

Elektriskt

Fara 	**Felaktig sammankoppling av jordledningen kan resultera i risk för stöt eller att man får livsfarlig elektricitet genom kroppen. Fråga en behörig elektriker eller servicepersonal om du är osäker på om strömuttaget är ordentligt jordat. Använd inte någon typ av adapter med denna produkt. Om sladden eller kontakten behöver repareras eller ersättas ska du inte koppla jordledningen till något av kontaktelementen. Ledningen som är grön med eller utan gula streck är jordledningen.**

Varning 	**Denna produkt måste jordas. Om funktionsstörning eller haveri inträffar är jordledningen en väg för den elektriska strömmen som minskar risken för elektriska stötar. Denna produkt har en jordande kabel och en jordad stickkontakt. Kontakten måste sättas i ett lämpligt vägguttag som har installerats ordentligt och jordats i enlighet med alla lokala regler och bestämmelser.**

1. SENCO® REKOMMENDERAR INTE ATT DU ANVÄNDER FÖRLÄNGNINGSSLADDAR eftersom det kan skapa energiförlust och överhettning av motorn. Vi rekommenderar att du använder en extraslang hellre än en förlängningssladd. Om du inte kan undvika att använda en förlängningssladd ska du koppla den till en jordfelsbrytare eller ett skyddat uttag.

   När du använder en förlängningssladd ska du tänka på följande:

Kabellängd	Ledningsarea
Upp till 8 meter	3.31 mm2
Upp till 30 meter	5.27 mm2
Upp till 50 meter	8.35 mm2
Upp till 75 meter	13.30 mm2

   Använd endast förlängningssladdar som är dimensionerade att klara produktens belastning eller högre. Använd inte skadade förlängningssladdar. Undersök sladden innan du använder den och byt ut den om den är skadad. Missköt inte förlängningssladden och ryck inte i någon sladd för att koppla ur den. Håll sladden borta från värme och skarpa kanter. Stäng alltid av kompressorn innan du drar ut kontakten.

Handhavande

Kontrollista Innan Du Börjar

1. Ta bort all fukt i kompressorns lufttank. Ta bort överflödigt tryck med ett tryckluftsverktyg och öppna sedan lufttankens tömningsventil i botten på lufttanken. Avlägsna överflödigt tryck genom att dra i avlastningsventilens ring eller öppna lufttankens avtappningsventil i tankens underkant. Stäng ordentligt när du har tömt.



Varning: Risk för kroppsskada. Försök ALDRIG att öppna tömningsventilen när när mer än 70.0 kPa lufttryck är i lufttanken!

2. Se till att kompressorns motorströmställare är i läget **OFF (0)**.
3. Se till att alla säkerhetsventiler fungerar korrekt.
4. Se till att alla skydd och kåpor är på plats och säkert monterade.

Igångsättning

1. Försäkra dig om att spaken på tryckreglaget är i läget **OFF (0)**.
2. Se till att alla säkerhetsventiler fungerar korrekt.
3. Sätt spaken på tryckreglaget i läget **ON (1)**.
4. **Start** låter kompressorn börja arbeta upp tryck i lufttankarna och **Stop** när rätt tryck har uppnåtts. När trycket sjunker efterhand som du använder kompressorn kommer **Start** att bygga upp trycket igen.
5. Ställ in trycket genom att vrida tryckregulatorns ratt moturs om du vill ha mindre tryck och medurs om du vill ha mer tryck.
6. Om du lägger märke till något ovanligt ljud eller ovanlig vibration ska du stänga av kompressorn och läsa “Felsökning.”

Avstängning

SE

1. När du vill stänga av kompressorn ska du flytta spaken på tryckreglaget till läge **OFF (0)**. Stäng ALDRIG av kompressorn genom att dra ut sladden ur uttaget. Då kan du riskera att få livsfarlig ström genom kroppen.
2. Släpp ut luften ur tanken genom att släppa ut luft med hjälp av ett inkopplat tryckluftsverktyg eller genom att dra i ringen till säkerhetsventilen.
3. När trycket i lufttankarna understiger 70.0 kPa ska du öppna tömningsventilen under varje lufttank för att tömma ut all fukt.
4. Låt kompressorn svalna.
5. Torka kompressorn ren och förvara den på ett säkert ställe där det inte fryser.

Underhåll

Läs bruksanvisningen innan du börjar med underhållet. Följande rutiner måste utföras när du stannar kompressorn för att utföra underhåll eller service.

1. xxx.



Varning: Anta aldrig att kompressorn är säker att arbeta med bara därför att den inte är igång. Den kan starta igen när som helst!

2. Koppla ur sladden från strömuttaget.
3. Öppna alla avtappningsventiler.
4. Vänta tills kompressorn har svalnat innan du påbörjar service.

Underhållstabell			
Rutiner	**Dagligen**	**Varje Vecka**	**Varje Månad**
Tappa ur kondens i lufttank(ar)	**X**		
Kontrollera ovanliga oljud/vibrationer	**X**		
Titta efter luftläckor	**X**		
Kontrollera luftfiltret		**X**	
Rengör kompressorn på utsidan		**X**	
Kontrollera säkerhetsventilen			**X**

Felsökning

Tecken 1. Motorn går inte eller startar inte.	
Sannolik Orsak	**Åtgärd**
• Sladden är inte ansluten.	• Anslut sladden till jordat uttag.
• Reglaget för motor/tryck är i läge **OFF (0)**.	• Flytta reglaget till läge **ON (1)**.
• Motorns värmesäkring för överhettning har utlösts.	• Stäng av kompressorn, vänta tills motorn har svalnat, kontrollera sedan motorns strömbrytare.
• En säkring eller jordfelsbrytare har utlösts.	• Ersätt säkringen eller nollställ jordfelsbrytaren. • Kontrollera att säkringen har rätt strömstyrka. • Kontrollera lågspänningsförhållanden. • Koppla ur alla andra elektriska apparater från strömkretsen eller använd kompressorn i en separat grenkoppling.
• Fel ledningsarea eller längd på förlängningssladd.	• Titta i tabellen på sidan 10 för att få reda på rätt ledningsarea och sladdlängd.
• Trycket i lufttanken överskrider inkopplingstrycket på motor/tryckreglaget.	• Motorn starta r automatiskt när trycket i lufttanken faller under inkopplingstrycket på motor/tryckreglaget.
• Tryckventilen på motorn/tryckreglaget har inte utjämnat trycket i pumpen.	• Släpp ut övertryck genom att flytta reglaget till läge **OFF (0)**.
• Defekt motor, motorkondensator, reglage för motor/tryck eller strypventil.	• Kontakta Sencos kundservice.
Tecken 2. När läget är Start/Stop går motorn utan avbrott.	
Sannolik Orsak	**Åtgärd**
• Motor/tryckreglaget stänger inte av motorn när kompressorn når frånkopplingstryck och säkerhetsventilen aktiveras.	• Flytta reglaget för motor/tryck till läge **OFF (0)**. Om motorn inte stängs av ska du koppla ur kompressorn. Om el-kontakterna är sammansvetsade ska du byta ut tryckreglaget.
• Kompressorn är feldimensionerad.	• Begränsa lufttrycket till kompressorns kapacitet. Använd antingen ett mindre verktyg eller en större kompressor.
Tecken 3. Det läcker ut luft vid motor/tryckreglagets säkerhetsventil när motorn har stannat.	
Sannolik Orsak	**Åtgärd**
• Backventilen har fastnat i öppet läge.	• Ta bort, rengör eller
Tecken 4. Det läcker ut luft vid motor/tryckreglagets säkerhetsventil medan motorn fortfarande är på.	
Sannolik Orsak	**Åtgärd**
• Trasigt motor/tryckreglage.	• Ersätt.
Tecken 5. Det läcker ut luft från säkerhetsventilen.	
Sannolik Orsak	**Åtgärd**
• Möjligen en trasig säkerhetsventil.	• Aktivera säkerhetsventilen manuellt genom att dra i ringen.
• För högt tryck i lufttanken.	• Om den fortfarande läcker ska den bytas ut. Trasigt motor/tryckreglage. Ersätt.

Felsökning	
Tecken 6. Det läcker ut luft vid beslagen.	
Sannolik Orsak	**Åtgärd**
• Beslagen är inte tillräckligt åtdragna.	• Dra åt beslag där du kan höra att luft läcker ut. Kontrollera beslagen med tvålvattenlösning. Dra inte åt för mycket.
Tecken 7. Läckage från lufttanken.	
Sannolik Orsak	**Åtgärd**
• Trasig eller rostig lufttank.	• Lufttanken måste bytas ut. Försök inte att reparera tanken! Reparera eller modefiera ej.
Tecken 8. Det läcker ut luft från insugsfiltret.	
Sannolik Orsak	**Åtgärd**
• Skadad insugsventil.	• Kontakta SENCO kundservice.
Tecken 9. Otillräckligt tryck vid luftverktyget eller tillbehöret.	
Sannolik Orsak	**Åtgärd**
• Regulatorns ratt är inte inställd på tillräckligt högt tryck eller så är regulatorn trasig.	• Justera regulatorratten till rätt inställning eller ersätt.
• Tilltäppt luftinsugsfilter.	• Rengör.
• Det läcker ut luft.	• Kontrollera läckor och reparera.
• Kompressorn är inte tilläckligt stor för de specifikationer som krävs.	• Kontrollera vad tillbehöret kräver. Om det är högre än kompressorns flöde eller tryckkapacitet behöver du en större kompressor.
Tecken 10. Kompressorn ger inte tillräckligt med luft.	
Sannolik Orsak	**Åtgärd**
• Tilltäppt luftinsugsfilter.	• Rengör.
• Trasig ventil.	• Töm lufttanken och mät den tid det tar att uppnå fullt tryck. Jämför med specifikationer. Om den är lägre ska du ta bort pumpen och kontrollera ventilbrickan. Rengör eller ersätt.
Tecken 11. Fukt i ledningsluften.	
Sannolik Orsak	**Åtgärd**
• Kondens i lufttanken som orsakas av hög luftfuktighet eller att kompressorn inte har gått tillräckligt länge.	• Töm lufttanken varje gång du har använt den. Töm lufttanken oftare vid fuktig väderlek och använd ett filter.

Specifikationer

Modellnummer		PC1010EU/ PC1010EUS/ PC1010S	PC1010EU-2P	PC1010EUS-UK110
Motor	Motoreffekt Max (HP)	0.5HP	0.5HP	0.5HP
	Motoreffekt (HP)	0.3HP	0.3HP	0.3HP
	Max effekt (kW)	0.375KW	0.375KW	0.375KW
	Drifteffekt (kW)	0.230KW	0.230KW	0.230KW
	Spänning (V)	230V	230V	110V
	Frekvens (Hz)	50Hz	50Hz / 60Hz	50Hz
	Varvtal	2850	2850 / 3450	2850
Kompressorpump	Antal cylindrar	1	1	1
	Kompressionskammare	1	1	1
	Vevhus	Aluminium	Aluminium	Aluminium
	Lager	Kullager	Kullager	Kullager
	Cylinder	Aluminium	Aluminium	Aluminium
	Ventiler	Enkelblad	Enkelblad	Enkelblad
	Lock	Aluminium	Aluminium	Aluminium
	Filter	Insatstyp	Insatstyp	Insatstyp
Motor/tryckreglage inställning	Frånkoppling (bar)	8,6	8,6	8,6
	Inkoppling (bar)	6,6	6,6	6,6
	Reglage	ON(1)/OFF(0)	ON(1)/OFF(0)	ON(1)/OFF(0)
Lufttank	Kapacitet (l)	3,8	3,8	3,8
Prestanda	Luftflöde (l/min)	32	32 / 39	32
	Maximalt tryck (bar)	8,6	8,6	8,6
	l/min @ 4 bar	15	15 / 20	15
	l/min @ 6 bar	12	12 / 17	12
	l/min @ 7 bar	10	10 / 16	10
	l/min @ Maximalt tryck	9	9 / 11	9
	Tid till fullt tryck: 0-max bar (s)	160	160 / 110	160
	Återhämtningstid: 7-max bar (s)	48	48 / 30	48
Luftuttag	Anslutningstyp	3-in-1 universal	3-in-1 universal	3-in-1 universal
	Antal luftuttag	1	1	1
	Luftuttag anslutning (tum)	1/4"	1/4"	1/4"
Vikt	Nettovikt (kg)	9,1	9,3	9,1
Dimensioner	Dimension LxBxH [cm]	36x33x25	37x30x30	37x27x27
Ljudnivå	Uppmätt ljudtrycksnivå (dBA)	78	78	78
	Garanterad ljudtrycksnivå [dBA]	81	81	81

SE

Försäkran Om Överensstämmelse

Vi, Senco Brands, Inc.
med adress 4270 Ivy Pointe Blvd., Cincinnati, Ohio 45245
förklarar i enlighet med följande direktiv:
Machindirektiv 2006/42/EG
Pressure Vessel Directive 2009/105/EC.
EMC Directive 2014/30/EU
Low Voltage Directive 2014/35/EU
RoHS Directive 2011/65/EU
Noise Emission Directive 2000/14/EC, 2005/88/EC
och under vårt eget ansvar att: Modell(er):

PC1010EU, PC1010EU-2P, PC1010EUS, PC1010EUS-UK110, PC1010PL, PC1010S, PC1010UK1, PC1010UK2

uppfyller gällande hälso- och säkerhetsföreskrifter angivna i följande document:

EN ISO 14121-1:2007, EN ISO 3744:1995, EN ISO 4871:2009, EN1012-1:2010, EN 60204-1:2006+A1:2009, EN286-1:1998
Undertecknat av: Chris Klein
Position: Director of Engineering
Plats för konformitetsbekräftelsen: Senco Brands, Inc.
4270 Ivy Pointe Blvd., Cincinnati, Ohio 45245
Originalet utställt: 4 September 2014
Auktoriserad representant:
(auktoriserad att sammanställa det tekniska registret)
Namn: Peter van der Wel
Adress: Senco Brands B.V.
Geurdeland 17E, 6673 DR Andelst, The Netherlands

1. Senco Professional End User Warranty Policy

Considering the following constraints Senco underwrites the reliability and the quality of its supplied authorised Senco branded products.

1.1 Senco warrants to the end user that the following products will be free from defects in construction, assembly and material for the warranty period specified below.

Product	Warranty period
Senco ® XP Series-Red Cap, pneumatic tools	Five years
Senco ® XP Series-Black Cap, pneumatic tools	Two years
Senco Pro Series, pneumatic tools	One year
Senco Semi-Pro Series, pneumatic tools	One year
Senco DuraSpin ® Series, electric and battery tools	One year
Senco Cordless battery tools	Two years
Senco batteries and chargers for tools	One year
Senco gas tools	Two years
Senco Reconditioned Products	One year
Senco other tools	One year
Senco Compressors	One year

1.2 The warranty period starts on the day the end user purchases the product and/or 1 year after the tool has been deleted from the product line, which ever date comes first.

1.3 To claim warranty the end user needs to send the defective products or their parts, including the serial number and the original and dated sales receipt or proof of purchase from the original retailer or dealer, freight prepaid to the original retailer or dealer.

1.4 Senco is not obliged to do any repairs or replacements on any products or their parts on site.

1.5 During the warranty period Senco or its distributors will repair or replace defective products or their parts, exclusively or mainly as a result of an imperfection in construction, assembly or material, at Senco's option and expense, subject to the constraints of this warranty policy.

1.6 The repair or replacement of products or their parts under warranty, does in no case lead to prolongation of the warranty period. For every replacement product or part, the remaining original warranty period of the replaced product or part is applicable.

1.7 Senco will become the owner of the products or parts that have been replaced by Senco or its distributors as a result of being compliant to Senco's warranty, without being obligated any compensation in this matter.

1.8 Excluded from the warranty are:

- Normal wear and tear parts, for example rubber o-rings, seals, driver blades, piston stops, piston/driver assemblies, isolators, drive belts, air filters and fuel systems, bits;
- Any imperfection that is a result of or has evolved from the fact that there has not been used clean, dry regulated compressed air and/or the air pressure applied has exceeded the maximum indicated on the tool casting (pneumatic tools);
- Any imperfection that is a result of or has evolved from normal wear, misapplication, abuse/misuse, improper modifications or storage, shipping/transport, accidents, neglect, operation at other than recommended speeds or voltage (electric units only);
- Any imperfection that is a result of or has evolved from explosions, fires and natural disasters, like hurricanes, floods and earthquakes;
- Any imperfection that is a result of or has evolved from not following operating instructions, specifications and / or maintenance schedules. Read the Operator Manual for use, specifications and maintenance instructions;
- Any imperfection that is caused by repairs, modifications to the product or attempts to do so by the end user or any third party;
- Labour charges or loss or damage resulting from improper operation, maintenance or repairs are not covered by this warranty
- Any warranty claims that have been received after the warranty period, as specified in this end user warranty, has expired.

1.9 Additional costs like shipping/transport, special packaging requirements and costs of travel and accommodation, are at the end users expense.

1.10 If a complaint is unfounded, all costs incurred thereby, including handling, inspection, shipping and administrative costs on the side of Senco or its distributors, will be charged to the end user.

1.11 After expiration of the warranty period, all costs for repair or replacement, including handling, inspection, shipping and administrative costs will be charged to the end user.

1.12 Notwithstanding legal limitation periods, the limitation of all claims and appeals against Senco and third parties involved by Senco for the implementation of the agreement is one year.

1.13 If Senco fails to meet this agreement, it will not discharge the end user from the obligations arising under this or any other contract.

1.14 When the warranty terms can not be met, due to for example import or export prohibitions, strikes or other unforeseen circumstances, the warranty period will be extended accordingly.

1.15 Senco's liability is limited to the warranty. Senco is not liable for damage caused by the functioning or non-functioning of the products as delivered, repaired or modified by Senco or its distributors, including but not limited to, production losses, profit losses, reduced working range, commercial losses or consequential damages or indirect damages whatsoever.

www.senco-emea.com

SENCO

PC1010

Elektrisk Kompressor

Parts Reference Guide

MODEL : PC1010EU

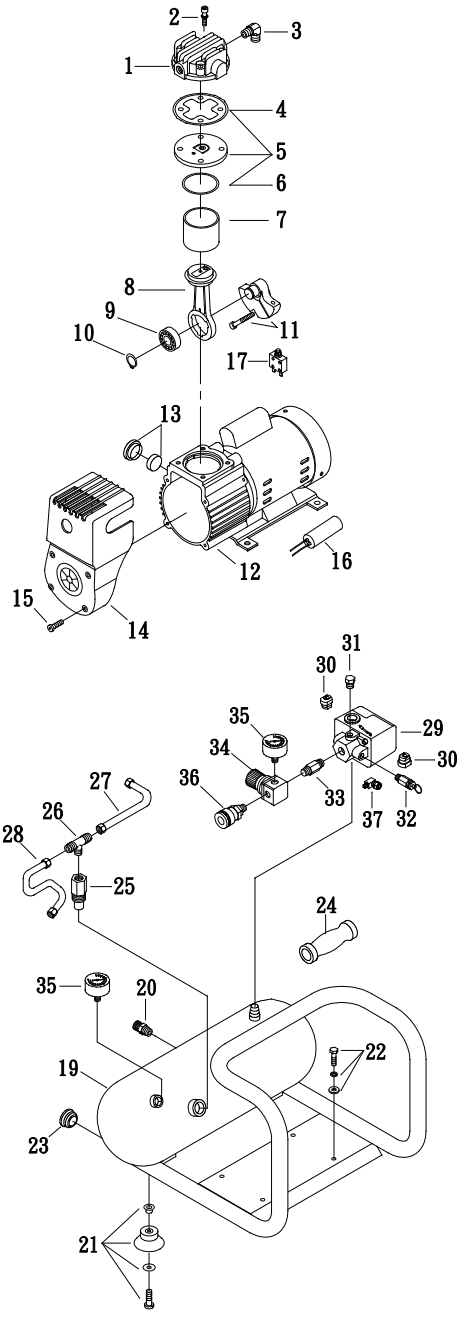

Ref. No.	Description	Part No.	Qty.
1	**Cylinder head**	**3101063A**	**1**
2	Allen bolt set	3B01-M05*060V	4
3	Exhaust elbow	2N06-01T02H	1
4	Cylinder head gasket	2G01-025H	1
5	Exhaust valve assembly	3B11-DC02A	1
6	Valve seat gasket	2G03-018	1
7	Cylinder	3201068	1
8	Rod assembly	3B3-MB02	1
9	Bearing	2N35-6201ZZC3	1
10	Clip	2N42-S12	1
11	Crankshaft & balancer	3304086	1
12	Motor set (230V)	3B8-MB0206S	1
	Motor set (110V)	3B8-MB0210S	1
13	**Air filter set**	**2140026**	**1**
14	**Shroud**	**2428015**	**1**
15	Bol t	2B02-FM4*015B	4
16	**Running capacitor (230V)**	**2E27-004F4525**	**1**
	Running capacitor (110V)	2E27-016F2530	1
17	Circuit breaker (230V)	2E25-01AS	1
	Circuit breaker (110V)	2E25-05A	1
18	Power cable (2 Pin)	2E01-029S	1
19	Air tank	34011740	1
20	**Drain valve**	**2405012**	**1**
21	Rubber pad set	3433011-ARS	4
22	Hexagon bolt set	3B00-FM06*012RS	4
23	Plug	2N32-W07RS	2
24	**Grip**	**2432107**	**1**
25	**Check valve**	**2414033A**	**1**
26	Unloading 3-way pipe	2N09-02H01T02H4	1
27	Unloading tube	3B2-02*190F	1
28	Discharge tube	2T02-02*0260RS	1
29	Pressure switch	2E21-AA256BPS	1
30	Strain relief bushing	2E04-008	2
31	Plug	2N33-009	1
32	**Pressure relief valve**	**2406021A**	**1**
33	Nipple	2N01-058RS	1
34	**Regulator**	**2408008RNX**	**1**
35	Pressure gauge	2D12-15D14BAR	2
36	Quick coupler (PC1010EU only)	07S1/4M-ERS	1
	Quick coupler (For PC1010EU combo kit, PC1010S,6PR2001N)	070S1/4M-C	1
37	**Unloading valve**	**2409015**	**1**
38	Power cable(3Pin)	2E01-044S	1

SE

PC1010 • Revised April 01, 2021 (Replaces 2/10/2016)

© 2021 by Kyocera Senco Europe

Indholdsfortegnelse

Indledning 100

Inspektion 100

Sikkerhedsadvarsler 101

Kompressorfunktioner 105

Forberedelse 107
- Indledende Installation 107
- Placering 107
- Elektrisk 107

Drift 108
- Kontrolliste Før Start 108
- Opstart 108
- Afbrydelse 108

Vedligeholdelse 108

Fejlafhjælpning 109

Specifikationer 111

Overensstemmelses Deklarationen 111

Begrænset Garanti 112

Parts Reference Guide 113

DK

Indledning

Tillykke med anskaffelsen af din nye SENCO® Luftkompressor! Du kan være sikker på, at din SENCO Luftkompressor er konstrueret med den største præcision og nøjagtighed. Hver komponent er testet meget nøje af teknikere for at sikre kvaliteten, holdbarheden og ydelsen af denne luftkompressor.

Betjeningsvejledningen er udarbejdet til din fordel. Ved at læse og følge de simple sikkerheds-, installations- og betjenings- samt vedligeholdelsestrin, der er beskrevet i denne vejledning, vil du få mange års problemfri drift med din nye SENCO Luftkompressor. Indholdet i denne vejledning er baseret på den nyeste produktinformation, der var tilgængelig på udgivelsestidspunktet. Producenten forbeholder sig retten til enhver tid, at foretage ændringer i pris, farve, materialer, udstyr, specifikationer eller modeller uden forudgående varsel.

Sikkerhedsvarsel!

En " FARE, ADVARSEL eller FORSIGTIG" sikkerhedsadvarsel vil stå i en "SIKKERHEDSVARSELKASSE." Denne kasse bruges til at angive og understrege sikkerhedsadvarsler, der skal følges når man betjener denne luftkompressor. Disse sikkerhedsadvarsler ledsages af "Signalord", der angiver graden eller niveauet af farens alvor. "Signalordene" bruges i denne vejledning som følger:

Fare:	**Angiver en overhængende og farlig situation som, hvis den ikke undgås, VIL resultere i død eller alvorlig personskade.**
Advarsel:	**Angiver en potentiel og farlig situation som, hvis den ikke undgås, KUNNE resultere i død eller alvorlig personskade.**
Forsigtig:	**Angiver en potentiel og farlig situation som, hvis den ikke undgås, KAN resultere i mindre eller moderat personskade eller skade på luft kompressor.**



Symbolerne i venstre side i dette afsnit er "Sikkerhedsvarselsymboler" Disse symboler bruges til at rette opmærksomheden på emner eller procedurer, der kan være farlige for dig eller andre personer, der bruger dette udstyr.

SØRG ALTID FOR, AT DER UDLEVERES EN KOPI AF DENNE VEJLEDNING TIL ENHVER, DER ANVENDER DETTE UDSTYR. LÆS ALLE INSTRUKTIONERNE I DENNE VEJLEDNING OG ALLE INSTRUKTIONER, DER ER LEVERET AF PRODUCENTERNE AF UNDERSTØTTENDE UDSTYR FØR DU TAGER DENNE LUFTKOMPRESSOR I BRUG, OG GØR ISÆR MEGET UD AF "SIKKERHEDSADVARSLERNE" FOR AT UNDGÅ RISIKO FOR PERSONSKADE FOR OPERATØREN.

DK

Inspektion

Åbn luftkompressoren og skriv serienummeret på linien herunder. Kontroller for tegn på tydelig eller skjult transportskade. Sørg for, at alle beskadigede dele er udskiftet og at alle mekaniske problemer er rettede forud for ibrugtagning af luftkompressoren.

SERIENUMMER _____

Hvis du har spørgsmål eller kommentarer, kan du r inge til SENCO's gratis action-linie: **1-800-543-4596** eller send en e-mail til: toolprof@Senco.com

Sørg venligst for, at have følgende oplysninger klar ved alle ser viceopkald:

1. Modelnummer
2. Serienummer
3. Dato og købested

Senco, 4270 Ivy Pointe Blvd., Cincinnati, OH 45245

Sikkerhedsadvarsler

Læs Alle Sikkerhedsadvarsler Før Du Tager Luftkompressoren I Brug

Risiko For Elektrisk Stød Eller Død Som Følge Af Elektrisk Stød  	• Ivorlig personskade eller død kan opstå, hvis luftkompressoren ikke er ordentligt jordforbundet. Din luftkompressor er elektrisk drevet og kan forårsage elektrisk stød eller død som følge af elektrisk stød, hvis ikke den bruges ordentligt.	• Sørg for, at luftkompressoren er sat i et ordentligt jordforbundet stik med den rigtige spænding og tilstrækkelisikringsbeskyttelse. g
	• Elektrisk stød kan forekomme fra den elektriske ledning.	• Kontroller ledningen for tegn på klemninger, revner eller varmeskader. Udskift beskadigede ledninger før brug. • Hold alle forbindelser tørre og frie af gulvet. Lad ikke elektriske ledninger ligge i vand eller i en position, hvor de kan komme i kontakt med vand. Berør ikke stikket med våde hænder. • Træk ikke i den elektriske ledning for at tage den ud af kontakten.
	• Elektrisk stød kan opstå, hvis luftkompressoren ikke betjenes ordentligt.	• Brug aldrig luftkompressoren i våde omgivelser eller uden døre, når det regner. • Brug aldrig luftkompressoren, hvis sikkerhedsværn/skærme er fjernet eller beskadiget.
	• Alvorlig personskade eller død kan opstå, hvis elektriske reparationer udføres af ukvalificerede personer.	• Alle elektriske ledningsføringer eller reparationer, der foretages på dennluftkompressor skal foretages af autoriseret servicepersonale i henhold til de nationale og lokale el-koder. • Før du åbner nogle af el-skabene, skal du altid afbryde luftkompressoren, lette trykket og tage stikket til luftkompressoren ud kontakten. Lad luftkompressoren køaf. Antag aldrig, at luft kompressoreer sikker at arbejde med bare fordi, den ikke er i drift. Den kan til enhver tid sættes i gang igen!

DK

Sikkerhedsadvarsler

Læs Alle Sikkerhedsadvarsler Før Du Tager Luftkompressoren I Brug

Risiko For Eksplosion Eller Brand  	• Alvorlig personskade eller død kan opstå af normale elektriske gnister i motoren og trykafbryderen.	• Brug altid luftkompressoren i et ordentligt ventileret område, der er fri for brændbare dampe, let antændeligt støv, gasser eller andre let antændelige materialer. • Hvis der sprøjtes med brændbart materiale, skal luftkompressoren placeres mindst 6 meter fra sprøjtningsområdet. (Det kan være nødvendigt med en ekstra slange).
	• Der kan opstå alvorlig personskade, hvis luftkompressorens ventilationsåbninger er blokerede, hvilket kan medføre at luftkompressoren bliver overophedet og dermed starter en brand.	• Anbring aldrig genstande imod eller ovenpå af luftkompressoren. Betjen luftkompressoren mindst 30cm fra en væg eller forhindring, der kan hindre ordentlig ventilation.
Risiko For Sprængning 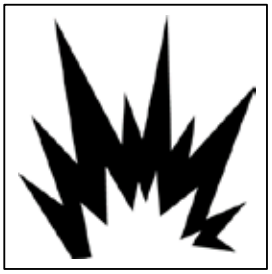	• Alvorlig personskade eller død kan opstå af en eksplosion i luftbeholderen, hvis luftbeholderne ikke vedligeholdes ordentligt.	• Tøm luftbeholderen dagligt eller efter hver brug for at undgå, at der samles fugt i luftbeholderen. • Hvis luftbeholderen udvikler lækage, udskiftes luftbeholderen med det samme. Foretag aldrig reparationer, svejsninger eller ændringer på luftbeholderen eller dens udstyr. • Foretag aldrig justeringer på de fabriksindstillede tryk.
	• Der kan opstå alvorlig personskade fra en fejlfunktion i luftkompressoren eller eksploderende tilbehør, hvis der er anvendt ukorrekte systemkomponenter, udstyr eller tilbehør.	• Overskrid aldrig producentens maksimalt tilladte trykgrænse på udstyret. • På grund af ekstrem varme, må der ikke anvendes plastikrør eller bly-tin loddeforbindelser til en afløbsledning. • Brug aldrig luftkompressoren til at puste små, lavtryksgenstande, som legetøjsgenstande, op med. • Der må kun anvendes originale reparationsdele fra SENCO til luftkompressoren.

DK

Sikkerhedsadvarsler



Læs Alle Sikkerhedsadvarsler Før Du Tager Luftkompressoren I Brug

Risiko For Indånding 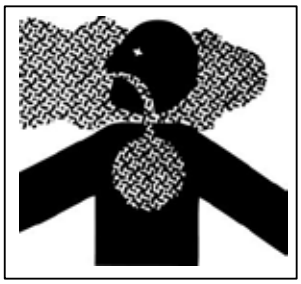	• Der kan opstå alvorlig personskade eller død kan opstå, hvis man inhalerer komprimeret luft. Luft strømmen kan indeholde kulilte, giftige dampe eller faste partikler.	• Inhaler aldrig luft fra luftkompressoren, hverken direkte eller fra en indåndingsanordning forbundet til luft kompressor.
	• Sprøjtede materialer, som maling, opløsningsmidler til maling, farvefjerner, insekticider, ukrudtsmidler osv. indeholder skadelige dampe og giftstoffer.	• Brug kun luftkompressoren i et ordentligt ventileret område. Følg allsikkerhedsinstruktionerne, der er leveret med de materialer, som du sprøjter. Det kan være nødvendigt at bruge et åndedrætsværn, når du arbejder med visse materialer. e
Risiko For Brandsår 	• Der kan opstå alvorlig personskade ved berøring af frilagte metaldele. Disse områder kan forblive varme i et stykke tid efter at luftkompressoren er slukket.	• Lad aldrig dele af kroppen eller andre materialer komme i kontakt med frilagte metaldele på luftkompressor motor eller rørsystem.
Risiko For Flyvende Genstande 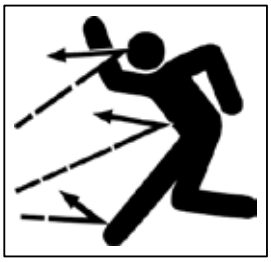	• Der kan opstå skade på blødt væv fra den komprimerede luftstrøm.	• Bær altid OSHA-påbudte "Z87" sikkerhedsbriller til at beskytte øjnene for flyvende materiale. • Peg aldrig med luftstrømmen på kropsdele, andre personer eller dyr. • Efterlad aldrig trykluftkompressoren uden opsyn. Sluk luftkompressoren og let trykket før vedligeholdelsesarbejde, montage aredskaber eller tilbehør.
Bær Altid Øjenværn 	• Der kan opstå alvorlig personskade fra løst materiale, der ved høj hastighed bliver hvirvlet rundt af den komprimerede luftstrøm.	• Hold altid sikker afstand til personer og dyr, når du betjener luftkompressoren stopper. • Flyt ikke luftkompressoren, når luftbeholderen er under tryk. Forsøg ikke at flytte luft kompressoren ved trække i slangen.

DK

Sikkerhedsadvarsler

Læs Alle Sikkerhedsadvarsler Før Du Tager Luftkompressoren I Brug

Risiko Fra Bevægende Dele  **Advarsel: Enheden Kan Starte Uden Varsel** 	• Risiko for legemsskade fra bevægende dele. Denne luftkompressor kører automatisk, når trykafbryderen er i positionen **ON (1)**/Auto.	• Sluk altid luftkompressoren, når den ikke er i brug. Tag trykket fra luftslangen og tag stikket ud af kontakten før du foretager vedligeholdelsesarbejde. Alle reparationer på luftkompressoren skal udføres af en autoriseret serviceperson. Antag aldrig, at det esikkert at arbejde på luftkompressoren, bare fordi den ikker i drift. Den kan til enhver tid sættei gang igen!
	• Risiko for personskade fra forsømmelig anvendelse.	• Betjen ikke maskinen uden beskyttelsesværn/-skærme. Udskift beskadigede værn/skærme før luftkompressoren kompressor.
Risiko Fra Forsømmelighed 	•	• Lad aldrig børn og unge betjene denne luftkompressor! • Vær opmærksom – se hvad du laveBetjen ikke luftkompressoren, når der træt eller hvis du er påvirket af alkohol eller medicin. • Vær bekendt med, hvordan du stopper luftkompressor. Vær helt igennem bekendt med kontrolfunktionerne.
Risiko For Skade På Luftkompressoren	• Risiko for stort vedligeholdelsesarbejde.	• Betjen ikke luftkompressoren uden et luftfilter. • Betjen ikke luftkompressoren i korroderende omgivelser. • Betjen altid luftkompressoren i en stabil, sikker position, for at undgå aluftkompressoren falder om. • Følg alle vedligeholdelsesinstruktionerne, der er angivet i denne vejledning.

! GEM DISSE INSTRUKTIONER !

DK

Kompressorfunktioner

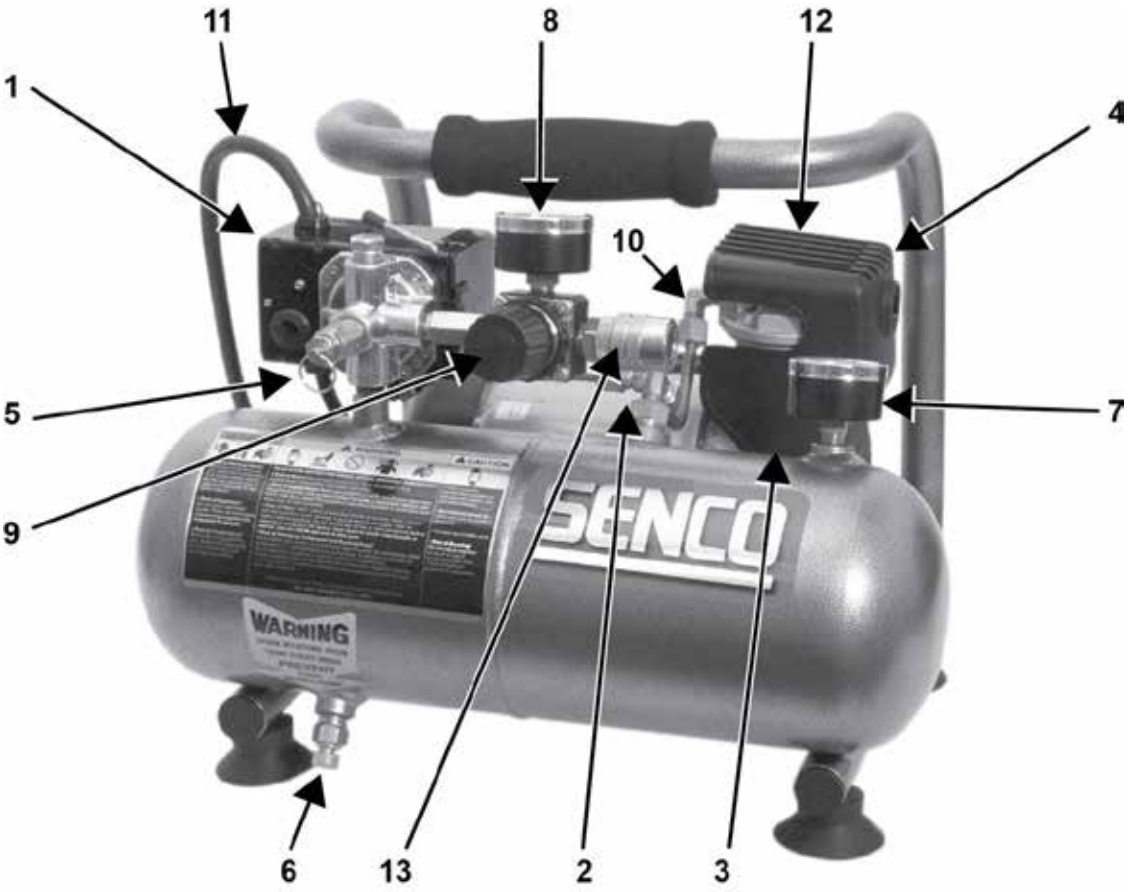

1.	Motor/Trykafbryder
2.	Termisk Overbelastning / Nulstil
3.	Luftindsugningsfilter
4.	Luftkompressorpumpe
5.	Sikkerhedsventil
6.	Luftbeholder Afløbsventil
7.	Beholder Manometer
8.	Aftapningspunkt Manometer
9.	Trykregulator
10.	Afløbsledning
11.	Elektrisk Netledning
12.	Ventilationsåbninger / Beskyttelsesplade
13.	Hurtig Afbrydelse

Kompressorfunktioner

1) Motor/Trykafbryder: Denne afbryder bruges til at starte og stoppe luftkompressoren. Hvis afbryderen flyttes over på positionen **ON (1)**, vil trykafbryderen automatisk få strøm, hvilket tillader motoren at starte, når trykket i luftbeholderen er under det fabriksindstillede tilkoblingstryk. Når den står på **ON (1)**, stopper trykafbryderen motoren, når trykket i luftbeholderen når det fabriksindstillede udkoblingstryk. Af sikkerhedsårsager, har denne afbryder også en overtryksventil på siden, der er udviklet til automatisk at frigive komprimeret luft fra luftkompressorens pumpehoved og afløbsledningen, når luftkompressoren når udkoblingstrykket eller er afbrudt. Det tillader motoren at genstarte frit. Hvis afbryderen flyttes til positionen **OFF (0)**, fjernes strømmen fra trykafbryderen og luftkompressoren stopper.

2) Motoroverbelastning: Motoren har et beskyttelseslag, som er placeret på pumpen. Hvis amperetrækket er for stort, udløses bremsen for at beskytte motoren og drivaggregatet. Nulstil bremsen ved at skubbe den sorte plastiktap tilbage i huset. Nulstil kontakten, hvis den udløses.

3) Luftindsugningsfilter: Dette filter er udviklet til at rense den luft, der kommer ind i pumpen. For at sikre, at pumpen hele tiden modtager ren, kølig og tør luftforsyning, skal dette filter altid være rent og ventilationsåbningerne skal være fri for blokeringer. Filteret kan fjernes og renses med varmt sæbevand. Skyl filteret grundigt og lad det lufttørre.

4) Luftkompressorpumpe: For at komprimere luft, bevæger stemplet sig op og ned i cylinderen. Ved den nedadgående bevægelse trækkes luften ind igennem luftindsugningsventilen mens udblæsningsventilen forbliver lukket. Ved den opadgående bevægelse komprimeres luften, indsugnings ventilen lukkes og komprimeret luft tvinges ud igennem udblæsningsventilen og ind i afløbsledningen, igennem afspærringsventilen og ind i luftbeholderen.

5) Sikkerhedsventil: Denne ventil er udviklet til at forebygge systemfejl ved at lette trykket fra systemet, når den komprimerede luft når et forudbestemt niveau. Ventilen er forudindstillet af producenten og må på ingen måde ændres. Træk i ringen for at kontrollere, at ventilen fungerer ordentligt. Lufttrykket skal slippe ud. Når du har sluppet ringen, vil den blive slibet.

6) Luftbeholder Afløbsventil: Afløbsventilen bruges til, at fjerne fugt fra luftbeholderen(-erne) efter at luftkompressoren er afbrudt. **Forsøg ALDRIG at åbne afløbsventilen når, der er mere end 0.7 bar lufttryk i luftbeholderen!** For at åbne afløbsventilen, drejes knappen imod uret. Vip beholderen for at sikre, at alt kondensvandet er løbet ud igennem ventilen.

7) Luftbeholder Manometer: Luftbeholderens manometer angiver reservelufttrykket i luftbeholderen(-erne).

8) Aftapningspunkt Manometer: Aftapningspunktets manometer angiver det lufttryk, der er tilstede på regulatorens aftapningsside. Trykket er kontrolleret af regulatoren og er altid mindre end eller lig med trykket i luftbeholderen.

9) Trykregulator: Det lufttryk, der kommer fra luftbeholderen er kontrolleret af regulatorknappen. Drej trykregulatorknappen med uret for at øge afløbstrykket og imod uret for at mindske afløbstrykket. Følg betjeningsforskrifterne for værktøjet for at opnå det anbefalede trykområde.

10) Afløbsledning: Vær opmærksom på, at afløbsledningen er meget varm.

Varme overflader - Beskyttelsesafskætmningen må ikke fjernes. Høj temperatur efter vedvarende brug.



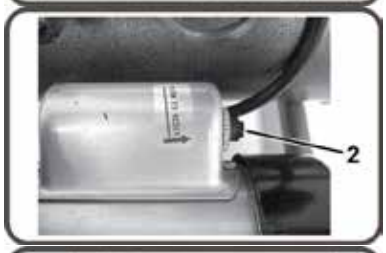







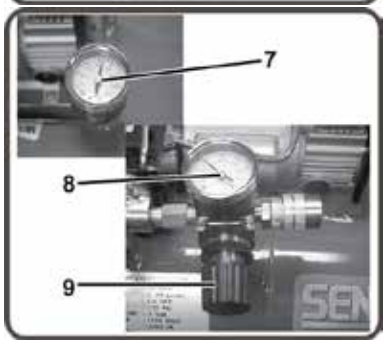



DK

Forberedelse

Indledende Installation

1. Læs sikkerhedsadvarslerne før du installerer luftkompressoren.

Placering

Forsigtig	**For at undgå at beskadige luftkompressoren, må luftkompressoren ikke hældes mere end 10 på tværs eller på langs.**

1. Anbring luftkompressoren mindst 30cm fra hindringer, der kan hindre ordentlig ventilation.

   Anbring ikke luftkompressoren i et område:

   - Hvor der er tegn på olie eller gaslækager.
   - Hvor der kan være brandfarlige gasdampe eller materialer.

Advarsel 	**Alvorlig personskade eller død kan opstå, hvis elektriske gnister fra motoren og trykafbryderen kommer i kontakt med brandfarlige dampe, let antændeligt støv eller andre let antændelige materialer. Når du bruger luftkompressoren til sprøjtemaling, skal luftkompressoren anbringes så langt væk fra arbejdsområdet som muligt, og der skal bruges ekstra luftslanger i stedet for forlængerledninger.**

   - Hvor lufttemperaturen falder ned under 0C eller overskrider 40C.
   - Hvor ekstremt snavset luft eller vand kan komme ind i luftkompressoren.

Elektrisk

Fare 	**Forkert forbindelse af udstyrets jordledning kan medføre risiko for elektrisk stød eller død som følge af elektrisk stød. Kontroller med en kvalificeret elektriker eller servicepersonale, hvis du er i tvivl om stikkontakten er ordentligt jordforbundet. Brug ikke nogen form for adapter med dette produkt. Hvis reparation eller udskiftning af ledningen eller stikket er nødvendigt, skal jordledningen ikke forbindes til nogle af terminalerne med flade stikben. Den ledning, der har en isolering med en udvendig, grøn overflade og med eller uden gule striber, er jordledningen.**

Advarsel 	**Dette produkt skal være jordforbundet. Hvis der skulle være en fejlfunktion eller en driftsforstyrrelse, giver jordforbindelsen en vej med mindst modstand for elektrisk strøm, hvormed risikoen for elektrisk stød reduceres. Dette produkt er udstyret med en ledning med en beskyttelsesjordingsledning og et jordet stik. Stikket skal være sat ind i en passende stikkontakt, der er installeret korrekt og jordforbundet i henhold til alle lokale regler og normer.**

1. SENCO® ANBEFALER IKKE BRUG AF FORLÆNGERLEDNINGER, da det kan medføre effekttab og overophedning af motoren. I stedet anbefales brug af en ekstra luftslange frem for en forlængerledning. Hvis det er uundgåeligt, at anvende en forlængerledning, skal den sættes ind i et HFI-relæ i ledningsskabe eller beskyttede stikkontakter.

   Når du anvender en forlængerledning, skal du være opmærksom på følgende:

Kabellængdens	Ledningsmåler
Op til 7,5m	12 AWG
Op til 30m	10 AWG
Op til 50m	8 AWG
Op til 75m	6 AWG

   Brug kun forlængerledninger med en mærkekapacitet, der ikke er under produktets kapacitet. Brug ikke beskadigede forlængerledninger. Kontroller forlængerledningen før brug og skift den ud, hvis den er beskadiget.

Drift

Kontrolliste Før Start

1. Fjern fugt i luftkompressorens luftbeholder. Fjern overskydende tryk med et luftinstrument. Åbn derefter luftbeholderens afløbsventil i bunden af luftbeholderen. Fjern overtryk ved at trække i overtryksventilringen eller med et trykluftsværktøj og åbn derefter aftapningsventilen til lufttanken, som er placeret nede i lufttanken. Luk den godt til efter tømning.



Advarsel: Risiko for legemsskade. Forsøg ALDRIG at åbne afløbsventilen, når der er er mere end 0.7 bar lufttryk i luftbeholderen!

2. Sørg for, at luftkompressorens motorkontakt er i positionen **OFF (0)**.
3. Sørg for, at alle sikkerhedsventiler fungerer korrekt.
4. Sørg for, at alle værn og skærme er på plads og er monteret sikkert.

Opstart

1. Vær sikker på, at håndtaget på trykafbryderskabet er i positionen **OFF (0)**.
2. Sæt strømledningen ind i en jordforbundet kontakt.
3. Flyt håndtaget på trykafbryderskabet til positionen **On (1)**.
4. Det giver luftkompressoren mulighed for, at **Starte** med at opbygge et tryk i luftbeholderne og **Stoppe**, når det korrekte tryk er nået. Når trykket falder ved brugen, vil luftkompressoren **Starte** med på ny at opbygge et tryk.
5. Indstil trykket ved at justere trykregulatorknappen imod uret for reduceret tryk og med uret for øget tryk.
6. Hvis du bemærker en usædvanlig støj eller vibration, stoppes luftkompressoren og du bedes se afsnittet “Fejlafhjælpning.”

Afbrydelse

1. For at stoppe luftkompressoren, skal håndtaget på trykafbryderskabet flyttes til positionen **OFF (0)**. Stop ALDRIG luftkompressoren ved at tage stikket ud af strømkilden. Det kan medføre risiko for død som følge af elektrisk stød.
2. Tøm luftbeholderen for luft ved at frigive luft med et medfølgende luftinstrument eller ved at trække i sikkerhedsventilringen.
3. Når trykket i luftbeholderen registrerer under 0.7 bar, åbnes afløbsventilen under hver luftbeholder for at tømme dem for fugt.
4. Lad luftkompressoren køle ned.
5. Tør luftkompressoren ren og opbevar den på et sikkert, frostfrit sted.

DK

Vedligeholdelse

Læs brugervejledningen før vedligeholdelsesarbejde. Følgende procedurer skal være udfør t, når luftkompressoren stoppes for vedligeholdelsesarbejde eller service.

1. Sluk luftkompressoren.



Advarsel: Antag aldrig, at luftkompressoren er sikker at arbejde på bare fordi den ikke er i drift. Den kan til enhver tid sættes i gang igen!

2. Tag ledningen ud af hovedstrømforsyningen.
3. Åbn alle afløb.
4. Vent på, at luftkompressoren er kølet af før du påbegynder servicearbejde.

Vedligeholdelsesdiagram			
Procedure	**Daglig**	**Ugentlig**	**Månedlig**
Tøm luftbeholderen(-erne) for kondens	**X**		
Kontroller for usædvanlig støj/vibration	**X**		
Kontroller for luftlækager	**X**		
Kontroller luftfilter		**X**	
Rengør luftkompressoren udvendigt		**X**	
Kontroller sikkerhedsventilen			**X**

Fejlafhjælpning

Symptom 1. Motoren vil ikke køre eller gen starte.	
Mulig Årsag	**Løsning**
• Ledningen er ikke sat til.	• Sæt ledningen ind i en jordforbundet stikkontakt.
• Motor/trykafbryder i positionen **OFF (0)**.	• Flyt afbryderen til positionen **ON (1)**.
• Motorens termiske overbelastningsafbryder er slået fra.	• Sluk for luftkompressoren, vent til motoren er kølet af og kontroller derefter motorens afbryder.
• Sikring er sprunget eller afbryder er slået fra.	• Skift sikring eller nulstil afbryder. Kontroller for rigtigt sikringsamperetal. Kontroller for lave spændingsforhold. Afbryd alle andre elektriske apparater fra kredsløbet eller betjen luftkompressoren med dens eget forgreningskredsløb.
• Forkert størrelse ledning eller forkert længde på forlængerledning.	• Se diagrammet på side 10 for korrekt størrelse ledning og ledningslængde.
• Luftbeholderens tryk overstiger motorens/trykafbryderens tilkoblingstryk.	• Motoren starter automatisk, når luftbeholderens tryk falder under motorens/trykafbryderens tilkoblingstryk.
• Tag trykket af ledningen ved at flytte afbryderen til positionen **OFF (0)**.	• Tag trykket af ledningen ved at flytte afbryderen til positionen **OFF (0)**.
• Defekt motor, motorkondensator, motor/trykafbryder, eller kontroller ventil.	• Kontakt Senco kundeservice.

Symptom 2. Når maskinen er i start/stop, kører motoren konstant.	
Mulig Årsag	**Løsning**
• Motor/trykafbryder slukker ikke for motoren, når luftkompressoren når udkoblingstrykket og sikkerhedsventilen aktiveres.	• Flyt motoren/trykafbryderen til positionen **OFF (0)**. Hvis motoren ikke slukkes, tages luftkompressoren ud af stikket. Hvis el-kontakterne er svejset sammen, udskiftes trykafbryderen.
• Luftkompressoren er forkert dimensioneret.	• Begræns lufttrykket til luftkompressorens kapacitet. Anvend enten et mindre instrument eller en større luftkompressor.

Symptom 3. Luften fortsætter med at lække ved motor/trykafbryderens overtryksventil efter at motoren er stoppet.	
Mulig Årsag	**Løsning**
• Kontrolventilen er åben og sidder fast.	• Fjern, rengør eller udskift.

Symptom 4. Luften fortsætter med at lække ved motor/trykafbryderens overtryksventil mens motoren kører.	
Mulig Årsag	**Løsning**
• Defekt motor/trykafbryder.	• Udskift

Symptom 5. Der siver luft fra sikkerhedsventilen.	
Mulig Årsag	**Løsning**
• Mulig defekt sikkerhedsventil.	• Betjen sikkerhedsventilen manuelt ved at trække i ringen. Hvis den stadig lækker, skal den udskiftes.
• Overtryk i luftbeholderen.	• Defekt motor/trykafbryder. Udskift.

Fejlafhjælpning	
Symptom 6. Der siver luft fra armaturerne.	
Mulig Årsag	**Løsning**
• Armaturer er ikke faste nok.	• Spænd armaturerne, der hvor du kan høre luften siver ud. Kontroller armaturerne med en sæbevandsopløsning. Må ikke overspændes.
Symptom 7. Der siver luft fra luftbeholderen.	
Mulig Årsag	**Løsning**
• Defekt eller rusten luftbeholder.	• Luftbeholderen skal udskiftes. Forsøg ikke at reparere luftbeholderen! Der må ikke svejses, repareres eller modificeres.
Symptom 8. Der blæser luft fra indsugningsfilteret.	
Mulig Årsag	**Løsning**
• Beskadiget indsugnings (blad)ventil.	• Kontakt SENCO kundeservice.
Symptom 9. Utilstrækkeligt tryk ved luftinstrumentet eller tilbehøret.	
Mulig Årsag	**Løsning**
• Trykregulatorknappen er ikke drejet til et tilstrækkeligt højt eller der er tale om en defekt trykregulator.	• Juster trykregulatorknappen til den rigtige indstilling eller udskift den.
• Blokeret luftindsugningsfilter.	• Rengør.
• Luftlækager.	• Kontroller for lækager og reparer.
• Luftkompressoren er ikke stor nok til luftkravet.	• Kontroller det ekstra luftinstrument. Hvis det er højere end CFM eller luftkompressorens trykforsyning, har du brug for en større luftkompressor.
Symptom 10. Luftkompressoren producerer ikke luft nok.	
Mulig Årsag	**Løsning**
• Blokeret luftindsugningsfilter.	• Rengør.
• Defekt indsugnings (blad)ventil.	• Tøm luftbeholderen og mål oppumpningstiden. Sammenlign med specifikationerne. Hvis de er lavere, fjernes pumpehovedet og ventilpladen. Rengør eller udskift.
Symptom 11. Fugt i udløbsluften.	
Mulig Årsag	**Løsning**
• Kondens i luftbeholderen forårsaget af et højt niveau af atmosfærisk fugtighed eller luftkompressoren har ikke kørt længe nok.	• Tøm luftbeholderen efter hver brug. Tøm luftbeholderen oftere i fugtigt vejr og brug et luftledningsfilter

Specifikationer

Model(s)		PC1010EU/ PC1010EUS/ PC1010S	PC1010EU-2P	PC1010EUS-UK110
Motor	Hæstekræfter peak (HK)	0.5HP	0.5HP	0.5HP
	Hæstekræfter drift (HK)	0.3HP	0.3HP	0.3HP
	Strømforbrug peak (kW)	0.375KW	0.375KW	0.375KW
	Strømforbrug drift (kW)	0.230KW	0.230KW	0.230KW
	Spænding (V)	230V	230V	110V
	Frekvens (Hz)	50Hz	50Hz / 60Hz	50Hz
	Omdrejn. pr. minut	2850	2850 / 3450	2850
Kompressor-pumpe	Antal cylindere	1	1	1
	Kompressionstrin	1	1	1
	Krumtaphus	Aluminium	Aluminium	Aluminium
	Lejer	Kugle	Kugle	Kugle
	Cylinder	Aluminium	Aluminium	Aluminium
	Ventiler	Blad-enkel	Blad-enkel	Blad-enkel
	Hoved	Aluminium	Aluminium	Aluminium
	Filter	Indsætning	Indsætning	Indsætning
Motor/Trykafbry-derindstilling	Udkobling (bar)	8,6	8,6	8,6
	Tilkobling (bar)	6,6	6,6	6,6
	Kontrolfunktioner	ON(1)/OFF(0)	ON(1)/OFF(0)	ON(1)/OFF(0)
Luftbeholder	Kapacitet (l)	3,8	3,8	3,8
Ydelse	Luftforskydning (l/min)	32	32 / 39	32
	Maksimumtryk (bar)	8,6	8,6	8,6
	l/min @ 4 bar	15	15 / 20	15
	l/min @ 6 bar	12	12 / 17	12
	l/min @ 7 bar	10	10 / 16	10
	l/min @ Maksimumtryk	9	9 / 11	9
	Oppumpningstid: 0-max bar (s)	160	160 / 110	160
	Retableringstid: 7-max bar (s)	48	48 / 30	48
Luft udtag	Tilslutning	3-in-1 universal	3-in-1 universal	3-in-1 universal
	Antal udgange	1	1	1
	Dimensioner på luft udtag (inch)	1/4"	1/4"	1/4"
Vægt	Netto (kg)	9,1	9,3	9,1
Dimensioner	Basis L×B×H (cm)	36x33x25	37x30x30	37x27x27
Støj	Målt lydstyrkeniveau (dbA)	78	78	78
	Garanteret lydstyrkeniveau (dbA)	81	81	81

DK

Overensstemmelses Deklarationen

Vi, Senco Brands, Inc.
med adress 4270 Ivy Pointe Blvd., Cincinnati, Ohio 45245
förklarar i enlighet med följande direktiv:
Machindirektiv 2006/42/EG
Pressure Vessel Directive 2009/105/EC.
EMC Directive 2014/30/EU
Low Voltage Directive 2014/35/EU
RoHS Directive 2011/65/EU
Noise Emission Directive 2000/14/EC, 2005/88/EC
och under vårt eget ansvar att: Modell(er):

PC1010EU, PC1010EU-2P, PC1010EUS, PC1010EUS-UK110, PC1010PL, PC1010S, PC1010UK1, PC1010UK2

uppfyller gällande hälso- och säkerhetsföreskrifter angivna i följande document:
EN ISO 14121-1:2007, EN ISO 3744:1995, EN ISO 4871:2009, EN1012-1:2010, EN 60204-1:2006+A1:2009, EN286-1:1998
Undertecknat av: Chris Klein
Position: Director of Engineering
Plats för konformitetsbekräftelsen: Senco Brands, Inc.
4270 Ivy Pointe Blvd., Cincinnati, Ohio 45245
Originalet utställt: 4 September 2014
Auktoriserad representant:
(auktoriserad att sammanställa det tekniska registret)
Namn: Peter van der Wel
Adress: Senco Brands B.V.
Geurdeland 17E, 6673 DR Andelst, The Netherlands

1. Senco Professional End User Warranty Policy

Considering the following constraints Senco underwrites the reliability and the quality of its supplied authorised Senco branded products.

1.1 Senco warrants to the end user that the following products will be free from defects in construction, assembly and material for the warranty period specified below.

Product	Warranty period
Senco ® XP Series-Red Cap, pneumatic tools	Five years
Senco ® XP Series-Black Cap, pneumatic tools	Two years
Senco Pro Series, pneumatic tools	One year
Senco Semi-Pro Series, pneumatic tools	One year
Senco DuraSpin ® Series, electric and battery tools	One year
Senco Cordless battery tools	Two years
Senco batteries and chargers for tools	One year
Senco gas tools	Two years
Senco Reconditioned Products	One year
Senco other tools	One year
Senco Compressors	One year

1.2 The warranty period starts on the day the end user purchases the product and/or 1 year after the tool has been deleted from the product line, which ever date comes first.

1.3 To claim warranty the end user needs to send the defective products or their parts, including the serial number and the original and dated sales receipt or proof of purchase from the original retailer or dealer, freight prepaid to the original retailer or dealer.

1.4 Senco is not obliged to do any repairs or replacements on any products or their parts on site.

1.5 During the warranty period Senco or its distributors will repair or replace defective products or their parts, exclusively or mainly as a result of an imperfection in construction, assembly or material, at Senco's option and expense, subject to the constraints of this warranty policy.

1.6 The repair or replacement of products or their parts under warranty, does in no case lead to prolongation of the warranty period. For every replacement product or part, the remaining original warranty period of the replaced product or part is applicable.

1.7 Senco will become the owner of the products or parts that have been replaced by Senco or its distributors as a result of being compliant to Senco's warranty, without being obligated any compensation in this matter.

1.8 Excluded from the warranty are:

- Normal wear and tear parts, for example rubber o-rings, seals, driver blades, piston stops, piston/driver assemblies, isolators, drive belts, air filters and fuel systems, bits;
- Any imperfection that is a result of or has evolved from the fact that there has not been used clean, dry regulated compressed air and/or the air pressure applied has exceeded the maximum indicated on the tool casting (pneumatic tools);
- Any imperfection that is a result of or has evolved from normal wear, misapplication, abuse/misuse, improper modifications or storage, shipping/transport, accidents, neglect, operation at other than recommended speeds or voltage (electric units only);
- Any imperfection that is a result of or has evolved from explosions, fires and natural disasters, like hurricanes, floods and earthquakes;
- Any imperfection that is a result of or has evolved from not following operating instructions, specifications and / or maintenance schedules. Read the Operator Manual for use, specifications and maintenance instructions;
- Any imperfection that is caused by repairs, modifications to the product or attempts to do so by the end user or any third party;
- Labour charges or loss or damage resulting from improper operation, maintenance or repairs are not covered by this warranty
- Any warranty claims that have been received after the warranty period, as specified in this end user warranty, has expired.

1.9 Additional costs like shipping/transport, special packaging requirements and costs of travel and accommodation, are at the end users expense.

1.10 If a complaint is unfounded, all costs incurred thereby, including handling, inspection, shipping and administrative costs on the side of Senco or its distributors, will be charged to the end user.

1.11 After expiration of the warranty period, all costs for repair or replacement, including handling, inspection, shipping and administrative costs will be charged to the end user.

1.12 Notwithstanding legal limitation periods, the limitation of all claims and appeals against Senco and third parties involved by Senco for the implementation of the agreement is one year.

1.13 If Senco fails to meet this agreement, it will not discharge the end user from the obligations arising under this or any other contract.

1.14 When the warranty terms can not be met, due to for example import or export prohibitions, strikes or other unforeseen circumstances, the warranty period will be extended accordingly.

1.15 Senco's liability is limited to the warranty. Senco is not liable for damage caused by the functioning or non-functioning of the products as delivered, repaired or modified by Senco or its distributors, including but not limited to, production losses, profit losses, reduced working range, commercial losses or consequential damages or indirect damages whatsoever.

www.senco-emea.com

SENCO

PC1010

Elektrisk Luftkompressor

Parts Reference Guide

ISANTA MEMBER

MODEL : PC1010EU

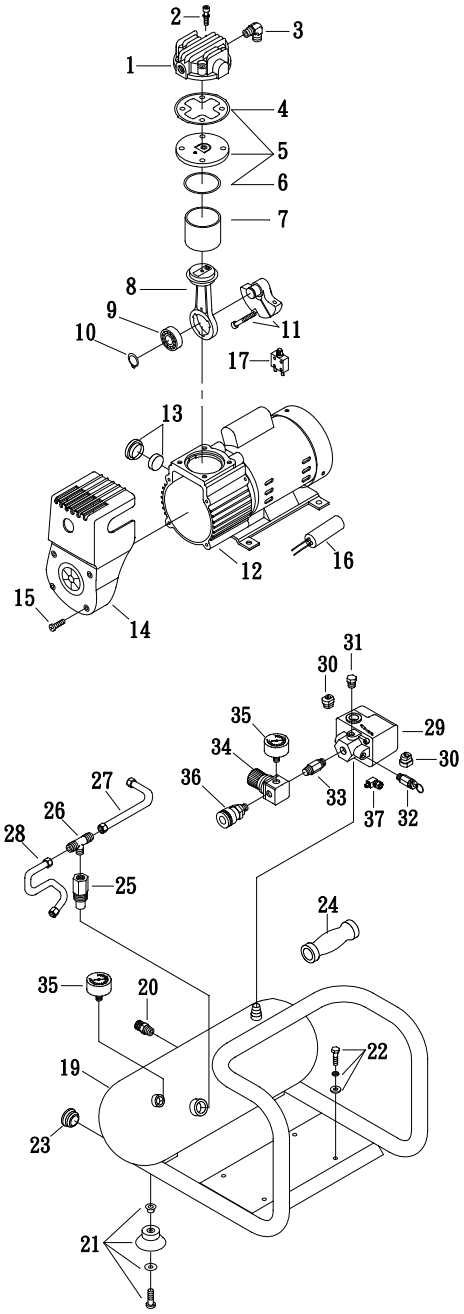

Ref. No.	Description	Part No.	Qty.
1	**Cylinder head**	**3101063A**	**1**
2	Allen bolt set	3B01-M05*060V	4
3	Exhaust elbow	2N06-01T02H	1
4	Cylinder head gasket	2G01-025H	1
5	Exhaust valve assembly	3B11-DC02A	1
6	Valve seat gasket	2G03-018	1
7	Cylinder	3201068	1
8	Rod assembly	3B3-MB02	1
9	Bearing	2N35-6201ZZC3	1
10	Clip	2N42-S12	1
11	Crankshaft & balancer	3304086	1
12	Motor set (230V)	3B8-MB0206S	1
	Motor set (110V)	3B8-MB0210S	1
13	**Air filter set**	**2140026**	**1**
14	**Shroud**	**2428015**	**1**
15	Bol t	2B02-FM4*015B	4
16	**Running capacitor (230V)**	**2E27-004F4525**	**1**
	Running capacitor (110V)	2E27-016F2530	1
17	Circuit breaker (230V)	2E25-01AS	1
	Circuit breaker (110V)	2E25-05A	1
18	Power cable (2 Pin)	2E01-029S	1
19	Air tank	34011740	1
20	**Drain valve**	**2405012**	**1**
21	Rubber pad set	3433011-ARS	4
22	Hexagon bolt set	3B00-FM06*012RS	4
23	Plug	2N32-W07RS	2
24	**Grip**	**2432107**	**1**
25	**Check valve**	**2414033A**	**1**
26	Unloading 3-way pipe	2N09-02H01T02H4	1
27	Unloading tube	3B2-02*190F	1
28	Discharge tube	2T02-02*0260RS	1
29	Pressure switch	2E21-AA256BPS	1
30	Strain relief bushing	2E04-008	2
31	Plug	2N33-009	1
32	**Pressure relief valve**	**2406021A**	**1**
33	Nipple	2N01-058RS	1
34	**Regulator**	**2408008RNX**	**1**
35	Pressure gauge	2D12-15D14BAR	2
36	Quick coupler (PC1010EU only)	07S1/4M-ERS	1
	Quick coupler (For PC1010EU combo kit, PC1010S,6PR2001N)	070S1/4M-C	1
37	**Unloading valve**	**2409015**	**1**
38	Power cable(3Pin)	2E01-044S	1

DK

PC1010 • Revised April 01, 2021 (Replaces 2/10/2016)

© 2021 by Kyocera Senco Europe

Table Des Matières

Introduction 116

Inspection 116

Mises En Garde De Sécurité 117

Caractéristiques Du Compresseur 121

Préparation 123
- Mise En Œuvre Initiale 123
- Emplacement 123
- Alimentation Électrique 123

Fonctionnement 124
- Liste De Vérifications Préliminaires 124
- Démarrage 124
- Coupure 124

Entretien 124

Dépannage 125

Spécifications 127

Déclaration De Conformité 127

Garantie Limitée 128

Parts Reference Guide 129

FR

Introduction

Félicitations pour votre achat de notre nouveau compresseur d'air SENCO®! Vous pouvez être assuré que votre compresseur d'air SENCO a été construit avec le plus haut niveau de précision et d'exactitude. Chaque composant a été rigoureusement testé par des techniciens pour constituer la qualité, l'endurance et la performance de ce compresseur d'air.

Ce manuel d'utilisation a été composé pour vous servir. En lisant puis en appliquant les étapes simples décrites dans de manuel de sécurisation, installation et fonctionnement, et entretien, vous aurez des années de service sans souci pour votre nouveau compresseur à air SENCO. Le contenu de ce manuel est basé sur les dernières informations produit disponibles au moment de sa publication. Le constructeur se réserve le droit d'opérer des changements sur prix, couleur, matériel et équipement, spécifications ou modèles, à tout moment et sans préavis.

Alertes Pour La Sécurité!

Une signalisation pour DANGER, AVERTISSEMENT ou ATTENTION pour la sécurité sera entouré d'un encadrement d'alerte. Ce cadre est utilisé pour montrer et renforcer les mesures de sécurité qui doivent être respectées pour faire fonctionner ce compresseur d'air. En accompagnement des mises en garde de sécurité il y a les mots clés d'alerte qui donnent le degré de danger du risque. Les mots utilisés dans ce manuel sont:

Danger:	**Indique une situation très dangereuse, qui si les mesures ne sont pas prises ENTRAÎNERA une blessure sérieuse voire mortelle.**
Avertissement:	**Indique une situation potentiellement dangereuse, qui si les mesures ne sont pas prises ENTRAÎNERAIT une blessure sérieuse voire mortelle.**
Attention:	**Indique une situation potentiellement dangereuse, qui si les mesures ne sont pas prises POURRAIT ENTRAÎNER une blessure légère ou endommager le compresseur d'air.**



Les symboles placés à la gauche de ce paragraphe sont les symboles d'alerte de sécurité, ils sont utilisés pour attirer l'attention sur des articles ou procédures qui pourraient présenter un danger pour vous ou d'autres personnes utilisant cet équipement.

FOURNISSEZ TOUJOURS UNE COPIE DE CE MANUEL À TOUTE PERSONNE QUI VA UTILISER CET ÉQUIPEMENT. IL FAUT LIRE TOUTES LES INSTRUCTIONS DE CE MANUEL PLUS TOUTES LES INSTRUCTIONS FOURNIES PAR LES FABRICANTS DES ÉQUIPEMENTS ANNEXES AVANT DE FAIRE FONCTIONNER LE COMPRESSEUR D'AIR, ET PRÊTER UNE ATTENTION TOUTE PARTICULIÈRE AUX MISES EN GARDE DE SÉCURITÉ POUR ÉVITER LA POSSIBILITÉ DE BLESSURES CORPORELLES POUR L'OPÉRATEUR.

Inspection

Déballez le compresseur d'air et écrivez son numéro de série dans l'emplacement fourni plus bas. Inspectez pour chercher des signes d'éventuels dommages évidents ou cachés venant du transport. Assurez-vous que toutes pièces endommagées soient remplacées et que tout problème mécanique soit résolu avant de mettre le compresseur d'air en marche.

NUMÉRO DE SÉRIE_____

Si vous avez des questions ou commentaires à transmettre, contactez SENCO par appel sans frais au: **1-800-543-4596** ou en envoyant un message électronique à: toolprof@Senco.com

Veuillez avoir sous la main ces informations en cas d'appel pour n'importe quel service:

1. Référence de modèle
2. Numéro de série
3. Date et lieu d'achat

Senco, 4270 Ivy Pointe Blvd., Cincinnati, OH 45245

Mises En Garde De Sécurité



Lisez Toutes Les Mises En Garde De Sécurité Avant D'Utiliser Le Compresseur D'Air

Danger	Consequences Potentielles	Prevention
Risque De Commotion Électrique Ou D'Électrocution  	• Des blessures graves ou mortelles peuvent arriver si le compresseur n'est pas mis à la terre de façon convenable. Votre compresseur d'air est alimenté de l'électricité et cela peut provoquer une commotion électrique ou une électrocution si l'utilisation n'est pas correcte.	• Assurez-vous que compresseur d'air est bien branché sur une prise secteur convenablement reliée à la terre, qui fournit la tension correcte, et qui est protégée en amont par fusible ou disjoncteur.
	• Une commotion électrique peut venir du cordon secteur.	• Vérifiez le cordon secteur pour y déceler des signes d'écrasement, de coupure ou de brûlure. Remplacez le cordon s'il est abîmé avant toute nouvelle utilisation. • Gardez toutes les connexions au sec et ne reposant pas par terre. Ne laissez pas le cordon secteur traîner dans l'eau ou dans une position telle que de l'eau puisse venir à son contact. Ne touchez pas la fiche secteur avec des mains mouillées.
	• Une commotion électrique peut arriver si le compresseur n'est pas utilisé correctement.	• Ne tirez pas sur le cordon secteur pour débrancher la fiche de la prise murale. • Ne faites jamais fonctionner le compresseur d'air dans des conditions d'humidité ou à l'extérieur quand il pleut.
	• Des blessures graves ou mortelles peuvent arriver si des réparations électriques sont tentées par des personnes non qualifiées.	• Ne faites jamais fonctionner le compresseur d'air avec ses couvercles et protections de sécurité enlevés. • Tout câblage ou dépannage électrique effectué sur le compresseur d'air doit être confié à un personnel de dépannage agréé, en conformité avec les réglementations électriques locales et nationales. • Avant d'ouvrir toute partie électrique fermée, arrêtez toujours le compresseur d'air, faites chuter la pression et débranchez l'appareil de sa prise secteur. Laissez le compresseur d'air refroidir. Ne présumez jamais que vous pouvez intervenir en sécurité sur le compresseur d'air juste parce qu'il ne tourne pas. Il pourrait redémarrer inopinément!

FR

Mises En Garde De Sécurité

Lisez Toutes Les Mises En Garde De Sécurité Avant D'Utiliser Le Compresseur D'Air

Danger	Consequences Potentielles	Prevention
Risque D'Explosion Ou D'Incendie  	• Des blessures sérieuses voire mortelles peuvent arriver à partir d'étincelles électriques normales au niveau du moteur ou du manostat.	• Faites toujours fonctionner le compresseur d'air dans une zone bien ventilée exempte de vapeurs inflammables, de poussière combustible, de gaz ou autres matières combustibles. • Si vous pulvérisez sous pression de la matière inflammable, placez le compresseur d'air au moins 6 mètres plus loin que la zone traitée (vous pouvez avoir besoin d'un flexible auxiliaire).
	• Des blessures sérieuses peuvent arriver si des ouvertures de ventilation du compresseur d'air sont obstruées, provoquant la surchauffe de l'appareil et l'amenant à prendre feu.	• Ne placez jamais de objets contre ou sur le compresseur d'air. Faites-le fonctionner à au moins 30 cm à l'écart de tout mur ou obstacle qui pourrait empêcher une ventilation convenable.
Risque D'Éclatement 	• Des blessures sérieuses voire mortelles peuvent arriver suite à une explosion d'un réservoir d'air, suite à un mauvais entretien.	• Purgez le réservoir d'air quotidiennement, ou après chaque utilisation, afin d'éviter une accumulation d'humidité à l'intérieur. • Si une fuite est constatée au réservoir d'air, il faut immédiatement le remplacer. Ne jamais chercher à réparer, souder ou modifier le réservoir d'air ni ses accessoires. • Ne jamais modifier les pression réglées en usine.
	• Des blessures sérieuses peuvent arriver par un dysfonctionnement du compresseur d'air ou l'explosion d'accessoires, si des composants, annexes ou accessoires du système qui seraient de type incorrect sont utilisés.	• Ne dépassez jamais la pression correspondant au maximum nominal admissible par les accessoires reliés. • Du fait de la température très élevée, n'utilisez pas de tuyauterie plastique ou de jonctions soudées à l'étain pour la conduite de sortie. • N'utilisez jamais le compresseur pour gonfler des petits objets pour basse pression, comme les jouets. • Tous les tuyaux et garnitures conviendront pour l'usage d'emplacement à la pression d'utilisation maximale permise du compresseur portatif. • Utilisez uniquement les pièces de rechange originales de Sencor pour votre compresseur d'air.

FR

Mises En Garde De Sécurité



Lisez Toutes Les Mises En Garde De Sécurité Avant D'Utiliser Le Compresseur D'Air

Danger	Consequences Potentielles	Prevention
Risque D'Inhalation 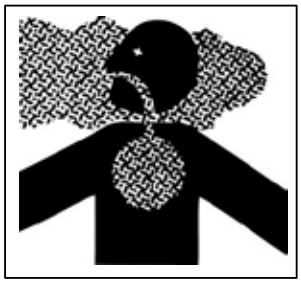	• Des blessures sérieuses voire mortelles peuvent arriver suite à l'inhalation d'air comprimé. Le courant d'air peut contenir du monoxyde de carbone, des vapeurs toxiques ou des particules solides.	• Ne respirez jamais de l'air venant dcompresseur d'air, ni directement par un appareil respiratoire branchsur le compresseur d'air.
	• Des matières vaporisées comme peinture, solvants pour peinture, décapants, insecticides, herbicides, etc. peuvent contenir des vapeurs et poisons qui présentent un danger. Des blessures sérieuses peuvent.	• Ne faites fonctionner le compressed'air que dans une zone bine ventilée. Respectez toutes les instructions fournies avec le produque vous vaporisez. L'utilisation d'masque respiratoire peut être nécessaire pour appliquer certains produits.
Risque De Brûlure 	• Des blessures sérieuses peuvent arriver en touchant des pièces métalliques exposées. Ces surfaces peuvent rester très chaudes pendant un certain temps après l'arrêt du compresseur d'air.	• Ne laissez jamais une partie quelconque de votre corps ou des objets entrer en contact avec n'importe quelle partie métallique exposée du compresseur d'air, moteur ou pipework.
Risque D'Objets Projetés 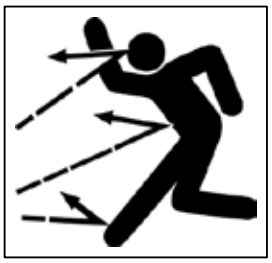	• Des dommages aux tissus fragiles peuvent être provoqués par le jet d'air comprimé.	• Portez toujours des lunettes de sécurité norme OSHA "Z87" pour protéger vos yeux des débris projetés. • Ne dirigez jamais le jet d'air comprimé vers une quelconque partie de votre corps, ni vers d'autpersonnes ou des animaux. • Ne laissez jamais le compresseur d'air en marche sans surveillance. Coupez le compresseur et libérez lpression avant toute intervention sle compresseur, comme le rattachement d'outils ou accessoires.
Portez Toujours Des Lunettes De Protection 	• Des blessures sérieuses peuvent arriver par le fait que des débris libérés peuvent être projetés à grande vitesse par le jet d'air comprimé.	• Gardez toujours une distance de sécurité par rapport aux personneet aux animaux en faisant fonctionner le compresseur d'air. • Ne déplacez pas le compresseur d'air pendant que son réservoir est encore sous pression. Ne tentez pde déplacer le compresseur en le tirant par sa conduite.

FR

Mises En Garde De Sécurité



Lisez Toutes Les Mises En Garde De Sécurité Avant D'Utiliser Le Compresseur D'Air

Danger	Consequences Potentielles	Prevention
Risque Présenté Par Les Pièces Mobiles  **Attention! Sans Prévenir E Groupe De Compression Peur Se Mettre En Marche** 	• Risque de blessure corporelle venant des pièces mobiles. Le compresseur d'air se relance automatiquement quand son manostat est sur la position **ON (1)**/Auto.	• Coupez toujours le compresseur d'air quand vous ne vous servez pas de l'air comprimé. Purgez la pression du flexible d'envoi d'air débranchez l'appareil de sa prise secteur avant d'entamer tout entretien. Toutes les réparations sur le compresseur d'air doivent et L être menées par un agent de dépannage autorisé. Ne présume jamais que vous pouvez intervenen sécurité sur le compresseur d'air juste parse qu'il ne tourne pas. Il pourrait redémarrer inopinément! • Ne pas faire fonctionner sans protection couvertures / gardes. Remplacer endommagés couvertures / gardes avant d'utiliser le compresseur d'air.
Risque Par Négligence 	• Risque de blessure par utilisation négligente.	• Ne laissez jamais enfants ou adolescents faire fonctionner ce compresseur d'air! • Restez attentif à ce que vous faitNe faites pas fonctionner le compresseur d'air si vous êtes fatigué ou sous l'influence d'alcoou médicaments. • Sachez comment arrêter le compresseur d'air. Familiarisez-vous avec ses commandes.
Risque De Dommages Au Compresseur D'Air	• Risque d'avoir à procéder à des réparations lourdes.	• Ne faites pas fonctionner le compresseur d'air sans son filtreair. • Ne faites pas fonctionner le compresseur d'air dans un environnement corrosif. • Faites toujours fonctionner le filtà air en position stable et sûre poéviter qu'il ne tombe. • Suivez bien toutes les instructiond'entretien données dans ce manuel.

! CONSERVEZ CES INSTRUCTIONS !

FR

Caractéristiques Du Compresseur

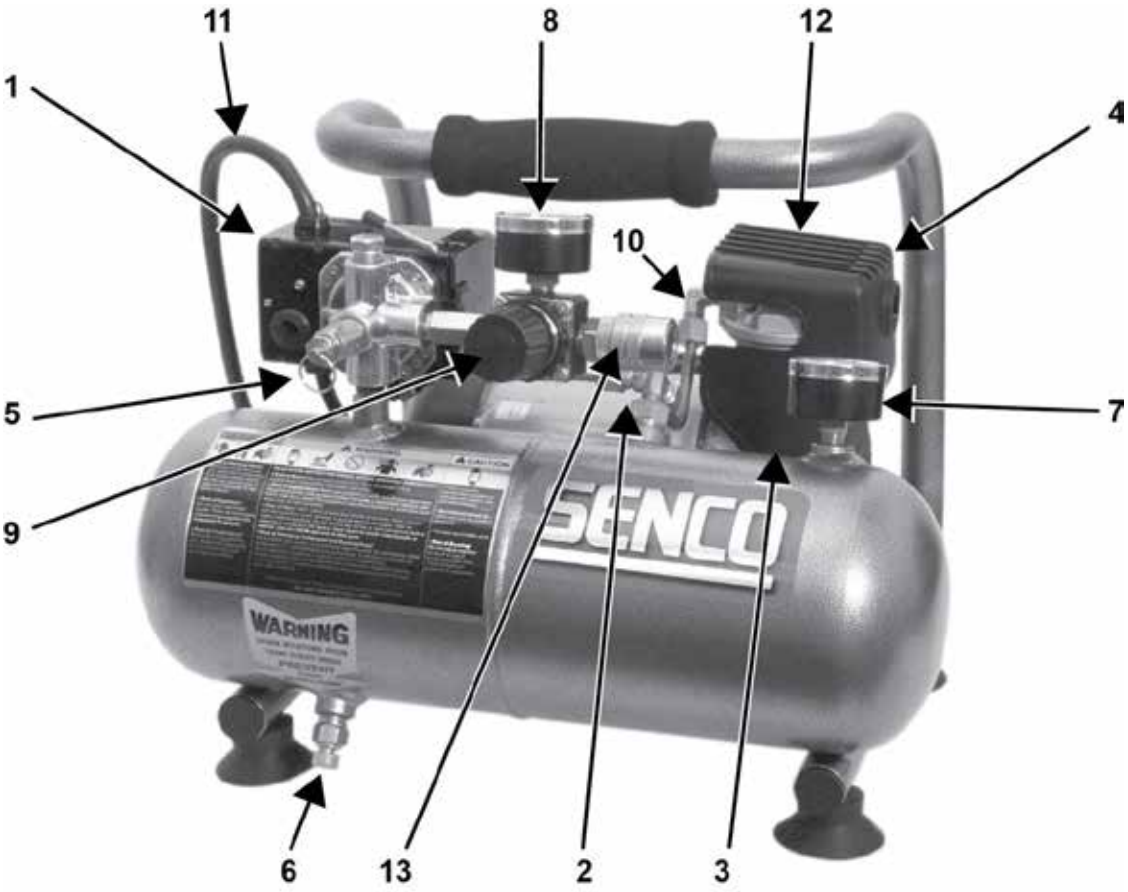

1.	Moteur, manostat
2.	Rupteur thermique / restauration
3.	Filtre d'entrée d'air
4.	Pompe du compresseur d'air
5.	Soupape de sûreté
6.	Robinet de purge du réservoir d'air
7.	Manomètre de pression de réservoir
8.	Manomètre de refoulement
9.	Régulateur de pression
10.	Conduite de refoulement
11.	Cordon secteur
12.	Ouvertures de ventilation / coiffe de protection
13.	Déconnexion rapide

Caractéristiques Du Compresseur

1) Moteur / Manostat: Ce commutateur est utilisé pour démarrer ou arrêter le compresseur d'air. En le passant sur la position **ON (1)**, le manostat est alimenté et de façon automatique commande le démarrage du moteur quand la pression dans le réservoir d'air est en dessous du seuil de pression basse fixé en usine. Quand il est sur la sélection **ON (1)**, le manostat commande la coupure du moteur quand la pression dans le réservoir d'air est au dessus du seuil de pression haute fixé en usine. Pour des raisons de sécurité le manostat comporte également une soupape de surpression située sur le côté, conçue pour relâcher automatiquement l'air comprimé de la tête de pompe du compresseur d'air et de sa conduite de déchargement quand l'appareil atteint sa pression de coupure ou est arrêté. Cela permet au moteur de redémarrer librement. Le passage du manostat en position **OFF (0)** lui coupe son alimentation et arrête le compresseur d'air.

2) Surcharge Du Moteur: Le moteur possède un dispositif d'arrêt situé sur la pompe. Un ampérage excessif déclenchera le dispositif d'arrêt pour protéger le moteur et l'utilisateur. Réinitialiser le dispositif d'arrêt en poussant la tige en plastique noir dans le boîtier. Réinitialiser l'interrupteur s'il s'est déclenché.

3) Filtre D'entrée D'Air: Ce filtre est prévu pour nettoyer l'air qui arrive à la pompe. Pour assurer une arrivée d'air frais à la pompe continuellement propre et sec, ce filtre doit rester toujours propre et l'ouverture de ventilation libre de toute obstruction. Le filtre peut être déposé pour un nettoyage utilisant de l'eau savonneuse chaude. Rincez ensuite le filtre et faites-le sécher.

4) Pompe Du Compresseur D'Air: Pour compresser l'air, le piston monte et descend dans le cylindre. Dans le mouvement de descente, l'air est aspiré par la soupape d'admission, tandis que la soupape d'échappement reste fermée. Dans le mouvement de remontée, l'air est compressé, la soupape d'admission se ferme et l'air comprimé est chassé par la soupape d'échappement dans la conduite d'échappement, au travers du clapet anti-retour puis dans le réservoir d'air.

5) Soupape De Sûreté: Cette soupape est conçue pour éviter des pannes de système en relâchant sa pression quand l'air comprimé atteint un niveau prédéterminé. La soupape est réglée à l'avance par le constructeur et ne doit être retouchée en aucune manière. Pour vérifier le bon fonctionnement de cette soupape, tirer sur l'anneau. De l'air sous pression doit s'échapper. Quand l'anneau est relâché la soupape se remet en place.

6) Robinet De Purge Du Réservoir D'Air: Ce robinet de purge est utilisé pour évacuer l'humidité du réservoir d'air après l'arrêt du compresseur. **Ne JAMAIS essayer d'ouvrir ce robinet quand il y a plus de 0,7 bar de pression dans le réservoir d'air!** Pour ouvrir ce robinet de purge, tournez son bouton dans le sens du dévissage. Penchez le réservoir pour vous assurer que toute l'eau coule bien par le robinet.

7) Manomètre De Réservoir D'Air: Ce manomètre indique la pression de l'air comprimé en réserve dans le réservoir d'air.

8) Manomètre De Refoulement: Ce manomètre indique la pression d'air disponible du côté de sortie du régulateur. Cette pression est contrôlée par le régulateur et elle est toujours inférieure ou égale à celle de l'air du réservoir.

9) Régulateur De Pression: L'air sous pression venant du réservoir d'air est contrôlé par le bouton du régulateur. En tournant ce bouton dans le sens du vissage on augmente la pression de sortie, et en sens contraire on la diminue. Respecter les instructions d'utilisation des outils pour la gamme de pression recommandée.

10) Conduite De Refoulement: Veuillez garder en mémoire que cette conduite est très chaude. Surfaces chaudes: **Ne pas retirer le carter de protection. Haute température possible aprés une utilisation soutenue.**



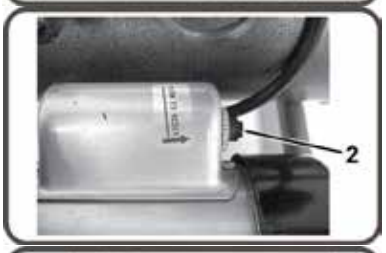







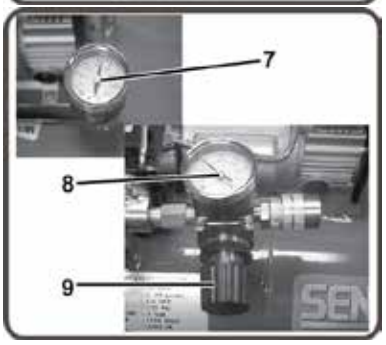



FR

Préparation

Mise En Œuvre Initiale

1. Lisez les mises en garde de sécurité avant de mettre en œuvre le compresseur d'air.

Emplacement

Attention	**De façon à éviter d'endommager le compresseur d'air, ne l'inclinez pas transversalement ou longitudinalement de plus de 10.**

1. Placez le compresseur d'air au moins à 30 cm de tous les obstacles qui pourraient empêcher une bonne ventilation. Ne le placez pas dans toute zone où:
   - Il y a une évidence de fuites de gaz ou d'huile.
   - Il y a des vapeurs ou des matériaux inflammables.

Avertissement



Des blessures graves voire mortelles peuvent survenir si des étincelles électriques du moteur ou du manostat entrent en contact avec de vapeurs inflammables, de la poussière de combustible, des gaz ou d'autres matériaux combustibles. Quand vous utilisez le compresseur d'air pour vaporiser de la peinture, placez-le le plus loin possible de la zone de travail, utilisez une rallonge de flexible plutôt qu'une rallonge de cordon secteur.

   - Où la température de l'air tombe en dessous de 0C ou dépasse 40C.
   - Où de l'air très pollué ou de l'eau peut entrer dans le compresseur.

Alimentation Électrique

Danger



Une connexion incorrecte du conducteur de mise à la terre de l'équipement peut entraîner un risque de commotion électrique ou d'électrocution. Faites vérifier par un électricien qualifié ou un agent de dépannage si vous avez un doute quant à la bonne mise à la terre de la prise secteur. N'utilisez aucun type d'adaptateur avec ce produit. Si la réparation ou le remplacement du cordon secteur s'avère nécessaire, ne connectez pas le fil de terre sur l'une ou l'autre des bornes à lame plate. Le fil avec isolant dont la surface extérieure est verte avec ou sans rayures jaunes est le fil de terre.

Avertissement



Ce produit doit être mis à la terre. En cas d'hypothétique dysfonctionnement ou panne, la mise à la terre fournit un chemin de moindre résistance pour le courant électrique, ce qui réduit le risque de commotion électrique ou d'électrocution. Ce produit est équipé d'un cordon ayant un fil pour la mise à la terre de l'équipement et une fiche secteur de type mise à la terre. Cette fiche doit être enfoncée dans une prise murale adéquate correctement installée et reliée à la terre en conformité avec toutes les normes et réglementations locales.

1. SENCO ne recommande pas l'utilisation de rallonges secteur, car cela provoque de la perte de puissance et une surchauffe du moteur. Utilisez plutôt une rallonge de flexible de sortie d'air comprimé. Si vous étiez dans l'obligation d'utiliser une rallonge secteur, elle doit être branchée sur boîte de raccordement protégée par disjoncteur différentiel ou sur des prises protégées. Quand vous utilisez une rallonge secteur, observez ces règles:

Longueur de câble	Calibre AWG de fil
Jusqu'à 7,5 m	12 AWG
Jusqu'à 30 m	10 AWG
Jusqu'à 50 m	8 AWG
Jusqu'à 75 m	6 AWG

N'utilisez que des rallonge secteur ayant au moins de spécifications égales à celles du cordon du produit. N'utilisez pas de rallonge électrique usagée. Examinez la rallonge avant de l'utiliser et rejetez-la si elle est endommagée. N'abusez pas des rallonges électriques et ne tirez pas sur le câble pour débrancher. Gardez le cordon à l'écart de la chaleur et des angles vifs. Coupez toujours le compresseur d'air à son interrupteur avant de débrancher sa prise secteur.

Fonctionnement

Liste De Vérifications Préliminaires

1. Enlevez toute humidité du réservoir d'air comprimé. Faites retomber la pression en activant un outil mu par air comprimé, puis ouvrez le robinet de purge en bas du réservoir. Éliminer la pression excessive en tirant la valve de décharge de pression de sécurité ou avec un appareil à air, ensuite ouvrir la valve de drainage de la chambre à air située au fond de celle-ci. Refermez-le bien quand l'eau est évacuée.



Avertissement: Risque de blessure corporelle. N'essayez JAMAIS d'ouvrir le robinet de purge quand il y a une pression d'air de plus de 0,7 bar dans le réservoir!

2. Assurez-vous que le commutateur du moteur du compresseur est en position d'arrêt **OFF (0)**.
3. Assurez-vous que toutes les soupapes de sécurité fonctionnent bien.
4. Vérifiez que toutes les protections et couvercles sont en place et bien fixés.

Démarrage

1. Assurez-vous que le levier de la boîte de commutateur de pression est sur position d'arrêt **OFF (0)**.
2. Branchez la fiche secteur dans la prise secteur murale.
3. Déplacez le levier de la boîte de commutateur de pression en position **ON (1)**.
4. Cela va permettre au compresseur d'air de commencer à bâtir une pression dans le réservoir d'air et de s'arrêter quand la pression prédéterminée correcte est atteinte. Quand la pression descend par l'utilisation de l'air comprimé, le compresseur se met tout seul en marche pour la remonter.
5. Réglez la pression d'air de sortie en tournant le bouton du régulateur (sens du dévissage pour la baisser, sens du vissage pour l'augmenter).
6. Si vous remarquez bruit ou vibration anormaux, arrêtez le compresseur d'air et reportez-vous à la section "Dépannage."

Coupure

1. Pour arrêter le compresseur d'air, déplacez le levier de la boîte de commutateur de pression en position d'arrêt **OFF (0)**. N'arrêtez JAMAIS le compresseur d'air en débranchant sa fiche secteur. Cela peut provoquer un risque d'électrocution.
2. Faites retomber la pression en activant un outil mu par air comprimé, ou en tirant sur l'anneau de la soupape de sûreté.
3. Une fois que la pression dans le réservoir d'air est retombée à moins de 0.7 bar, ouvrez le robinet de purge sous le réservoir pour évacuer toute l'eau résiduelle.
4. Laissez le compresseur refroidir.
5. Essuyez proprement le compresseur et entreposez-le dans un endroit sûr et hors gel.

FR

Entretien

Lisez ce manuel d'instructions avant d'effectuer un quelconque entretien. Les procédures qui suivent doivent être suivies au moment de l'arrêt du compresseur d'air en cas d'entretien ou de dépannage.

1. Coupez le compresseur d'air à son interrupteur.



xxx: Ne présumez jamais que vous pouvez intervenir en sécurité sur le compresseur d'air juste parce qu'il ne tourne pas. Il pourrait redémarrer inopinément!

2. Débranchez le cordon secteur de la prise secteur xxx.
3. Ouvrez toutes les vidanges.
4. Laissez refroidir le compresseur d'air avant de démarrer l'intervention.

Tableau D'Entretien			
Procédure	**Quotidien**	**Hebdomadaire**	**Mensuel**
Purger la condensation du réservoir d'air	**X**		
Chercher des bruits/vibrations anormaux	**X**		
Chercher des fuites d'air	**X**		
Inspecter le filtre à air		**X**	
Nettoyer l'extérieur du compresseur		**X**	
Vérifier la soupape de sûreté			**X**

Dépannage

Symptôme 1 – Le moteur ne tourne pas ou ne redémarre pas.	
Cause Probable	**Remède**
• Le cordon secteur n'est pas branché.	• Connectez le cordon sur la prise secteur.
• Le commutateur moteur/pression est sur arrêt **OFF (0)**.	• Passez le commutateur en position de marche **ON (1)**.
• Le rupteur thermique s'est déclenché.	• Coupez le compresseur d'air, attendez que le moteur refroidisse, puis vérifiez le rupteur du moteur.
• Calibre de fil insuffisant ou longueur de rallonge trop élevée.	• Vérifiez que le fusible a le bon ampérage. Vérifiez si la tension secteur ne descend pas trop bas. Débranchez tous les autres appareillages de ce circuit d'alimentation, ou aménagez un circuit d'alimentation électrique que pour le compresseur. Vérifiez en page 10 la bonne correspondance entre calibre et longueur du cordon secteur.
• La pression d'air du réservoir dépasse le seuil de pression de redémarrage du moteur.	• Le moteur va démarrer automatiquement quand la pression du réservoir sera tombée sous le seuil de redémarrage du compresseur.
• La soupape de relâchement de pression du commutateur moteur/pression n'a pas déchargé la pression de la tête de pompe.	• Purgez la conduite en passant le commutateur sur l'arrêt **OFF (0)**.
• Moteur, condensateur de moteur, commutateur moteur/pression potentiellement défectueux.	• Contactez le support à la clientèle de Senco.
• Le cordon secteur n'est pas branché.	• Connectez le cordon sur la prise secteur.

Symptôme 2 – Sur l'option démarrage/coupure (Start/Stop) le moteur tourne sans arrêts.	
Cause Probable	**Remède**
• Le commutateur moteur/pression ne coupe pas le moteur quand la pression d'air du réservoir atteint le seuil haut et le soupape de sûreté doit se déclencher.	• Passez le commutateur moteur/pression sur la position d'arrêt **OFF (0)**. Si le moteur ne se coupait pas, débranchez le compresseur d'air. Si les contacts électriques se sont soudés, remplacez le commutateur.
• Le compresseur d'air est sous-dimensionné.	• Limitez la pression de l'air à la capacité du compresseur d'air. Utilisez soit un outil moins puissant soit un compresseur d'air de plus forte capacité.

Symptôme 3 – L'air continue de fuir à la valve de purge du commutateur moteur/pression après l'arrêt du moteur.	
Cause Probable	**Remède**
• Le clapet anti-retour est resté bloqué en position ouverte.	• Démontez, nettoyez ou remplacez.

Symptôme 4 – L'air continue de fuir à la valve de purge du commutateur moteur/pression quand le moteur tourne.	
Cause Probable	**Remède**
• Commutateur moteur/pression défectueux.	• Remplacement.

Symptôme 5 – L'air fuit au niveau de la soupape de sûreté.	
Cause Probable	**Remède**
• Possible soupape de sécurité défectueux.	• Faites fonctionner la soupape de sûreté manuellement en tirant sur l'anneau. Si elle fuit toujours, il doit être remplacé.
• Excessive de la pression du réservoir d'air.	• Commutateur moteur/pression défectueux. Remplacement.

Dépannage	
Symptôme 6 – L'air fuit au niveau de raccords.	
Cause Probable	**Remède**
• Les raccords ne sont pas assez serrés.	• Resserrez les raccords là où vous entendez l'air s'échapper. Vérifiez l'étanchéité des raccords avec de l'eau savonneuse.
Symptôme 7 – L'air fuit au niveau du réservoir.	
Cause Probable	**Remède**
• Réservoir défectueux ou percé par la rouille.	• Il faut remplacer le réservoir d'air. N'essayez pas de réparer un réservoir d'air! Ne pas souder, effectuer des réparations ou modifications.
Symptôme 8 – L'air fuit au niveau du filtre d'entrée.	
Cause Probable	**Remède**
• Soupape flexible d'admission défectueuse.	• Contactez le service à la clientèle de Senco.
Symptôme 9 – Pression d'air comprimé insuffisante au niveau de l'outil ou accessoire.	
Cause Probable	**Remède**
• Le bouton de réglage du régulateur n'est pas assez tourné côté pression plus élevée ou le régulateur de pression est défectueux.	• Réglez le bouton du régulateur pour plus de pression, ou changez le régulateur.
• Le filtre d'admission d'air est obstrué.	• Nettoyez le filtre.
• Il y a des fuites d'air.	• Recherchez et réparez les fuites.
• Le compresseur d'air n'est pas assez puissant pour la demande.	• Vérifiez la consommation en air comprimé de l'accessoire. Si cette demande est supérieure à la production (pieds cubes par minute) du compresseur d'air, il vous faut un compresseur plus gros.
Symptôme 10 – Le compresseur d'air ne produit pas assez d'air comprimé.	
Cause Probable	**Remède**
• Le filtre d'admission d'air est obstrué.	• Nettoyez le filtre.
• Soupape flexible d'admission défectueuse.	• Purgez le réservoir d'air et mesurez le temps de fonctionnement de la pompe. Comparez-le aux spécifications. S'il est inférieur, démontez la tête de pompe et inspectez la plaque porte soupape, nettoyez ou remplacez.
Symptôme 11 – Humidité dans l'air en sortie.	
Cause Probable	**Remède**
• Condensation dans le réservoir d'air causée par un niveau élevé d'hygrométrie atmosphérique, ou le fait que le compresseur d'air n'a pas tourné assez longtemps.	• Purgez bien le réservoir d'air après chaque utilisation. Purgez-le plus souvent par temps humide et utilisez un filtre sur la conduite d'air.

Spécifications

Référence de modèle		PC1010EU/ PC1010EUS/ PC1010S	PC1010EU-2P	PC1010EUS-UK110
Moteur	puissance maximale (HP)	0.5HP	0.5HP	0.5HP
	puissance nominale (HP)	0.3HP	0.3HP	0.3HP
	puissance maximale kW	0.375KW	0.375KW	0.375KW
	puissance nominale kW	0.230KW	0.230KW	0.230KW
	Voltage (V)	230V	230V	110V
	Frequency (Hz)	50Hz	50Hz / 60Hz	50Hz
	Vitesse de rotation	2850	2850 / 3450	2850
Pompe de compresseur	Nombre de cylindres	1	1	1
	Étage de compression	1	1	1
	Carter	Aluminium	Aluminium	Aluminium
	Paliers	Ball	Ball	Ball
	Cylindre	Aluminium	Aluminium	Aluminium
	Soupapes	Reed-Single	Reed-Single	Reed-Single
	Tête	Aluminium	Aluminium	Aluminium
	Filtre	Insert	Insert	Insert
Réglage du commutateur moteur/pression	Seuil haut de coupure (bar)	8,6	8,6	8,6
	Seuil bas de démarrage (bar)	6,6	6,6	6,6
	Commandes	ON(1)/OFF(0)	ON(1)/OFF(0)	ON(1)/OFF(0)
Réservoir d'air	Capacité (l)	3,8	3,8	3,8
Performance globale	Déplacement d'air (l/min)	32	32 / 39	32
	Pression maximale (bar)	8,6	8,6	8,6
	l/min @ 4 bar	15	15 / 20	15
	l/min @ 6 bar	12	12 / 17	12
	l/min @ 7 bar	10	10 / 16	10
	l/min @ Pression maximale	9	9 / 11	9
	Temps d'activation de pompe: 0-max bar (s)	160	160 / 110	160
	Temps de récupération de: 7-max bar (s)	48	48 / 30	48
Sortie d'air	Type de connexion	3-in-1 universal	3-in-1 universal	3-in-1 universal
	Nbre de sorties	1	1	1
	Dimension sortie d'air (inch)	1/4"	1/4"	1/4"
Poids	Net (kg)	9,1	9,3	9,1
Dimensions	Basic Longueur × largeur × hauteur (cm)	36x33x25	37x30x30	37x27x27
Niveau sonore	Niveau sonore mesuré (dBA)	78	78	78
	Puissance acoustique (dBA)	81	81	81

Déclaration De Conformité

Nous, Senco Brands, Inc.,
sis au 4270 Ivy Pointe Blvd., Cincinnati, Ohio 45245
conformément à la (aux) directive(s) suivante(s) :
Machine Directive 2006/42/EC
Pressure Vessel Directive 2009/105/EC.
EMC Directive 2014/30/EU
Low Voltage Directive 2014/35/EU
RoHS Directive 2011/65/EU
Noise Emission Directive 2000/14/EC, 2005/88/EC
déclarons, en vertu de notre responsabilité exclusive, ce qui suit: Modèle(s):
PC1010EU, PC1010EU-2P , PC1010EUS, PC1010EUS-UK110, PC1010PL, PC1010S, PC1010UK1, PC1010UK2
est conforme aux exigences essentielles applicables en matière de santé et de sécurité, telles que stipulées dans les documents ci-dessous :
EN ISO 14121-1:2007, EN ISO 3744:1995, EN ISO 4871:2009, EN1012-1:2010, EN 60204-1:2006+A1:2009, EN286-1:1998
Signé par : Chris Klein
Poste : Directeur de l'ingénierie
Lieu du document : Senco Brands, Inc.
4270 Ivy Pointe Blvd., Cincinnati, Ohio 45245
Version initiale: 4 Septembre 2014
Représentant autorisé:
(à compiler le fichier technique)
Nom: Peter van der Wel
Adresse: Senco Brands B.V.
Geurdeland 17E, 6673 DR Andelst, The Netherlands

1. Senco Professional End User Warranty Policy

Considering the following constraints Senco underwrites the reliability and the quality of its supplied authorised Senco branded products.

1.1 Senco warrants to the end user that the following products will be free from defects in construction, assembly and material for the warranty period specified below.

Product	Warranty period
Senco ® XP Series-Red Cap, pneumatic tools	Five years
Senco ® XP Series-Black Cap, pneumatic tools	Two years
Senco Pro Series, pneumatic tools	One year
Senco Semi-Pro Series, pneumatic tools	One year
Senco DuraSpin ® Series, electric and battery tools	One year
Senco Cordless battery tools	Two years
Senco batteries and chargers for tools	One year
Senco gas tools	Two years
Senco Reconditioned Products	One year
Senco other tools	One year
Senco Compressors	One year

1.2 The warranty period starts on the day the end user purchases the product and/or 1 year after the tool has been deleted from the product line, which ever date comes first.

1.3 To claim warranty the end user needs to send the defective products or their parts, including the serial number and the original and dated sales receipt or proof of purchase from the original retailer or dealer, freight prepaid to the original retailer or dealer.

1.4 Senco is not obliged to do any repairs or replacements on any products or their parts on site.

1.5 During the warranty period Senco or its distributors will repair or replace defective products or their parts, exclusively or mainly as a result of an imperfection in construction, assembly or material, at Senco's option and expense, subject to the constraints of this warranty policy.

1.6 The repair or replacement of products or their parts under warranty, does in no case lead to prolongation of the warranty period. For every replacement product or part, the remaining original warranty period of the replaced product or part is applicable.

1.7 Senco will become the owner of the products or parts that have been replaced by Senco or its distributors as a result of being compliant to Senco's warranty, without being obligated any compensation in this matter.

1.8 Excluded from the warranty are:

- Normal wear and tear parts, for example rubber o-rings, seals, driver blades, piston stops, piston/driver assemblies, isolators, drive belts, air filters and fuel systems, bits;
- Any imperfection that is a result of or has evolved from the fact that there has not been used clean, dry regulated compressed air and/or the air pressure applied has exceeded the maximum indicated on the tool casting (pneumatic tools);
- Any imperfection that is a result of or has evolved from normal wear, misapplication, abuse/misuse, improper modifications or storage, shipping/transport, accidents, neglect, operation at other than recommended speeds or voltage (electric units only);
- Any imperfection that is a result of or has evolved from explosions, fires and natural disasters, like hurricanes, floods and earthquakes;
- Any imperfection that is a result of or has evolved from not following operating instructions, specifications and / or maintenance schedules. Read the Operator Manual for use, specifications and maintenance instructions;
- Any imperfection that is caused by repairs, modifications to the product or attempts to do so by the end user or any third party;
- Labour charges or loss or damage resulting from improper operation, maintenance or repairs are not covered by this warranty
- Any warranty claims that have been received after the warranty period, as specified in this end user warranty, has expired.

1.9 Additional costs like shipping/transport, special packaging requirements and costs of travel and accommodation, are at the end users expense.

1.10 If a complaint is unfounded, all costs incurred thereby, including handling, inspection, shipping and administrative costs on the side of Senco or its distributors, will be charged to the end user.

1.11 After expiration of the warranty period, all costs for repair or replacement, including handling, inspection, shipping and administrative costs will be charged to the end user.

1.12 Notwithstanding legal limitation periods, the limitation of all claims and appeals against Senco and third parties involved by Senco for the implementation of the agreement is one year.

1.13 If Senco fails to meet this agreement, it will not discharge the end user from the obligations arising under this or any other contract.

1.14 When the warranty terms can not be met, due to for example import or export prohibitions, strikes or other unforeseen circumstances, the warranty period will be extended accordingly.

1.15 Senco's liability is limited to the warranty. Senco is not liable for damage caused by the functioning or non-functioning of the products as delivered, repaired or modified by Senco or its distributors, including but not limited to, production losses, profit losses, reduced working range, commercial losses or consequential damages or indirect damages whatsoever.

www.senco-emea.com

PC1010

Compresseur D'aire Eléctrique

Parts Reference Guide

MODEL : PC1010EU

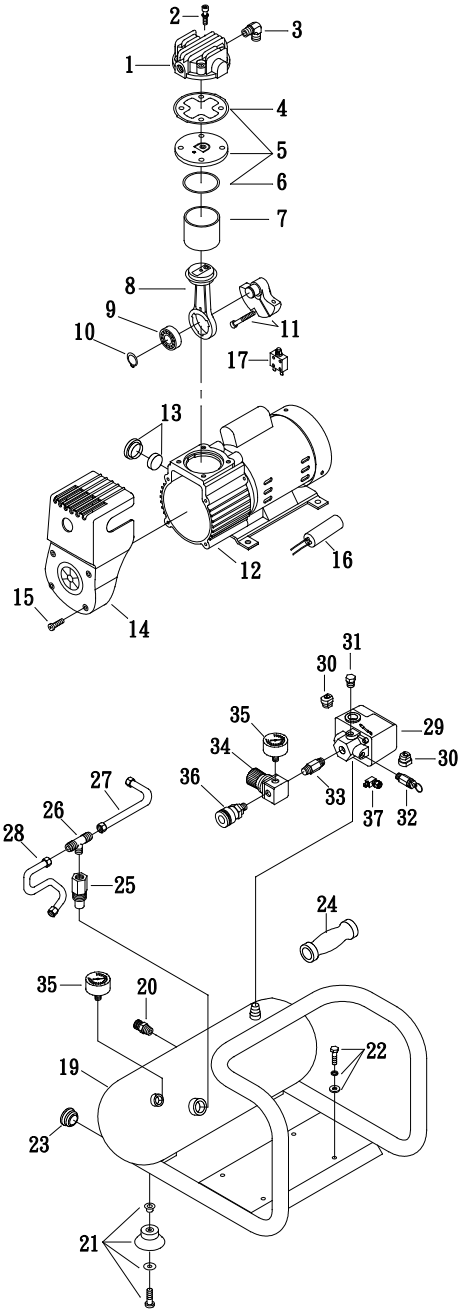

Ref. No.	Description	Part No.	Qty.
1	**Cylinder head**	**3101063A**	**1**
2	Allen bolt set	3B01-M05*060V	4
3	Exhaust elbow	2N06-01T02H	1
4	Cylinder head gasket	2G01-025H	1
5	Exhaust valve assembly	3B11-DC02A	1
6	Valve seat gasket	2G03-018	1
7	Cylinder	3201068	1
8	Rod assembly	3B3-MB02	1
9	Bearing	2N35-6201ZZC3	1
10	Clip	2N42-S12	1
11	Crankshaft & balancer	3304086	1
12	Motor set (230V)	3B8-MB0206S	1
	Motor set (110V)	3B8-MB0210S	1
13	**Air filter set**	**2140026**	**1**
14	**Shroud**	**2428015**	**1**
15	Bol t	2B02-FM4*015B	4
16	**Running capacitor (230V)**	**2E27-004F4525**	**1**
	Running capacitor (110V)	2E27-016F2530	1
17	Circuit breaker (230V)	2E25-01AS	1
	Circuit breaker (110V)	2E25-05A	1
18	Power cable (2 Pin)	2E01-029S	1
19	Air tank	34011740	1
20	**Drain valve**	**2405012**	**1**
21	Rubber pad set	3433011-ARS	4
22	Hexagon bolt set	3B00-FM06*012RS	4
23	Plug	2N32-W07RS	2
24	**Grip**	**2432107**	**1**
25	**Check valve**	**2414033A**	**1**
26	Unloading 3-way pipe	2N09-02H01T02H4	1
27	Unloading tube	3B2-02*190F	1
28	Discharge tube	2T02-02*0260RS	1
29	Pressure switch	2E21-AA256BPS	1
30	Strain relief bushing	2E04-008	2
31	Plug	2N33-009	1
32	**Pressure relief valve**	**2406021A**	**1**
33	Nipple	2N01-058RS	1
34	**Regulator**	**2408008RNX**	**1**
35	Pressure gauge	2D12-15D14BAR	2
36	Quick coupler (PC1010EU only)	07S1/4M-ERS	1
	Quick coupler (For PC1010EU combo kit, PC1010S,6PR2001N)	070S1/4M-C	1
37	**Unloading valve**	**2409015**	**1**
38	Power cable(3Pin)	2E01-044S	1

FR

PC1010 • Revised April 01, 2021 (Replaces 2/10/2016)

© 2021 by Kyocera Senco Europe

Indice

Introducción 132

Inspección 132

Medidas De Seguridad 133

Características Del Compresor 137

Preparación 139
- Montaje Inicial 139
- Emplazamiento 139
- Sistema Eléctrico 139

Funcionamiento 140
- Lista De Comprobación Antes De La Puesta En Marcha 140
- Puesta En Marcha 140
- Parada 140

Mantenimiento 140

Localización Y Solución De Averías 141

Especificaciones 143

Declaración De Conformidad 143

Garantía Limitada 144

Parts Reference Guide 145

ES

Introducción

¡Lo felicitamos por la compra de su nuevo compresor de aire SENCO®! Puede tener la seguridad de que su compresor de aire SENCO fue construidos con el más alto nivel de precisión y exactitud. Cada componente fue sometido a pruebas rigurosas por los técnicos para garantizar la calidad, duración y rendimiento de este compresor de aire.

Este manual del operador fue redactado para su beneficio. Al leer y respetar los sencillos pasos de seguridad, instalación, operación y mantenimiento descritos en este manual, disfrutará de muchos años de funcionamiento sin problemas de su nuevo compresor de aire SENCO. El contenido de este manual está basado en la información más reciente del producto disponible al momento de la publicación. El fabricante se reserva el derecho de hacer cambios en el precio, el color, los materiales, el equipo, las especificaciones o los modelos en cualquier momento sin previo aviso.

Aviso De Seguridad!

Un aviso de seguridad titulado "PELIGRO, ADVERTENCIA o ATENCIÓN" estará encuadrado en un "AVISO DE SEGURIDAD". Este encuadre se utiliza para designar y recalcar los avisos de seguridad que deben respetarse cuando se maneja este compresor de aire. Los avisos de seguridad van acompañados de "palabras de aviso" que designan el grado o nivel de la gravedad del riesgo. Las "palabras de aviso" que se utilizan en este manual son las siguientes:

Peligro:	**Indica una situación inminentemente peligrosa que, si no se evita, RESULTARÁ en lesiones graves o muerte.**
Avertencia:	**Indica una situación potencialmente peligrosa que, si no se evita, PODRÍA resultar en lesiones graves o muerte.**
Atencion:	**Indica una situación potencialmente peligrosa que, si no se evita, PUEDE resultar en lesiones leves o moderadas o daño al compresor de aire.**



Estos símbolos se usan para llamar la atención hacia artículos o procedimientos que podrían ser peligrosos para usted u otras personas que estén utilizando este equipo.

PROPORCIONE SIEMPRE UN EJEMPLAR DE ESTE MANUAL A TODA PERSONA QUE UTILICE ESTE EQUIPO.

ANTES DE MANEJAR ESTE COMPRESOR DE AIRE, LEA TODAS LAS INSTRUCCIONES EN ESTE MANUAL Y AQUELLAS SUMINISTRADAS POR LOS FABRICANTES DE LOS EQUIPOS SUPLEMENTARIOS, Y DESTAQUE ESPECIALMENTE LAS "MEDIDAS DE SEGURIDAD" PARA PREVENIR LA POSIBILIDAD DE LESIONES AL OPERADOR.

ES

Inspección

Desembale el compresor de aire y anote el número de serie en el espacio más abajo provisto para ese fin. Inspeccione para ver si hay indicios de daños obvios u ocultos ocurridos durante el transporte. Antes de hacer funcionar el compresor de aire, asegúrese de reemplazar todas las piezas dañadas y reparar las averías mecánicas.

NÚMERO DE SERIE_____

Para consultas o comentarios, llame sin cargo a la línea de asistencia de SENCO: **1-800-543-4596** ó envíe e-mail a: toolprof@Senco.com

Por favor tenga la información siguiente a mano para todas las llamadas de servicio:

1. Número de modelo
2. Número de serie
3. Fecha y lugar de compra

Senco, 4270 Ivy Pointe Blvd., Cincinnati, OH 45245

Medidas De Seguridad



Lea Todas Las Medidas De Seguridad Antes De Usar El Compresor De Aire

Riesgo	Consecuencia Potencial	Prevención
Riesgo De Electrochoque O Electrocución  	• Si no se conecta a tierra correctamente el compresor de aire, podrían ocurrir lesiones graves o la muerte. Su compresor de aire es alimentado por electricidad y puede causar electrochoque o electrocución si no se usa debidamente.	• Asegúrese de que el compresor de aire está enchufado a un tomacorriente correctamente conectado a tierra y que suministra el voltaje correcto y la protección adecuada mediante fusibles. Revise el cordón de alimentación para ver si hay indicios de aplastamiento, cortes o daños por calor. Reemplace el cordón defectuoso antes de usar el compresor.
	• El cordón eléctrico puede causar electrochoque.	• Mantenga todas las conexiones secas y elevadas del suelo. No deje que los cordones eléctricos queden en el agua o en una posición donde pudieran quedar en contacto con agua. No toque el enchufe con las manos mojadas.
	• Puede ocurrir electrochoque si no se maneja correctamente el compresor de aire.	• No tire del cordón eléctrico para desenchufarlo del tomacorriente. No maneje nunca el compresor de aire en condiciones mojadas o a la intemperie cuando está lloviendo. No maneje nunca el compresor de aire con los protectores o cubiertas fuera de lugar o dañados. • Toda conexión de cableado o reparación eléctrica en este compresor de aire debe ser ejecutada por personal de servicio autorizado y de acuerdo con los códigos eléctricos nacionales y locales.
	• Pueden ocurrir lesiones graves o la muerte si personas sin experiencia intentan hacer las reparaciones eléctricas.	• Antes de abrir un caja de conexiones eléctricas, apague siempre el compresor de aire, descargue la presión y desenchufe el compresor de la fuente de alimentación. Deje que el compresor de aire se enfríe. Nunca dé por supuesto que puede trabajar sin peligro en el compresor de aire, simplemente por que no está funcionando. ¡Podría arrancar en cualquier momento

Medidas De Seguridad

Lea Todas Las Medidas De Seguridad Antes De Usar El Compresor De Aire

Riesgo	Consecuencia Potencial	Prevención
Riesgo De Explosión O Incendio  	• Las chispas eléctricas que ocurren normalmente en el motor y el interruptor de presión puede causar lesiones graves o la muerte.	• Utilice siempre el compresor de aire en un lugar bien ventilado libre de vapores inflamables, polvo combustible, gases u otros materiales combustibles. • Si está pulverizando con un material inflamable, sitúe el compresor de aire a por lo menos 6 meters de distancia de la zona de pulverización. (Es posible que se necesite una manguera adicional.)
	• Pueden ocurrir graves lesiones si cualquiera de los orificios de venteo del compresor se obtura, causando el sobrecalentamiento e incendio del compresor de aire.	• Nunca coloque objetos afirmados contra el compresor de aire o encima del mismo. Utilice el compresor de aire a por lo menos 30cm de distancia de la pared u obstrucción que pudiera restringir la ventilación adecuada.
Riesgo De Estallido 	• Pueden ocurrir lesiones graves o la muerte si el tanque de aire llegara a explotar por falta de mantenimiento adecuado.	• Vacíe el tanque de aire diariamente o después de cada uso para evitar la acumulación de humedad en el tanque. • Si el tanque comienza a perder aire, cámbielo inmediatamente. Nunca repare, suelde o haga modificaciones al tanque de aire o sus accesorios. Nunca cambie los ajustes de presión de fábrica.
	• Pueden ocurrir lesiones graves a causa de una avería del compresor de aire o explosión de los accesorios por el uso de componentes, implementos o accesorios incorrectos.	• Nunca sobrepase las capacidades máximas de presión admisibles dlos accesorios. • Debido al calor extremo, no use tubería de plástico ni juntas estañosoldadas en el tubo de descarga. • Nunca use el compresor de aire para inflar objetos pequeños de baja presión tales como juguetes. • Todas las mangueras y guarniciones serán convenientes para el uso del sitio en la presión de funcionamiento máxima permitida del compresor portable. • Utilice sólo recambios originales de SENCO para su compresor de aire.

ES

Medidas De Seguridad



Lea Todas Las Medidas De Seguridad Antes De Usar El Compresor De Aire

Riesgo	Consecuencia Potencial	Prevención
Riesgo Para Las Vias Respiratorias 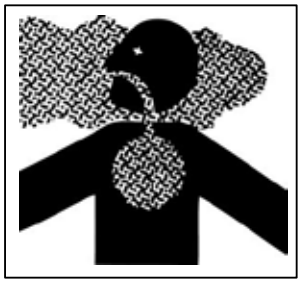	Podrían ocurrir lesiones graves o la muerte si se inhala el aire comprimido. El chorro de aire puede contener monóxido de carbono, vapores tóxicos o partículas sólidas.	Nunca inhale el aire del compresor de aire ya sea directamente o a travésun aparato respirador conectado al compresor de aire.
	Los materiales aplicados con pulverizador tales como pintura, diluyentes de pintura, quitapinturas, insecticidas, matamalezas, etc. contienen vapores nocivos y venenos.	Utilice el compresor de aire solamen un lugar bien ventilado. Siga tolas instrucciones de seguridad suministradas con los materiales qestá pulverizando. Es posible que tenga que usar un respirador cuantrabaje con ciertos materiales.
Riesgo De Quemaduras 	• Podrían ocurrir lesiones graves si se tocan las piezas metálicas al descubierto. • Estas partes pueden permanecer calientes por algún tiempo después de apagar el compresor de aire.	• No permita que ninguna parte de su cuerpo u otros materiales queden contacto con las piezas metálicas descubierto en el compresor de aire, motor o tubería.
Riesgo De Ser Golpeado Por Objetos Volantes 	• El chorro de aire comprimido puede dañar los tejidos blandos.	• Use siempre gafas de seguridad Z87" e los "exigidas por OSHA para protegersojos contra los residuos volantes. • Nunca dirija el chorro de aire contrcuerpo u otras personas o animales. • Nunca deje el compresor de aire presurizado desatendido. Apague compresor de aire y descargue la presión antes de intentar hacer trabajos de mantenimiento, conectherramientas o accesorios.
Use Siempre Protección Para Los Ojos 	• Pueden ocurrir lesiones graves a causa de residuos sueltos lanzados a gran velocidad por el chorro de aire comprimido.	• Manténgase siempre a una distancsegura de personas y animales mientras utiliza el compresor de aire. • No traslade el compresor de aire mientras el tanque está presurizado. No intente mover el compresor de tirándolo de la manguera.

ES

Medidas De Seguridad



Lea Todas Las Medidas De Seguridad Antes De Usar El Compresor De Aire

Riesgo	Consecuencia Potencial	Prevención
Riesgo De Las Piezas En Movimiento  **Cuidado: La Unidad Puede Arrancar Sin Previo Aviso** 	• Riesgo de ser lesionado por las piezas en movimiento. Este compresor de aire funciona automáticamente cuando el interruptor de presión está en la posición de **ON (1)**/Auto (encendido/automático).	• Apague siempre el compresor de cuando no esté en uso. Antes de hacer trabajos de mantenimiento, purgue la presión de la manguera aire y desenchufe el cordón eléctrdel tomacorriente. Todas las reparaciones del compresor de aire debe hacerlas una técnico de servicio autorizado. Nunca dé por supuesto que no es peligroso trabajar en el compresor de aire, simplemente porque no está funcionando. ¡Puede arrancar imprevistamente en cualquier momento!
Riesgo Por Negligencia 	• Riesgo de lesionarse debido al uso descuidado.	• No lo utilice sin que tenga instaladlas cubiertas o protectores. Reemplace las cubiertas y los protectores antes de usar el compresor de aire. • ¡Nunca permita que niños o adolescentes usen este compresode aire!
Riesgo De Dañar El Compresor De Aire	• Riesgo de reparaciones importantes.	• Manténgase alerta - preste atenciólo que está haciendo. • No use el compresor de aire cuanestá fatigado o ha tomado bebidas alcohólicas o drogas. • Sepa cómo parar el compresor de aire. Aprenda bien el manejo de locontroles. • No use el compresor de aire sin el filtro de aire. • No use el compresor de aire en un ambiente corrosivo. • Coloque siempre el compresor de aire en posición estable y segura para evitar que se caiga mientras está funcionando. • Siga todas las instrucciones de mantenimiento presentadas en esmanual.

¡GUARDE ESTAS INSTRUCCIONES!

Características Del Compresor

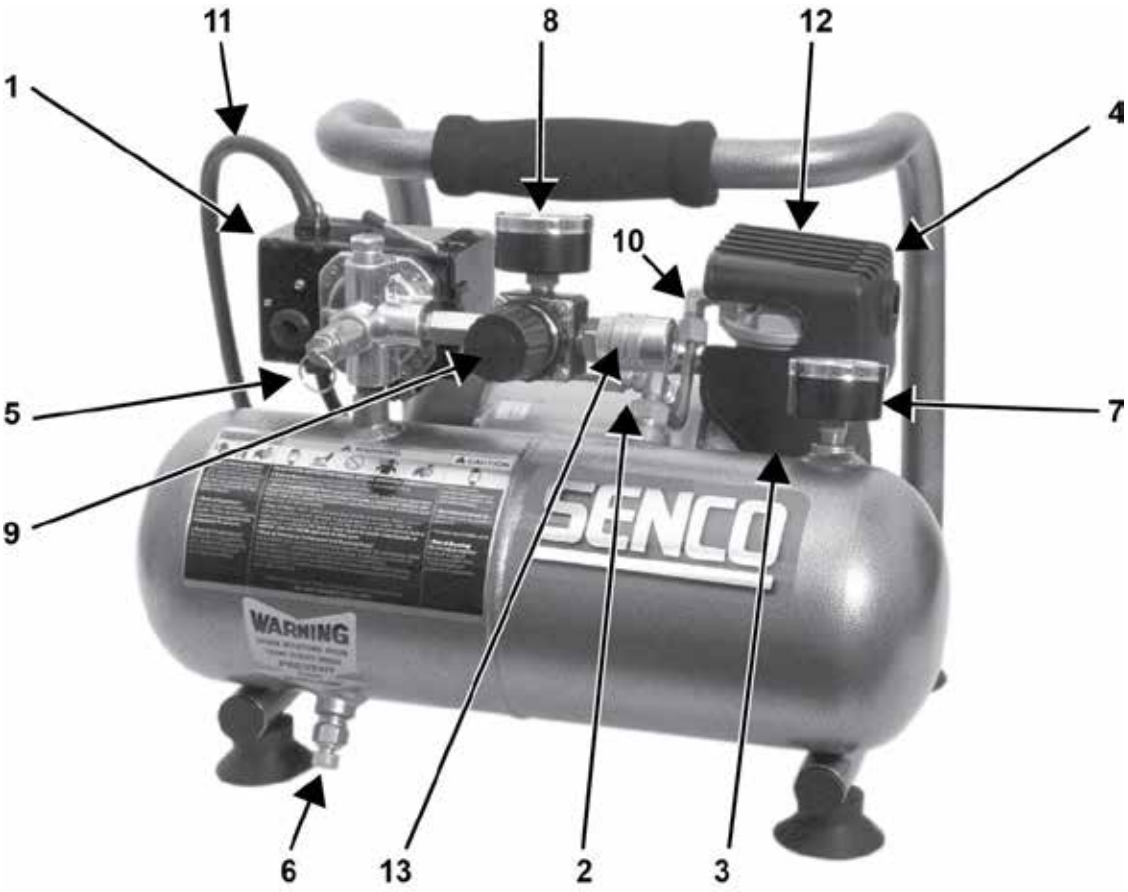

1.	Interruptor de motor/presión
2.	Protector contra sobrecarga térmica/Reposición
3.	Filtro de admisión de aire
4.	Bomba del compresor de aire
5.	Válvula de seguridad
6.	Válvula de purga del tanque de aire
7.	Manómetro del tanque
8.	Manómetro de presión de salida
9.	Regulador de presión
10.	Tubo de descarga
11.	Cordón de alimentación
12.	Orificios de venteo/cubierta protectora
13.	Desacople rápido

ES

Características Del Compresor

1) Interruptor Del Motor/Presión: Este interruptor se usa para arrancar o parar (apagar) el compresor de aire. Al moverlo a la posición **ON (1)** (encendido) se suministra alimentación automática al interruptor de presión lo que permitirá que el motor arranque cuando la presión del tanque de aire está por debajo de la presión de "activación" ajustada en fábrica. Cuando se coloca en la opción de **ON (1)** Option (arranque/parada), el interruptor de presión apaga el motor cuando la presión del tanque de aire llega a la presión de "desactivación" ajustada en fábrica. Para fines de seguridad, este interruptor también tiene una válvula de seguridad de presión ubicada en el costado del interruptor, diseñada para descargar automáticamente el aire comprimido del cabezal de la bomba del compresor y su tubo de descarga cuando el compresor llega a la presión de "desactivación" o se apaga el motor. Esto permite que el motor vuelva a arrancar libremente. Al mover el interruptor a la posición **OFF (0)** (apagado) se corta la alimentación al interruptor de presión y se apaga el compresor de aire.

2) Sobrecarga Del Motor: El motor tiene un disyuntor protector ubicado en la bomba. El consumo excesivo de amperaje causará el disparo del disyuntor para proteger al operador y motor. Reposicione el disyuntor oprimiendo el vástago de plástico negro hacia dentro de la caja. Reposicione el disyuntor si se ha disparado.

3) Filtro De Admisión De Aire: El filtro está diseñado para limpiar el aire que entra a la bomba. Para asegurar que la bomba recibe continuamente un suministro de aire seco, frío y limpio, este filtro debe estar siempre limpio y los orificios de venteo libres de obstrucciones. El filtro puede sacarse para limpiarlo con agua tibia jabonosa. Enjuague el filtro y déjelo secar al aire.

4) Bomba Del Compresor De Aire: Para comprimir el aire, el pistón sube y baja en el cilindro. En la carrera descendente, la válvula de admisión aspira aire del exterior mientras la válvula de escape permanece cerrada. En la carrera ascendente, el aire se comprime, la válvula de admisión de cierra y el aire comprimido es forzado al exterior a través de la válvula de escape al tubo de descarga, a través de la válvula de retención (antirretorno) y al interior del tanque de aire.

5) Válvula De Seguridad: Esta válvula está diseñada para evitar fallas en el sistema, descargando la presión del sistema cuando el aire comprimido llega a un nivel predeterminado. La válvula es preajustada por el fabricante y no debe modificarse de manera alguna. Para verificar si la válvula está funcionando correctamente, tire del anillo. Deberá escapar presión de aire. Al soltar el anillo, se reasentará.

6) Válvula De Purga Del Tanque De Aire: Esta válvula se usa para purgar la humedad del tanque (tanques) de aire después que se apaga el compresor de aire. **¡NUNCA intente abrir la válvula de purga cuando la presión en el tanque es superior a 0.7 bar!** Para abrir la válvula de purga, gire la perilla en sentido contrario a las agujas del reloj. Incline el tanque para asegurarse que toda la condensación se vacía a través de la válvula.

7) Manómetro Del Tanque De Aire: Este manómetro indica la presión de aire de reserva en el tanque (tanques) de aire.

8) Manómetro De Presión De Salida: Este manómetro indica la presión de aire disponible en el lado de salida del regulador. Esta presión la controla el regulador y siempre es menor o igual que la presión del tanque de aire.

9) Regulador De Presión: La presión de aire proveniente del tanque de aire se controla mediante la perilla del regulador. Gire la perilla de regulación en sentido de las agujas del reloj para aumentar la presión de descarga, y en sentido contrario para disminuirla. Consulte el manual de instrucciones para el rango de presión recomendado.

10) Tubo De Descarga: Sírvase notar que el tubo de descarga está muy caliente. **Superficies calientes - No quitar la cubierta. Temperaturas elevadas despues de un sustancial uso del mismo.**











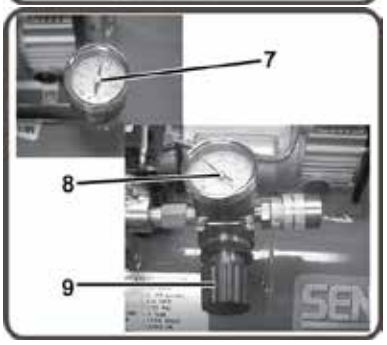



ES

Preparación

Montaje Inicial

1. Lea las medidas de seguridad antes de montar el compresor de aire.

Emplazamiento

Atención	**Para evitar dañar el compresor de aire, no lo incline más de 10" en sentido transversal o longitudinal.**

1. Coloque el compresor de aire a una distancia de por lo menos 30cm de obstáculos que pudieran impedir la ventilación adecuada.

   No coloque el compresor de aire en un lugar:

   - Donde hay evidencia de fugas de aceite o gas.
   - Donde puedan haber materiales o vapores de gas inflamables.

Advertencia



Podrían ocurrir graves lesiones o la muerte si las chispas eléctricas del interruptor del motor y presión llegaran a quedar en contacto con vapores inflamables, polvo combustible, gases u otros materiales combustibles. Cuando use el compresor de aire para pintar con pistola, colóquelo tan lejos como sea posible del lugar de trabajo, utilizando mangueras de aire adicionales en lugar de cordones eléctricos de extensión.

   - Donde las temperaturas ambientales son inferiores a 0C o superiores a 40C.
   - Donde existe la posibilidad de aspirar aire o agua extremadamente sucio al compresor.

Sistema Eléctrico

Peligro



La conexión incorrecta del equipo-conductor de conexión a tierra puede resultar en riesgo de electrochoque o electrocución. Ante cualquier duda respecto a la conexión a tierra del tomacorriente, consulte con un perito electricista o técnico de servicio. No use ningún tipo de adaptador con este producto. En caso de ser necesario reparar o reemplazar el cordón o enchufe, no conecte el alambre de tierra a ninguno de los terminales de bayoneta planos. El alambre con aislamiento de superficie exterior de color verde con o sin rayas amarillas, es el al ambre de tierra.

Advertencia



Este producto debe estar conectado a tierra. En el caso de ocurrir un malfuncionamiento o falla, la conexión a tierra proporciona un paso de menor resistencia para la corriente eléctrica con el fin de reducir el riesgo de electrochoque. Este producto está equipado con un cordón que tiene un conductor de conexión a tierra del equipo y un enchufe tipo conexión a tierra. El enchufe con conexión a tierra debe enchufarse a un tomacorriente correctamente instalado y conectado a tierra de acuerdo con todos los códigos y ordenanzas respectivos.

1. SENCO® NO RECOMIENDA EL USO DE CORDONES DE EXTENSIÓN, ya que esto puede crear pérdida de potencia y sobrecalentamiento del motor. Se recomienda el uso de una manguera de aire adicional en vez de un cordón de extensión. Si el uso de un cordón de extensión es inevitable, se deberá enchufar en un interruptor accionado por corriente de pérdida a tierra (GFCI) encontrado en las cajas de circuitos o receptáculos protegidos.

   Cuando use un cordón de extensión, respete lo siguiente:

Longitud del cable	Calibre del alambre
Hasta 8 meters	12 AWG
Hasta 30 meters	10 AWG
Hasta 50 meters	8 AWG
Hasta 75 meters	6 AWG

   Use solamente cordones de extensión de una capacidad eléctrica no inferior a la capacidad nominal del producto. No use cordones de extensión dañados. Examine el cordón de extensión antes de usarlo, y cámbielo si está dañado. No maltrate el cordón de extensión y no tire de él para desenchufarlo. Mantenga el cordón lejos del calor y los cantos agudos. Apague siempre el interruptor del compresor de aire antes de desenchufar el enchufe del tomacorriente.

Funcionamiento

Lista De Comprobación Antes De La Puesta En Marcha

1. Quite toda la humedad del tanque de aire del compresor. Descargue el exceso de presión con una herramienta neumática y después abra la válvula de purga ubicada en la parte inferior del tanque. Para reducir presión excesiva tire del anillo de seguridad de la válvula de purga o utilice una pistola de aire. Luego abra la válvula de purga situada en el fondo del tanque de aire. Ciérrela bien apretada después de purgar.



Advertencia: Riesgo de lesiones corporales. ¡NUNCA intente abrir la válvula de vaciado cuando la presión en el tanque es superior a 0.7 bar!

2. Asegúrese que el interruptor del motor del compresor de aire esté en la posición **OFF (0)** (apagado).
3. Asegúrese que todas las válvulas de seguridad estén funcionando correctamente.
4. Asegúrese que todos los protectores y cubiertas estén en su lugar y firmemente instalados.

Puesta En Marcha

1. Asegúrese que la palanca en la caja del interruptor de presión esté en la posición **OFF(0)** (apagado).
2. Enchufe el cordón de alimentación en un tomacorriente conectado a tierra.
3. Mueva la palanca en la caja del interruptor de presión a la posición **ON (1)** (automático).
4. Esto permitirá que el compresor de aire **Arranque** para aumentar la presión en los tanques de aire y que **Pare** cuando llega a la presión correcta. Cuando la presión disminuye con el uso, el compresor de aire **Arranca** para aumentar la presión nuevamente.
5. Ajuste la presión moviendo la perilla del regulador de presión en sentido contrario a las agujas del reloj para reducir la presión y en sentido de las agujas del reloj para aumentarla.
6. Si nota cualquier ruido o vibración fuera de lo normal, apague el compresor de aire y consulte la sección “Localización Y Solución De Averías.”

Parada

1. Para apagar el compresor de aire, mueva la palanca en la caja del interruptor de presión a la posición **OFF (0)** (apagado). No apague NUNCA el compresor de aire desenchufándolo de la fuente de alimentación. Al hacerlo corre el riesgo de electrocutarse.
2. Purgue el aire del tanque, utilizando una llave neumática conectada al compresor o tirando del anillo de la válvula de seguridad.
3. Una vez que la presión en los tanques de aire indica menos de 0.7 bar, abra la válvula de vaciado, ubicada debajo de cada tanque, para vaciar la humedad.
4. Deje que el compresor de aire se enfríe.
5. Limpie el compresor con un trapo y guárdelo en un lugar seguro y no expuesto a congelación.

Mantenimiento

Lea el manual de instrucciones antes de efectuar trabajos de mantenimiento. Ejecute los procedimientos siguientes cuando pare el compresor de aire para mantenimiento o servicio.

ES

1. Apague el compresor de aire.



Advertencia: Nunca suponga que no es peligroso trabajar en el compresor de aire simplemente porque no está funcionando. ¡Puede arrancar imprevistamente en cualquier momento!

2. Desconecte el cordón de la fuente de alimentación principal.
3. Abra todas las válvulas de purga.
4. Espere que el compresor de aire se enfríe antes de comenzar el mantenimiento.

Cuadro De Mantenimiento			
Procedimiento	**Diario**	**Semanal**	**Mensual**
Vaciar la condensación del tanque (tanques) de aire	**X**		
Revisar si hay ruidos o vibración fuera de lo común	**X**		
Revisar si hay fugas de aire	**X**		
Inspeccionar el filtro de aire		**X**	
Limpiar el exterior del compresor		**X**	
Revisar la válvula de seguridad			**X**

Localización Y Solución De Averías

Síntoma 1. El motor no funciona ni vuelve a arrancar.	
Causa Probable	**Solución**
• El cordón de alimentación no está enchufado.	• Enchufar el cordón en un tomacorriente conectado a tierra.
• El interruptor del motor/presión está en posición **OFF (0)** (apagado).	• Mover el interruptor a la posición **ON (1)** (encendido).
• El interruptor de sobrecarga térmica del motor se disparó.	• Apagar el compresor, esperar hasta que el motor esté frío y después revisar el disyuntor de circuito del motor.
• Fusible quemado o disyuntor de circuito disparado.	• Cambiar el fusible o reactivar el disyuntor de circuito.
• Alambre de calibre incorrecto o cordón de extensión de longitud incorrecta.	• Comprobar el amperaje del fusible.
• La presión del tanque de aire sobrepasa la presión de "activación" del interruptor del motor/presión.	• Verificar si hay condiciones de bajo voltaje. Desconectar cualquier otro artefacto eléctrico del circuito o hacer funcionar el compresor de aire en su propio circuito derivado.
• La válvula de seguridad en el interruptor del motor/presión no ha descargado la bomba.	• Averigüe el calibre correcto del alambre y el largo presión en la de cable adecuado en el cuadro en la página 10.
• Defecto en el motor, condensador del motor, interruptor del motor/presión, o válvula de retención.	• El motor arrancará automáticamente cuando la presión del tanque de aire disminuye a menos de la presión de "activación" del interruptor del motor/presión.Purgar la conducción, moviendo el interruptor a la posición **OFF (0)** (apagado). Contactar al departamento de Atención al Cliente de Senco.

Síntoma 2. Cuando está en la opción Comenzar/Parar, el motor funciona continuamente.	
Causa Probable	**Solución**
• El interruptor del motor/presión no apaga el motor cuando el compresor de aire llega a la presión de "desactivación" y la válvula de seguridad se activa.	• Mover el interruptor del motor/presión a la posición **OFF (0)**. Si el motor no se apaga, desenchufar el compresor de aire. Si los contactos eléctricos están soldados juntos, reemplazar el interruptor de presión.
• El tamaño del compresor es incorrecto.	• Limitar la presión de aire a la capacidad del compresor. Usar ya sea una herramienta más pequeña o un compresor de mayor tamaño.

Síntoma 3. El aire continúa escapando por la válvula de seguridad del interruptor del motor /presión después que el motor se para.	
Causa Probable	**Solución**
• La válvula retención está abierta.	• Retirar, limpiar o reemplazar.

Síntoma 4. El aire continúa escapando por la válvula de seguridad del interruptor del motor /presión mientras el motor está funcionando.	
Causa Probable	**Solución**
• Interruptor del motor/presión defectuoso.	• Reemplazarlo.

Síntoma 5. Escape de aire por la válvula de seguridad.	
Causa Probable	**Solución**
• Posible válvula de seguridad defectuosa.	• Activar manualmente la válvula de seguridad rando del anillo.
• Exceso de presión en el tanque de aire.	• Si todavía pierde, reemplazarla. Interruptor del motor/presión defectuoso. Reemplazarlo.

Localización Y Solución De Averías

Síntoma 6. Fugas de aire en los accesorios.	
Causa Probable	**Solución**
• Los accesorios no están bien apretados.	• Apretarlos donde se escuche escapar el aire. Probar los accesorios con una solución de agua jabonosa. No sobreapretar.

Síntoma 7. Fuga de aire en el tanque de aire.	
Causa Probable	**Solución**
• Tanque de aire defectuoso u oxidado.	• Se debe reemplazar el tanque de aire. ¡No intentar reparar el tanque de aire! No soldar, reparar o hacer modificaciones.

Síntoma 8. Sale un chorro de aire por el filtro de admisión.	
Causa Probable	**Solución**
• Válvula (de lámina) de entrada dañada.	• Contactar al departamento de Atención al Cliente SENCO.

Síntoma 9. Presión insuficiente en el implemento o herramienta neumática.	
Causa Probable	**Solución**
• La perilla del regulador de presión no está en la posición de presión bastante alta o el regulador de presión está defectuoso.	• Ajustar la perilla del regulador de presión a la posición correcta o cambiarla.
• Filtro de admisión de aire obturado.	• Limpiarlo.
• Fugas de aire.	• Ver si hay fugas y repararlas.
• El compresor de aire no es lo bastante grande para el aire requerido.	• Verificar el requerimiento de aire del implemento. Si es mayor que suministro de presión o pulg3/min del compresor de aire, se necesita un compresor de mayor tamaño.

Síntoma 10. El compresor no produce suficiente aire.	
Causa Probable	**Solución**
• Filtro de admisión de aire obturado.	• Limpiarla.
• Válvula (de láminas) defectuosa.	• Vaciar el tanque de aire y medir el tiempo de bombeo. Comparar con las especificaciones. Si es menor, retirar el cabezal de la bomba e inspeccionar la placa de válvula. Limpiar o reemplazar.

Síntoma 11. Hay humedad en el aire de descarga.	
Causa Probable	**Solución**
• Condensación en el tanque de aire causada por un alto nivel de humedad atmosférica, o se hace funcionar el compresor de aire lo suficiente.	• Vaciar el tanque de aire después de cada uso. Vaciar el tanque de aire más frecuentemente en climas húmedos y colocar un filtro en el tubo de aire.

Especificaciones

Nº de modelo		PC1010EU/ PC1010EUS/ PC1010S	PC1010EU-2P	PC1010EUS-UK110
Motor	Potencia máxima (HP)	0.5HP	0.5HP	0.5HP
	Potencia de funcionamiento (HP)	0.3HP	0.3HP	0.3HP
	Potencia máxima (kW)	0.375KW	0.375KW	0.375KW
	Potencia de funcionamiento (kW)	0.230KW	0.230KW	0.230KW
	Voltaje (V)	230V	230V	110V
	Frecuencia (Hz)	50Hz	50Hz / 60Hz	50Hz
	Rev/min.	2850	2850 / 3450	2850
Bomba del compresor	Número de cilindros	1	1	1
	Etapa de compresión	1	1	1
	Cigüeñal	Aluminio	Aluminio	Aluminio
	Cojinetes	De bola	De bola	De bola
	Cilindro	Aluminio	Aluminio	Aluminio
	Válvulas	De láminas (reed) sencilla	De láminas (reed) sencilla	De láminas (reed) sencilla
	Cabezal	Aluminio	Aluminio	Aluminio
	Filtro	Inserto	Inserto	Inserto
Ajuste del interruptor del motor/presión	Desactivación (bar)	8,6	8,6	8,6
	Activación (bar)	6,6	6,6	6,6
	Controles	ON(1)/OFF(0)	ON(1)/OFF(0)	ON(1)/OFF(0)
Tanque de aire	Capacidad (l)	3,8	3,8	3,8
Rendimiento	Desplazamiento de aire (l/min)	32	32 / 39	32
	Presión máxima (bar)	8,6	8,6	8,6
	l/min @ 4 bar	15	15 / 20	15
	l/min @ 6 bar	12	12 / 17	12
	l/min @ 7 bar	10	10 / 16	10
	l/min @ maximum pressure	9	9 / 11	9
	Tiempo de bombeo: 0-max bar (s)	160	160 / 110	160
	Tiempo de recuperación: 7-max bar (s)	48	48 / 30	48
Salida de aire	Tipo de conector	3-in-1 universal	3-in-1 universal	3-in-1 universal
	Número de salidas de aire	1	1	1
	Dimensiones salida de aire (pulgadas)	1/4"	1/4"	1/4"
Peso	Neto (kg)	9,1	9,3	9,1
Dimensiones	Básico largo × ancho × alto (cm)	36x33x25	37x30x30	37x27x27
Ruido	Nivel de potencia acústica medido (dBA)	78	78	78
	Nivel de potencia acústica garantizado (dBA)	81	81	81

ES

Declaración De Conformidad

Nosotros, Senco Brands, Inc.
dirección legal 4270 Ivy Pointe Blvd., Cincinnati, Ohio 45245
y de acuerdo con la(s) directiva(s) siguiente(s):
Directiva 2006/42/EC sobre máquinas
Pressure Vessel Directive 2009/105/EC.
EMC Directive 2014/30/EU
Low Voltage Directive 2014/35/EU
RoHS Directive 2011/65/EU
Noise Emission Directive 2000/14/EC, 2005/88/EC
declaramos bajo nuestra entera responsabilidad que: Modelo(s):
PC1010EU, PC1010EU-2P, PC1010EUS, PC1010EUS-UK110, PC1010PL, PC1010S, PC1010UK1, PC1010UK2
se ajusta a los requisitos esenciales de salud y seguridad establecidos en los documentos siguientes:
EN ISO 14121-1:2007, EN ISO 3744:1995, EN ISO 4871:2009, EN1012-1:2010, EN 60204-1:2006+A1:2009, EN286-1:1998

Firmada por: Chis Klein
Cargo: Director de Ingeniería
Procedencia de los documentos: Senco Brands, Inc.
4270 Ivy Pointe Blvd., Cincinnati, Ohio 45245
Emisión original: 4 de Septiembre 2014
Representante autorizado:
(autorizado a completar la ficha técnica)
Nombre: Peter van der Wel
Dirección: Senco Brands B.V.
Geurdeland 17E, 6673 DR Andelst, The Netherlands

1. Senco Professional End User Warranty Policy

Considering the following constraints Senco underwrites the reliability and the quality of its supplied authorised Senco branded products.

1.1 Senco warrants to the end user that the following products will be free from defects in construction, assembly and material for the warranty period specified below.

Product	Warranty period
Senco ® XP Series-Red Cap, pneumatic tools	Five years
Senco ® XP Series-Black Cap, pneumatic tools	Two years
Senco Pro Series, pneumatic tools	One year
Senco Semi-Pro Series, pneumatic tools	One year
Senco DuraSpin ® Series, electric and battery tools	One year
Senco Cordless battery tools	Two years
Senco batteries and chargers for tools	One year
Senco gas tools	Two years
Senco Reconditioned Products	One year
Senco other tools	One year
Senco Compressors	One year

1.2 The warranty period starts on the day the end user purchases the product and/or 1 year after the tool has been deleted from the product line, which ever date comes first.

1.3 To claim warranty the end user needs to send the defective products or their parts, including the serial number and the original and dated sales receipt or proof of purchase from the original retailer or dealer, freight prepaid to the original retailer or dealer.

1.4 Senco is not obliged to do any repairs or replacements on any products or their parts on site.

1.5 During the warranty period Senco or its distributors will repair or replace defective products or their parts, exclusively or mainly as a result of an imperfection in construction, assembly or material, at Senco's option and expense, subject to the constraints of this warranty policy.

1.6 The repair or replacement of products or their parts under warranty, does in no case lead to prolongation of the warranty period. For every replacement product or part, the remaining original warranty period of the replaced product or part is applicable.

1.7 Senco will become the owner of the products or parts that have been replaced by Senco or its distributors as a result of being compliant to Senco's warranty, without being obligated any compensation in this matter.

1.8 Excluded from the warranty are:

- Normal wear and tear parts, for example rubber o-rings, seals, driver blades, piston stops, piston/driver assemblies, isolators, drive belts, air filters and fuel systems, bits;
- Any imperfection that is a result of or has evolved from the fact that there has not been used clean, dry regulated compressed air and/or the air pressure applied has exceeded the maximum indicated on the tool casting (pneumatic tools);
- Any imperfection that is a result of or has evolved from normal wear, misapplication, abuse/misuse, improper modifications or storage, shipping/transport, accidents, neglect, operation at other than recommended speeds or voltage (electric units only);
- Any imperfection that is a result of or has evolved from explosions, fires and natural disasters, like hurricanes, floods and earthquakes;
- Any imperfection that is a result of or has evolved from not following operating instructions, specifications and / or maintenance schedules. Read the Operator Manual for use, specifications and maintenance instructions;
- Any imperfection that is caused by repairs, modifications to the product or attempts to do so by the end user or any third party;
- Labour charges or loss or damage resulting from improper operation, maintenance or repairs are not covered by this warranty
- Any warranty claims that have been received after the warranty period, as specified in this end user warranty, has expired.

1.9 Additional costs like shipping/transport, special packaging requirements and costs of travel and accommodation, are at the end users expense.

1.10 If a complaint is unfounded, all costs incurred thereby, including handling, inspection, shipping and administrative costs on the side of Senco or its distributors, will be charged to the end user.

1.11 After expiration of the warranty period, all costs for repair or replacement, including handling, inspection, shipping and administrative costs will be charged to the end user.

1.12 Notwithstanding legal limitation periods, the limitation of all claims and appeals against Senco and third parties involved by Senco for the implementation of the agreement is one year.

1.13 If Senco fails to meet this agreement, it will not discharge the end user from the obligations arising under this or any other contract.

1.14 When the warranty terms can not be met, due to for example import or export prohibitions, strikes or other unforeseen circumstances, the warranty period will be extended accordingly.

1.15 Senco's liability is limited to the warranty. Senco is not liable for damage caused by the functioning or non-functioning of the products as delivered, repaired or modified by Senco or its distributors, including but not limited to, production losses, profit losses, reduced working range, commercial losses or consequential damages or indirect damages whatsoever.

www.senco-emea.com

PC1010

Compresor De Aire Eléctrico

Parts Reference Guide

MODEL : PC1010EU

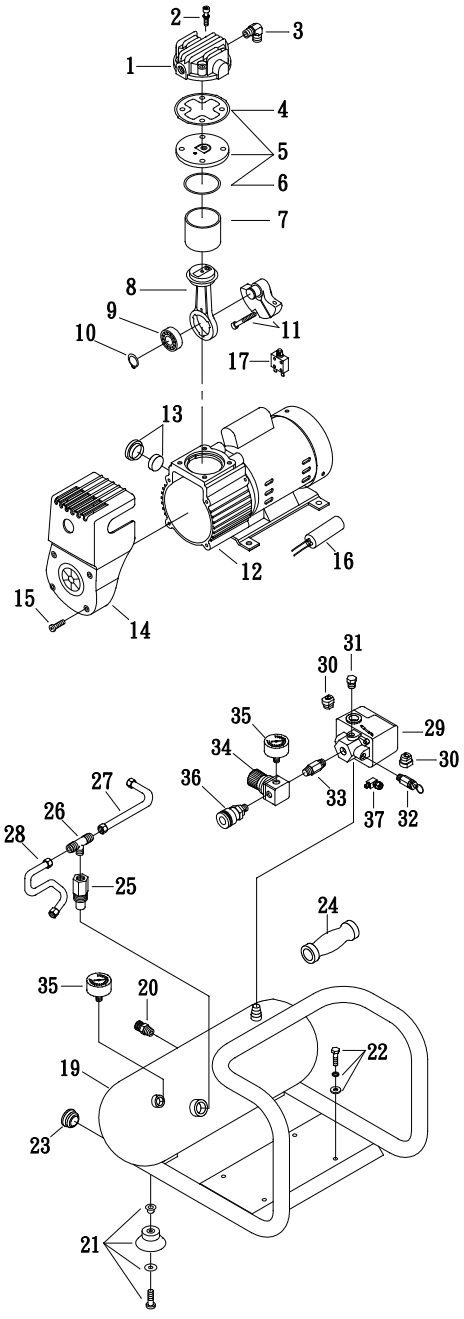

Ref. No.	Description	Part No.	Qty.
1	**Cylinder head**	**3101063A**	**1**
2	Allen bolt set	3B01-M05*060V	4
3	Exhaust elbow	2N06-01T02H	1
4	Cylinder head gasket	2G01-025H	1
5	Exhaust valve assembly	3B11-DC02A	1
6	Valve seat gasket	2G03-018	1
7	Cylinder	3201068	1
8	Rod assembly	3B3-MB02	1
9	Bearing	2N35-6201ZZC3	1
10	Clip	2N42-S12	1
11	**Crankshaft & balancer**	**3304086**	**1**
12	Motor set (230V)	3B8-MB0206S	1
	Motor set (110V)	3B8-MB0210S	1
13	**Air filter set**	**2140026**	**1**
14	**Shroud**	**2428015**	**1**
15	Bol t	2B02-FM4*015B	4
16	**Running capacitor (230V)**	**2E27-004F4525**	**1**
	Running capacitor (110V)	2E27-016F2530	1
17	Circuit breaker (230V)	2E25-01AS	1
	Circuit breaker (110V)	2E25-05A	1
18	Power cable (2 Pin)	2E01-029S	1
19	Air tank	34011740	1
20	**Drain valve**	**2405012**	**1**
21	Rubber pad set	3433011-ARS	4
22	Hexagon bolt set	3B00-FM06*012RS	4
23	Plug	2N32-W07RS	2
24	**Grip**	**2432107**	**1**
25	**Check valve**	**2414033A**	**1**
26	Unloading 3-way pipe	2N09-02H01T02H4	1
27	Unloading tube	3B2-02*190F	1
28	Discharge tube	2T02-02*0260RS	1
29	Pressure switch	2E21-AA256BPS	1
30	Strain relief bushing	2E04-008	2
31	Plug	2N33-009	1
32	**Pressure relief valve**	**2406021A**	**1**
33	Nipple	2N01-058RS	1
34	**Regulator**	**2408008RNX**	**1**
35	Pressure gauge	2D12-15D14BAR	2
36	Quick coupler (PC1010EU only)	07S1/4M-ERS	1
	Quick coupler (For PC1010EU combo kit, PC1010S,6PR2001N)	070S1/4M-C	1
37	**Unloading valve**	**2409015**	**1**
38	Power cable(3Pin)	2E01-044S	1

ES

PC1010 • Revised April 01, 2021 (Replaces 2/10/2016)

© 2021 by Kyocera Senco Europe

Indice

Introduzione 148

Controllo 148

Misure Di Sicurezza 149

Caratteristiche Del Compressore 153

Preparazione 155
- Montaggio Iniziale 155
- Collocamento 155
- Sistema Elettrico 155

Funzionamento 156
- Checklist Preliminare 156
- Messa In Funzione 156
- Spegnimento 156

Manutenzione 156

Localizzazione e soluzione delle avarie 157

Specifiche 159

Dichiarazione Di Conformità 159

Garanzia Limitata 160

Parts Reference Guide 161

IT

Introduzione

Congratulazioni per l'acquisto di un compressore d'aria SENCO®! Il vostro nuovo compressore d'aria SENCO è stato costruito con i più alti livelli di precisione e accuratezza. Ogni singolo componete è stato scrupolosamente controllato da personale tecnico per garantire al compressore d'aria qualità, affidabilità e durata nel tempo.

Questo manuale utente è stato redatto per vostro beneficio. Leggendo e rispettando le semplici istruzioni di sicurezza, installazione, messa in funzione e manutenzione descritte in questo manuale, godrete di anni di perfetto funzionamento del vostro nuovo compressore d'aria SENCO. Il contenuto di questo manuale è basato sulle informazioni più recenti riguardanti il prodotto commercializzato al momento della pubblicazione. Il produttore si riserva il diritto di modificare senza preavviso e in qualsiasi momento prezzo, colore, materiale, specifiche tecniche o modello.

Messaggi Di Sicurezza!

I messaggi di sicurezza "PERICOLO, AVVERTENZA o ATTENZIONE" sono contenuti nelle icone "MESSAGGI DI SICUREZZA". Questo riquadro è impiegato per designare ed enfatizzare i messaggi di sicurezza che devono essere rispettati durante l'impiego di questo compressore d'aria. I messaggi di sicurezza sono accompagnati da "parole chiave di avvertenza" che indicano il grado o livello di rischio. Le "parole di avvertenza" che vengono impiegate in questo manuale sono le seguenti:

Pericolo:	**Indica una situazione di imminente pericolo grave che, se non scongiurata PROVOCHERA' lesioni gravi o morte.**
Avvertenza:	**Indica una situazione potenzialemente pericolosa che, se non scongiurata, POTREBBE provocare lesioni gravi o morte.**
Attenzione:	**Indica una situazione potenzialmente pericolosa che, se non scongiurata PUO' provocare lesioni lievi o moderate o danni allo strumento.**



I simboli alla sinistra di questo paragrafo sono i "Segnali di Sicurezza". Queste icone sono utilizzate per richiamare l'attenzione su strumenti o procedure che potrebbero essere pericolose per l'utente e per qualunque altra persona stia utilizzando lo strumento.

FORNIRE SEMPRE UNA COPIA DI QUESTO MANUALE A CHIUNQUE UTILIZZI LO STRUMENTO. PRIMA DI METTERE IN FUNZIONE IL COMPRESSORE D'ARIA LEGGERE TUTTE LE ISTRUZIONI CONTENUTE IN QUESTO MANUALE E QUELLE FORNITE DAL PRODUTTORE PER GLI ACCESSORI, PRESTANDO PARTICOLARE ATTENZIONE ALLE "NORME DI SICUREZZA" PER PREVENIRE LESIONI PER L'OPERATORE.

Controllo

Disimballare il compressore d'aria e annotare il numero di serie dello strumento nello spazio appositamente preposto. Verificare che durante il trasporto non si siano verificati danni visibili o presunti. Prima di mettere in funzione il compressore d'aria, assicurarsi di aver sostituito tutti i componenti danneggiati e di aver riparato i meccanismi.

NUMERO DI SERIE_____

Per assistenza o commenti chiamare la linea verde SENCO: **1-800-543-4596** o inviare una e-mail:
toolprof@Senco.com

Prima di chiamare è necessario avere a portata di mano le seguenti informazioni:

1. Numero del modello
2. Numero di serie
3. Data e luogo di acquisto

Senco, 4270 Ivy Pointe Blvd., Cincinnati, OH 45245

Misure Di Sicurezza

Leggere Tutte Le Misure Di Sicurezza Prima Di Utilizzare Il Compressore D'Aria

Rischio	Conseguenze Potenziali	Prevenzione
Pericolo Di Elettroshock O Elettrocuzione  	• Se il compressore d'aria non è correttamente connesso a terra, potrebbero verificarsi lesioni gravi e morte. Il compressore d'aria è alimentato da elettricità e può provocare elettroshock o elettrocuzione qualora non venga usato propriamente.	• Assicurarsi che il connettore d'aria sia collegato a una presa per la corrente perfettamente connessa a terra e che il voltaggio fornito sia corretto e i fusibili di protezione adeguati.
	• Il cavo elettrico può causare elettroshock.	• Verificare il buono stato del cavo di alimentazione e controllare che non siano presenti segni di danneggiamento da calore. Qualora il cavo sia difettoso, sostituirlo prima di usare il compressore. • Mantenere asciutte e sospese da terratutte le connessioni. Evitare di lasciare le connessioni nelle immediate vicinanze di acqua, non toccare la presa della corrente con mani bagnate. • Per staccare il cavo elettrico dalla presa, evitare di tirarlo.
	• Se il compressore d'aria non viene maneggiato in modo corretto può provocare elettroshock.	• Non toccare il compressore quando bagnato e non utilizzare con pioggiaEvitare l'impiego del compressore con protezioni dello stesso danneggiate o rimosse. .
	• Pericolo di lesioni gravi o morte se le riparazioni elettriche vengono effettuate da personale non qualificato.	• Ogni tipo di connessione o riparazione elettrica deve essere effettuata esclusivamente da personale autorizzato conforme alle normative elettriche nazionali e locavigenti. • Prima di aprire la scatola delle connessioni elettriche, assicurarsi che il compressore sia spento, scaricare la pressione e staccare direttamente dalla spina il cavo di alimentazione dello strumento. Lasciare raffreddare il compressore d'aria. Non lavorare mai sul compressore spento senza rispettarle norme di sicurezza, anche se lo strumento in quel momento non è in funzione, potrebbe accendersi in un qualsiasi momento!

Misure Di Sicurezza

Leggere Tutte Le Misure Di Sicurezza Prima Di Utilizzare Il Compressore D'Aria

Rischio	Conseguenze Potenziali	Prevenzione
Pericolo Di Eslosione O Incendio  	• Le scintille elettriche che normalmente si verificano nel motore e nell'interruttore di pressione possono causare lesioni gravi o morte.	• Utilizzare sempre il compressore in un luogo ben ventilato e lontano da vapori infiammabili, polvere combustibile, gas e altri materiali suscettibili di combustione. • Se si sta spruzzando materiale infiammabile tenere il compressore d'aria ad almeno 6 metri di distanza dalla zona di intervento. (Necessario probabilmente un naspo aggiuntivo).
	• Possono verificarsi lesioni gravi se una qualunque delle bocchette di ventilazione del compressore si ottura causando il surriscaldamento dello strumento e l'incendio dello stesso.	• Non collocare oggetti contro o sopra il compressore d'aria. Utilizzare il compressore d'aria ad almeno 30cm di distanza dalla parete o dalleventuale ostacolo che potrebbe limitare la ventilazione adeguata.
Pericolo Di Scoppio 	• Pericolo di lesioni gravi o morte derivanti da esplosione del serbatoio dell'aria se la manutenzione è insufficiente.	• Svuotare quotidiamente il serbatoio dell'aria o comunque dopo ogni utilizzo per evitare l'accumularsi dell'umidità nel serbatoio. • Qualora il serbatoio perdesse aria, sostituirlo immediatamente. Non apportare modifiche nè saldature al serbatoio o ai suoi accessori. • Non modificare i settaggi di pressione impostati dal produttore.
	• Pericolo di lesioni gravi causate da avaria del compressore d'aria o dall'esplosione degli accessori per uso di componenti, parti di ricambio ecc. non adeguati.	• Non superare la capacita massima ammissibile dichiarata dal produttore per gli accessori. • Per il tubo di scarico, non impiegare tubi in plastica o giunti saldati a stagno a causa del grande calore. • L'uso del compressore d'aria per il gonfiaggio di piccoli oggetti quali giocattoli non è consigliato. • Tutti i tubi flessibili e montaggi saranno adatti ad uso del luogo alla pressione di esercizio massima permessa del compressore portatile. • Utilizzare solo ricambi originali SENCO per il vostro compressore d'aria.

IT

Misure Di Sicurezza



Leggere Tutte Le Misure Di Sicurezza Prima Di Utilizzare Il Compressore D'Aria

Rischio	Conseguenze Potenziali	Prevenzione
Pericolo Per Le Vie Respiratorie 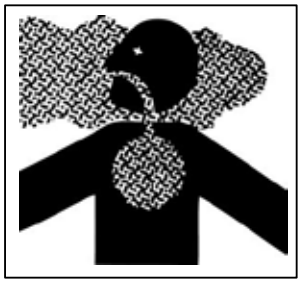	• Lesioni gravi o morte potrebbero verificarsi inalando l'aria compressa. Il flusso d'aria può contenere monossido di carbonio, vapori tossici e particelle solide.	• Non inalare nè direttamente neppurattraverso un respiratore collegato acompressore l'aria compressa dello strumento.
	• le sostanze spruzzate come vernici, solventi, sverniciatori, insetticidi ed antimuffe, contengono vapori nocivi e velenosi.	• Ulitizzare il compressore solo in luogo ben ventilato. Seguire le norme di sicurezza fornite con le sostanze spruzzate. Con alcune sostanze è necessario l'impiego di una mascherina.
Pericolo Di Ustioni 	• Pericolo di lesioni gravi se vengono toccate le parti metalliche scoperte. Queste parti metalliche possono rimanere calde per lungo tempo anche a strumento ormai spento.	• Evitare che parti del corpo o altri materiali entrino in contatto con le parti metalliche scoperte del compressore d'aria, motore o tubazioni.
Pericolo Di Essere Colpiti Da Oggetti Volanti 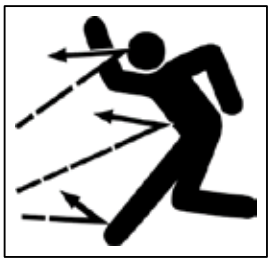	• Il flusso di aria compressa può danneggiare i tessuti blandi.	• Utilizzare sempre occhiali di sicurezza modello OSHA "Z87"per proteggersi dagli eventuali residui volanti. • Non direzionare il flusso d'aria verso se stessi, altre persone o animali. • Non lasciare mai incustodito il compressore d'aria. Prima di effettuare interventi di manutenzionconnessione di accessori, ecc, ricordarsi sempre di spegnere il compressore d'aria e di scaricare la pressione.
Indossare Sempre Occhiali Protettivi 	• Lesioni gravi potrebbero verificarsi a causa di residui sciolti lanciati a grande velocità dal getto d'aria compressa.	• Mantenere sempre una distanza di sicurezza tra il compressore e le persone o gli animali. • Non muovere il compressore d'aria mentre il serbatoio è ancora pressurizzato. Non cercare di muovere il compressore tirandolo dal naspo.

IT

Misure Di Sicurezza

Leggere Tutte Le Misure Di Sicurezza Prima Di Utilizzare Il Compressore D'Aria

Rischio	Conseguenze Potenziali	Prevenzione
Pericolo Di Essere Colpiti Da Parti In Movimento  **Attenzione: La Macchina Potrebbe Partire Senza Preavviso** 	• Rischio di lesioni provocate da parti in movimento. Questo compressore d'aria funziona in automatico quando l'interruttore della pressione è in posizione **ON (1)**/Auto (acceso/automatico).	• Spegnere sempre il compressore d'aria se non in uso. Prima di effettuare interventi di manutenzionspurgare la valvola di pressione e staccare il cavo elettrico dalla presa. Tutte le riparazioni del compressore devono essere effettuate da personale tecnico autorizzato. Non lavorare mai sul compressore spentsenza rispettare le norme di sicurezza, anche se lo strumento in quel momento non è in funzione, potrebbe accendersi in un qualsiasi momento!
	• Rischio di lesioni causate dall'uso negligente.	• Non utilizzare il compressore se le protezioni e i rivestimenti non sono presenti. Provvedere alla sostituzione di questi prima dell'utilizzo.
Pericolo Da Negligenza 		• Tenere il compressore d'aria lontano dalla portata di bambini ed adolescenti. • Fare sempre attenzione a quello chsi sta facendo. • Non utlizzare in situazioni di stanchezza, sotto effetto di alcool o droghe. • Sapere cosa fare per spegnere lo strumento, essere informati delle verifiche necessarie da effettuare al compressore.
Rischio Di Danno Al Compressore	• Pericolo di dover apportare riparazioni urgenti.	• Non utilizzare il compressore senza filtro d'aria. • Non utilizzare in un ambiente con sostanze corrosive. • Sistemare il compressore d'aria in posizione stabile e sicura per evitare che questo cada mentre in funzione. • Seguire tutte le norme di manutenzione presentate in questo manuale.

! TENERE QUESTE ISTRUZIONI SEMPRE A PORTATA DI MANO !

IT

Caratteristiche Del Compressore

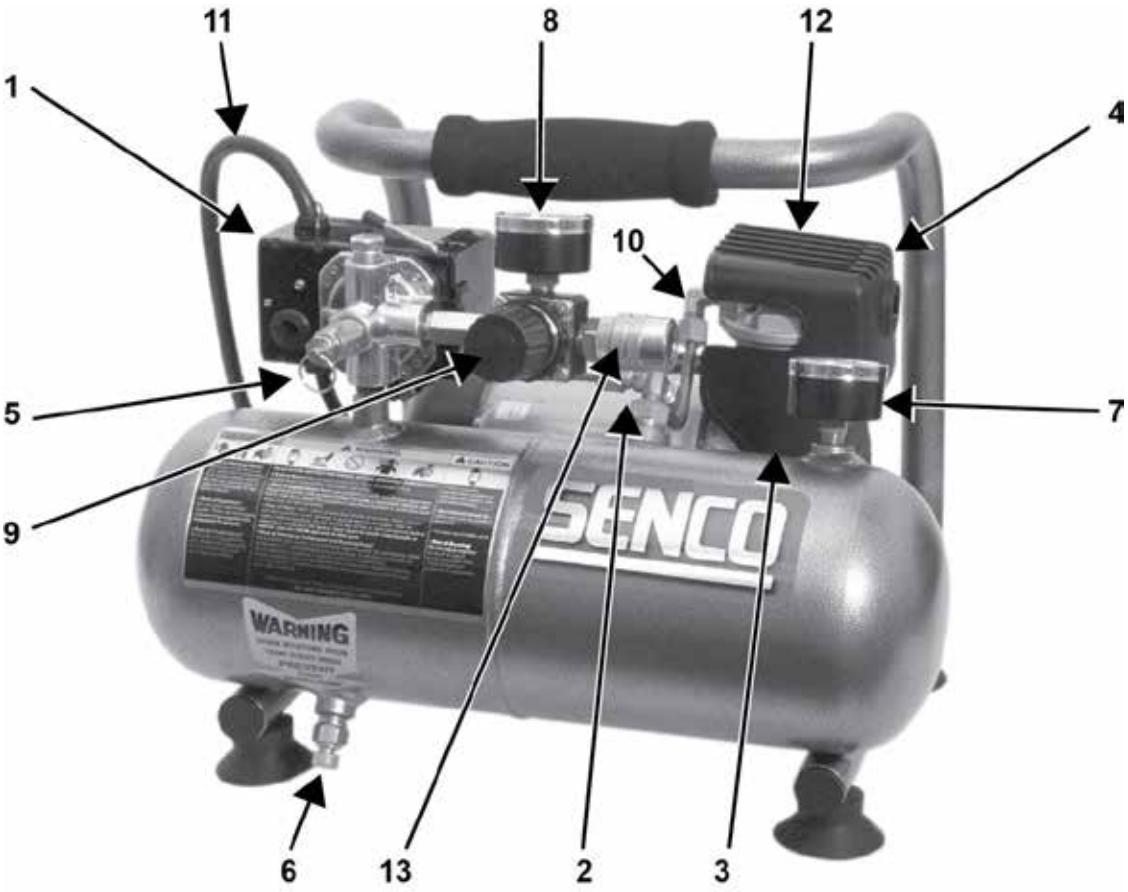

1.	Interruttore di motore/pressione
2.	Ventola/Riposizionamento
3.	Filtro di ingresso aria
4.	Pompa del compressore
5.	Valvola di sicurezza
6.	Valvola di spurgo del serbatoio d'aria
7.	Manometro del serbatoio
8.	Manometro di pressione di uscita
9.	Regolatore di pressione
10.	Tubo di scarico
11.	Cavo di alimentazione a 230 volts
12.	Bocchette di ventilazione/coperture protettive
13.	Disconnessione veloce

Caratteristiche Del Compressore

1) Interruttore Di Motore/Pressione: Questo interruttore serve per azionare o spegnere il compressore d'aria. Mettendolo in posizione **ON (1)** (acceso) si fornirà alimentazione automatica all'interruttore di pressione che azionerà il motore quando la pressione sarà adeguata,ovvero più bassa della pressione di accensione selezionata dal produttore. Quando si colloca in posizione **ON (1)** (accensione/arresto), l'interruttore di pressione spegne il motore quando la pressione del serbatoio arriva al punto di "disattivazione" impostata dal produttore. Per misure di sicurezza, questo interruttore dispone di una valvola di sicurezza di pressione ubicata sul lato dell'interruttore, in modo da scaricare automaticamente l'aria compressa dalla pompa del compressore e dal tubo di spurgo in caso il compressore arrivi alla situazione di "disattivazione" o nel caso in cui il motore si spenga. In questo modo il motore può mettersi nuovamente in funzione. Selezionando la posizione **OFF (0)** (spento) si spegne il compressore d'aria.

2) Sovraccarico Del Motore: Il motore ha un interruttore di protezione situato sulla pompa. L'interruttore scatterà nel caso di un eccessivo consumo di corrente per proteggere il motore e l'operatore. Ripristinare l'interruttore spingendo lo stelo in plastica nera all'interno dell'alloggiamento. Ripristinare l'interruttore se è scattato.

3) Filtro Di Ingresso D'Aria: Il filtro è stato progettato per pulire l'aria che entra nella pompa. Per fare in modo che l'aria in ingresso sia sempre secca, fresca e pulita, è necessario che il filtro sia sempre pulito e le bocchette di ventilazione libere da ostruzioni. Per pulire il filtro, rimuoverlo e pulirlo con acqua tiepida insaponata. Risciacquare e lasciare asciugare.

4) Pompa Del Compressore D'Aria: Per comprimere l'aria, il pistone si muove in senso verticali nel cilindro. Nella corsa discendente, la valvola di ingresso aspira l'aria dall'esterno e la valvola di uscita rimane chiusa. Nella corsa ascendente, l'aria si comprime, la valvola di ingresso si chiude e l'aria compressa è spinta verso l'esterno attraverso la valvola di uscita prima, il tubo di scarico , la valvola di ritenzione e quindi all'interno del serbatoio dell'aria.

5) Valvola Di Sicurezza: Questa valvola è disegnata per evitare falle del sistema, scaricando la pressione del sistema quando l'aria compressa raggiunge un livello predeterminato. Questa valvola è impostata direttamente dal produttore e non deve essere modificata. Per verificare il suo corretto funzionamento, tirare l'anello, dovrebbe uscire pressione. Rilasciando l'anello, i parametri vengono ristabiliti.

6) Valvola Di Spurgo: Questa valvola serve per spurgare l'umidità del serbatoio d'aria quando il compressore si spegne. **NON cercare di aprire la valvola di spurgo con pressione superiore ai 0.7 bar!** Per aprire la valvola di spurgo girare la manopola in senso antiorario; inclinare il serbatoio per assicurarsi che tutta la condensa si svuoti attraverso la valvola.

7) Manometro Del Serbatoio D'Aria: Questo manometro indica la pressione d'aria all'interno del serbatoio. (o dei serbatoi).

8) Manometro Di Pressione Di Uscita: Questo manometro indica la pressione d'aria disponibile al lato del regolatore. Questa pressione viene controllata dal regolatore ed è sempre minore o ugualle alla pressione del serbatoio.

9) Regolatore Di Pressione: La pressione d'aria nel serbatoio è controllata dal regolatore. Girare la manopola in senso antiorario per aumentare la pressione di scarico e, in senso opposto per diminuirla. Seguire le istruzioni di funzionamento dello strumento per la portata di pressione consigliata.

10) Tubo Di Scarico: Ricordare che il tubo di scarico è ad alta temperatura. **Superfici Calde - Non rimuovere la copertura protettiva. La temperatura risulta molto alta dopo un utilizzo intenso.**











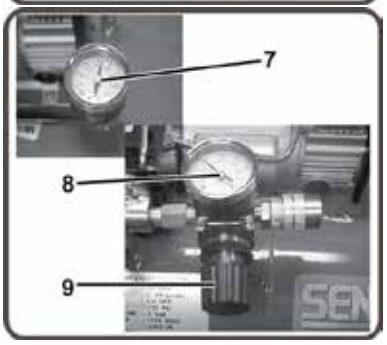



IT

Preparazione

Montaggio Iniziale

1. Leggere attentamente le norme di sicurezza prima di procedere al montaggio del compressore d'aria.

Collocamento

Attenzione	**Per evitare di danneggiare il compressore d'aria, non inclinarlo più di 10„ in senso trasversale o longitudinale.**

1. Collocare il compressore d'aria a una distanza di almeno 30cm dagli ostacoli che potrebbero impedirne una ventilazione adeguata.

   Non collocare il compressore d'aria in un luogo:

   - Dove ci sono segni di fuoriuscita di olio o gas.
   - Dove potrebbero essere presenti materiali o vapori infiammabili.

Avvertenza 	**Pericolo di gravi lesioni o morte se le scintille dell' interruttore del motore e di pressione entrano in contatto con vapori infiammabili, polvere combustibile, gas o altri materiali combustibili. Quando il compressore è impiegato per pitturare, con una pistola, collocarlo sempre distante dalla superficie di lavoro, utilizzando naspi aggiuntivi per la ventilazione al posto di prolunghe elettriche.**

   - Dove la temperatura ambientale è inferiore a 0C o superiore ai 40C.
   - Dove acqua o aria eventualmente fornita al compressore potrebbe essere eccessivamente sporca.

Sistema Elettrico

Pericolo 	**Una connessione sbagliata strumento-connessione a terra può causare elettroshock o elettrocuzione. In caso di dubbi sull'esattezza della connessione a terra, consultare un elettricista o un tecnico affidabile. Non impiegare alcun tipo di adattatore con questo prodotto. Nel caso sia necessaria la riparazione o la sostituzione del cavo o della presa, non collegare il cavo di messa a terra con nessuna estremità piatta. Il cavo con isolamento di superficie di colore verde, con o senza righe gialle, è il cavo di messa a terra.**

Avvertenza 	**Il prodotto deve essere connesso a terra. In caso di malfunzionamento o danno, la connessione a terra riduce il rischio di elettroshock. Questo prodotto è fornito di un cavo con un conduttore di connessione a terra dell'apparecchiatura e ha una presa tipo di connessione a terra. La presa con la connessione a terra deve essere i nserita ad un interruttore correttamente installato e connesso a terra, secondo tutti i codici e le ordinanze a rispetto.**

1. SENCO® NON CONSIGLIA L'USO DI PROLUNGHE, in quanto si può verificare perdita di potenza e surriscaldamento del motore. Si raccomanda l'uso di un naspo di aria aggiuntivo. Se l'uso della prolunga è inevitabile, deve essere connesso ad un interruttore azionato da corrente di scarico a terra (GFCI) protetto adeguatamente da scatole o altre protezioni.

   Quando viente impiegata una prolunga:

Lunghezza del cavo	Calibro del cavo
Fino a 7,5m	12 AWG
Fino a 30m	10 AWG
Fino a 50m	8 AWG
Fino a 75m	6 AWG

   Impiegare soltanto cavi di prolunga con capacità elettrica non inferiore alla capacità nominale del prodotto. Non utilizzare cavi danneggiati. Esaminare il cavo di prolunga prima di usarlo e cambiarlo in caso di danneggiamento. Non maltrattare il cavo di prulunga e non tirare per scollegarlo dalla presa. Tenere il cavo lontano dalle fonti di calore e dagli angoli. Spegnere sempre l'interruttore del compressore d'aria prima di staccare la presa dall'interruttore.

Funzionamento

Checklist Preliminare

1. Rimuovere l'umidità all'interno del serbatoio del compressore. Scaricare la pressione in eccesso e aprire la valvola di spurgo ubicata nella parte inferiore del serbatoio. Rimuovere la pressione eccessiva tirando l'anello della valvola di sicurezza o con uno strumento d'aria, quindi aprire la valvola di scarico nel fondo del serbatoio d'aria. Chiudere energicamente.



Avvertenza: Rischio di lesioni corporali. NON cercare mai di aprire la valvola di spurgo quando al pression nel serbatoio è superiore ai 0.7 bar!

2. Assicurarsi che l'interruttore del motore del compressore sia in posizione **OFF (0)**.
3. Assicurarsi che tutte le valvole di sicurezza siano in funzione.
4. Assicurarsi che tutte le protezioni e i rivestimenti siano in correttamente posizionati e saldamente installati.

Messa In Funzione

1. Assicurarsi che la leva dell'interruttore sulla scatola di pressione sia in posizine **OFF (0)**.
2. Inserire il cavo di alimentazione in una presa con la messa a terra.
3. Spostare la leva dell'interruttore sulla scatola di pressione in posizione **ON (1)**.
4. Con questa operazione, il compressore d'aria si **Avviera** per aumentare la pressione nei serbatoi d'aria e si **Fermera** una volta raggiunta la pressione corretta. Con il diminuire della pressione dovuto all'uso, il compressore **Carichera** pressione nuovamente.
5. Impostare la pressione muovendo il regolatore della manopola di pressione in senso antiorario per ridurre la pressione e in senso orario per aumentarla.
6. Se si verificano rumori o vibrazioni strane, spegnere il compressore d'aria e consultare la sezione relativa alla "Localizzazione e soluzione delle avarie."

Spegnimento

1. Per spegnere il compressore d'aria muovere la leva dell'interruttore di pressione in posizione **OFF (0)**. Non spegnere MAI il compressore staccando la spina. Serio rischio di elettrocuzione.
2. Spurgare l'aria dal serbatoio utilizzando la chiave pneumatica connessa allo strumento oppure tirando l'anello della valvola di sicurezza.
3. Quando la pressione all'interno del serbatoio indica meno di 0.7 bar, aprire la valvola di uscita situata sotto ogni serbatoio per far fuoriuscire l'umidità.
4. Lasciare raffreddare il compressore.
5. Pulire il compressore con un panno e riporlo in un luogo sicuro non esposto a fenomeni di congelamento.

Manutenzione

Leggere il manuale d'uso prima di effettuare lavori di manutenzione. Le procedure indicate devono effettuarsi solo a compressore spento e per lavori di manutenzione.

1. Spegnere il compressore d'aria.



Avvertenza: Anche se il compressore non è in funzione, usare la massima cautela in quanto potrebbe rimettersi in moto in qualsiasi momento!

2. Staccare il cavo di alimentazione.
3. Aprire tutte le valvole di spurgo.
4. Aspettare che il compressore si raffreddi prima di iniziare la manutenzione.

Quadro Delle Operazioni Di Manutenzione			
Interventi	**Giornalieri**	**Settimanali**	**Mensili**
Svuotare la condensa dal serbatoio (dai serbatoi) dell'aria	**X**		
Revisionare in caso di rumore o vibrazioni strane	**X**		
Revisionare che non ci siano fughe d'aria	**X**		
Ispezionare il filtro dell'aria		**X**	
Pulire esternamente il compressore		**X**	
Revisionare la valvola di sicurezza			**X**

IT

Localizzazione e soluzione delle avarie

Sintomo 1. Il motore non funziona e non rip arte.	
Causa Probabile	**Soluzione**
• Il cavo di alimentazione non è connesso.	• Inserire il cavo nella presa con la messa a terra.
• L'interruttore di motore/pressione è in posizione **OFF (0)** (spento).	• Mettere l'interruttore in posizione **ON (1)** (acceso).
• E' scattato l'interruttore di surriscaldamento.	• Spegnere il comrpessore e attendere il raffreddamento del motore e verificare il disgiuntore di circuito del motore.
• Fusibile bruciato o disgiuntore scattato.	• Sostituire il fusibile o riattivare il disgiuntore di circuito. Provare l'amperaggio del fusibile Verificare se esistono situazioni di basso voltaggio Scollegare tutti gli altri artefatti elettrici dal circuito o far funzionare il compressore d'aria nel suo circuito di derivazione.
• Filo metallico non corretto o cavo di prolunga non adatto.	• Verificare il calibro corretto del filo e la lunghezza del cavo a pagina 10.
• La pressione del serbatoio sorpassa la pressione di "attivazione" dell'interruttore di motore/pressione.	• Il motore si azionerà automaticamente quando la pressione del serbatoio diminuisce ad un livello più basso della pressione di "attivazione" dell'interruttore di motore/pressione.
• La valvola di sicurezza nell'interruttore di motore/pressione non ha scarivcato la rpessione nella pompa.	• Purgare la conduzione muovendo l'interruttore in posizione **OFF (0)** (spento).
• Difetto nel motore, nel condensatore del motore, nell'interruttore del motore/pressione o nella valvola di ritenzione.	• Contattare il servizio clienti SENCO.

Sintomo 2. In posizione AVVIO/ARRESTO il motore continua a funzionare.	
Causa Probabile	**Soluzione**
• L'interruttore del motore/pressione non spegne il motore quando il compressore d'aria arriva alla pressione di "arresto" e la valvola di sicurezza si attiva.	• Mettere l'interruttore di motore/pressione in posizione **OFF (0)**. se il motore non si spegne, staccare dalla presa il compressore d'aria. Se i contatti elettrici sono saldati insieme, sostituire l'interruttore di pressione.
• La dimensione del compressore non è corretta.	• Limitare la pressione d'aria alla capacità del compressore. Usare uno strumento di dimensioni adeguate

Sintomo 3. L'aria continua a fuoriuscire dalla valvola di sicurezza dell'interruttore di motore/pressione dopo che il motore si è fermato.	
Causa Probabile	**Soluzione**
• La valvola di ritenzione è aperta.	• Rimuovere, pulire o sostituire.

Sintomo 4. L'aria continua a fuoriuscire dalla valvola di sicurezza dell'interruttore del motore/pressione mentre il motore è in funzione.	
Causa Probabile	**Soluzione**
• Interruttore del motore/pressione difettoso.	• Sostituirlo.

Sintomo 5. perdita d'aria dalla valvola di sicurezza.	
Causa Probabile	**Soluzione**
• Possibile valvola di sicurezza difettosa.	• Attivare la valvola di sicurezza tirando l'anello. Se perde ancora, sostituirla.
• Pressione eccessiva nel serbatoio.	• Interruttore del motore/pressione difettoso. Sostituirlo.

Localizzazione e soluzione delle avarie

Sintomo 6. Fughe di aria dagli accessori.	
Causa Probabile	**Soluzione**
• Gli accessori non sono ben chiusi.	• Stringere meglio i punti in cui fuoriesce l'aria. Controllare con soluzione di acqua e sapone. Non stringere eccessivamente.

Sintomo 7. Fuga d'aria dal serbatoio d'aria.	
Causa Probabile	**Soluzione**
• Serbatoio d'aria difettoso o ossidato.	• Il serbatoio deve essere sostituito. Non cercare di ripararlo! Non saldare, riparare od apportare modifiche.

Sintomo 8. Spiffero dal filtro di ingresso.	
Causa Probabile	**Soluzione**
• Valvola (di lamina) di ingresso danneggiata.	• Contattare il servizio clienti SENCO.

Sintomo 9. Pressione insufficiente nella pompa pneumatica o nell'accessorio.	
Causa Probabile	**Soluzione**
• La valvola del regolatore di pressione non è in posizione di pressione sufficiente o il regolatore di pressione è difettoso.	• Aggiustare la vite del regolatore di pressione in posizione corretta o sostituirla.
• Filtro di ingresso aria otturato.	• Pulirlo.
• Perdite d'aria.	• Verificare le possibili perdite e ripararle.
• Il compressore d'aria non è abbastanza grande per la quantità d'aria richiesta.	• Controllare la richiesta d'aria dell'accessorio. Se è maggiore dei CFM o della pressione fornita dal compressore, è necessario un compressore d'aria più potente.

Sintomo 10. Il compressore non produce aria a sufficienza.	
Causa Probabile	**Soluzione**
• Filtro di ingresso otturato.	• Pulirlo.
• Valvola (di lamine) difettosa.	• Svuotare il serbatoio d'aria e verificare con le specifiche il tempo impiegato per il pompaggio. Se il tempo impegato è minore, rimuovere la testa della pompa e controllare la valvola, pulirla o sostituirla.

Sintomo 11. Umidità nell'aria di scarico.	
Causa Probabile	**Soluzione**
• Condensa nel serbatoio causata da alto livello di umidità nell'atmosfera o dal fatto che il compressore non funziona abbastanza a lungo.	• Svuotare il serbatoio dopo ogni uso. Svuotare il serbatoio con frequenza qualora il clima sia umido e posizionare un filtro nel tubo dell'aria.

Specifiche compressore

N° del modello		PC1010EU/ PC1010EUS/ PC1010S	PC1010EU-2P	PC1010EUS-UK110
Motore	Potenza massima (cv)	0.5HP	0.5HP	0.5HP
	Potenza di esercizio (cv)	0.3HP	0.3HP	0.3HP
	Potenza massima (kw)	0.375KW	0.375KW	0.375KW
	Potenza di esercizio (kw)	0.230KW	0.230KW	0.230KW
	Voltaggio (V)	230V	230V	110V
	Amperaggio 6 (Hz)	50Hz	50Hz / 60Hz	50Hz
	RPM	2850	2850 / 3450	2850
Pompa del compressore	Numero di cilindri	1	1	1
	Tappa di compressione	1	1	1
	Basamento	Alluminio	Alluminio	Alluminio
	Cuscinetti	Cilindrici	Cilindrici	Cilindrici
	Cilindro	Alluminio	Alluminio	Alluminio
	Valvole	Di lamina singola	Di lamina singola	Di lamina singola
	Testa	Alluminio	Alluminio	Alluminio
	Filtro	Inserito	Inserito	Inserito
Aggiustamento dell'interruttore motore/pressione	Pressione di disinserimento (bar)	8,6	8,6	8,6
	Pressione di inserimento (bar)	6,6	6,6	6,6
	Controlli	ON(1)/OFF(0)	ON(1)/OFF(0)	ON(1)/OFF(0)
Serbatoio d'aria	Capacità (l)	3,8	3,8	3,8
Resa	Spostamento d'aria (l/min)	32	32 / 39	32
	Pressione massima (bar)	8,6	8,6	8,6
	l/min @ 4 bar	15	15 / 20	15
	l/min @ 6 bar	12	12 / 17	12
	l/min @ 7 bar	10	10 / 16	10
	l/min @ Pressione massima	9	9 / 11	9
	Tempo di pompaggio: 0-max bar (s)	160	160 / 110	160
	I tempi di recupero: 7-max bar (s)	48	48 / 30	48
Uscita aria	Tipo di connettore	3-in-1 universal	3-in-1 universal	3-in-1 universal
	Numero di prese d'aria	1	1	1
	Dimensione presa d'aria (cm)	1/4"	1/4"	1/4"
Peso	Netto (Kg)	9,1	9,3	9,1
Dimensioni	Di base lunghezza x profondità x altezza LxWxH (cm)	36x33x25	37x30x30	37x27x27
Rumore	Livello potenza di suono misurato (dBA)	78	78	78
	Livello potenza di suono garantito (dBA)	81	81	81

Dichiarazione Di Conformità

La società Senco Brands, Inc.
indirizzo 4270 Ivy Pointe Blvd., Cincinnati, Ohio 45245
conformemente alle seguenti direttive:
Direttiva macchine 2006/42/CE
Pressure Vessel Directive 2009/105/EC.
EMC Directive 2014/30/EU
Low Voltage Directive 2014/35/EU
RoHS Directive 2011/65/EU
Noise Emission Directive 2000/14/EC, 2005/88/EC
dichiara sotto la propria esclusiva responsabilità che: Modelli:

PC1010EU, PC1010EU-2P , PC1010EUS, PC1010EUS-UK110, PC1010PL, PC1010S, PC1010UK1, PC1010UK2

è conforme ai requisiti essenziali di salute e sicurezza previsti dai seguenti documenti:

EN ISO 14121-1:2007, EN ISO 3744:1995, EN ISO 4871:2009, EN1012-1:2010, EN 60204-1:2006+A1:2009, EN286-1:1998

Firmato: Chris Klein
Posizione: Responsabile di progettazione
Luogo di emissione: Senco Brands, Inc.
4270 Ivy Pointe Blvd., Cincinnati, Ohio 45245
Edizione originale: 4 Settembre 2014
Rappresentante autorizzato:
(autorizzato alla compilazione del rapporto tecnico)
Nome: Peter van der Wel
Indirizzo: Senco Brands B.V.
Geurdeland 17E, 6673 DR Andelst, The Netherlands

1. Senco Professional End User Warranty Policy

Considering the following constraints Senco underwrites the reliability and the quality of its supplied authorised Senco branded products.

1.1 Senco warrants to the end user that the following products will be free from defects in construction, assembly and material for the warranty period specified below.

Product	Warranty period
Senco ® XP Series-Red Cap, pneumatic tools	Five years
Senco ® XP Series-Black Cap, pneumatic tools	Two years
Senco Pro Series, pneumatic tools	One year
Senco Semi-Pro Series, pneumatic tools	One year
Senco DuraSpin ® Series, electric and battery tools	One year
Senco Cordless battery tools	Two years
Senco batteries and chargers for tools	One year
Senco gas tools	Two years
Senco Reconditioned Products	One year
Senco other tools	One year
Senco Compressors	One year

1.2 The warranty period starts on the day the end user purchases the product and/or 1 year after the tool has been deleted from the product line, which ever date comes first.

1.3 To claim warranty the end user needs to send the defective products or their parts, including the serial number and the original and dated sales receipt or proof of purchase from the original retailer or dealer, freight prepaid to the original retailer or dealer.

1.4 Senco is not obliged to do any repairs or replacements on any products or their parts on site.

1.5 During the warranty period Senco or its distributors will repair or replace defective products or their parts, exclusively or mainly as a result of an imperfection in construction, assembly or material, at Senco's option and expense, subject to the constraints of this warranty policy.

1.6 The repair or replacement of products or their parts under warranty, does in no case lead to prolongation of the warranty period. For every replacement product or part, the remaining original warranty period of the replaced product or part is applicable.

1.7 Senco will become the owner of the products or parts that have been replaced by Senco or its distributors as a result of being compliant to Senco's warranty, without being obligated any compensation in this matter.

1.8 Excluded from the warranty are:

- Normal wear and tear parts, for example rubber o-rings, seals, driver blades, piston stops, piston/driver assemblies, isolators, drive belts, air filters and fuel systems, bits;
- Any imperfection that is a result of or has evolved from the fact that there has not been used clean, dry regulated compressed air and/or the air pressure applied has exceeded the maximum indicated on the tool casting (pneumatic tools);
- Any imperfection that is a result of or has evolved from normal wear, misapplication, abuse/misuse, improper modifications or storage, shipping/transport, accidents, neglect, operation at other than recommended speeds or voltage (electric units only);
- Any imperfection that is a result of or has evolved from explosions, fires and natural disasters, like hurricanes, floods and earthquakes;
- Any imperfection that is a result of or has evolved from not following operating instructions, specifications and / or maintenance schedules. Read the Operator Manual for use, specifications and maintenance instructions;
- Any imperfection that is caused by repairs, modifications to the product or attempts to do so by the end user or any third party;
- Labour charges or loss or damage resulting from improper operation, maintenance or repairs are not covered by this warranty
- Any warranty claims that have been received after the warranty period, as specified in this end user warranty, has expired.

1.9 Additional costs like shipping/transport, special packaging requirements and costs of travel and accommodation, are at the end users expense.

1.10 If a complaint is unfounded, all costs incurred thereby, including handling, inspection, shipping and administrative costs on the side of Senco or its distributors, will be charged to the end user.

1.11 After expiration of the warranty period, all costs for repair or replacement, including handling, inspection, shipping and administrative costs will be charged to the end user.

1.12 Notwithstanding legal limitation periods, the limitation of all claims and appeals against Senco and third parties involved by Senco for the implementation of the agreement is one year.

1.13 If Senco fails to meet this agreement, it will not discharge the end user from the obligations arising under this or any other contract.

1.14 When the warranty terms can not be met, due to for example import or export prohibitions, strikes or other unforeseen circumstances, the warranty period will be extended accordingly.

1.15 Senco's liability is limited to the warranty. Senco is not liable for damage caused by the functioning or non-functioning of the products as delivered, repaired or modified by Senco or its distributors, including but not limited to, production losses, profit losses, reduced working range, commercial losses or consequential damages or indirect damages whatsoever.

www.senco-emea.com

PC1010

Compressore D'aria Elettrico

Parts Reference Guide

MODEL : PC1010EU

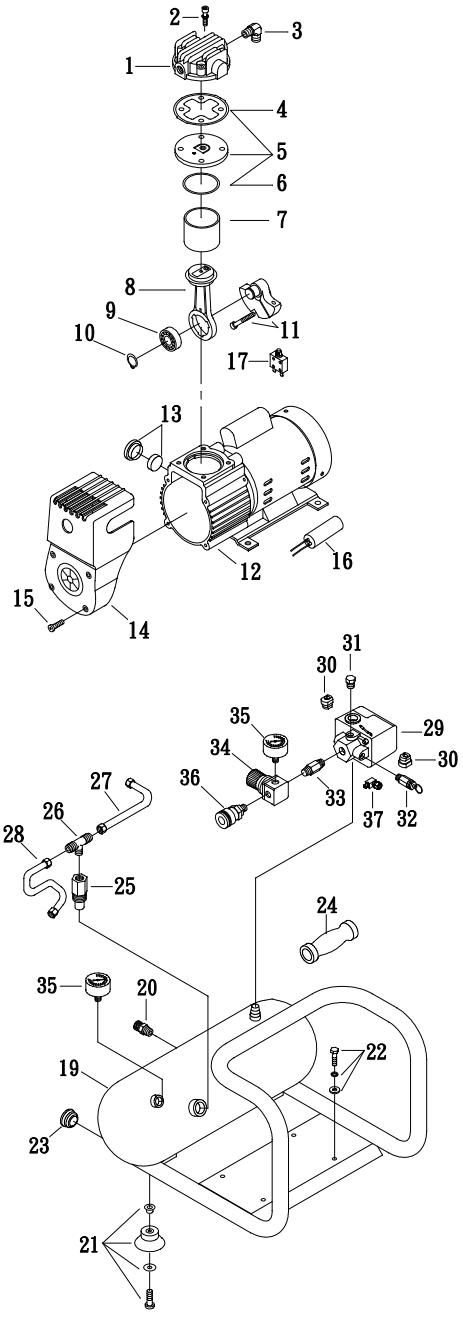

Ref. No.	Description	Part No.	Qty.
1	**Cylinder head**	**3101063A**	**1**
2	Allen bolt set	3B01-M05*060V	4
3	Exhaust elbow	2N06-01T02H	1
4	Cylinder head gasket	2G01-025H	1
5	Exhaust valve assembly	3B11-DC02A	1
6	Valve seat gasket	2G03-018	1
7	Cylinder	3201068	1
8	Rod assembly	3B3-MB02	1
9	Bearing	2N35-6201ZZC3	1
10	Clip	2N42-S12	1
11	Crankshaft & balancer	3304086	1
12	Motor set (230V)	3B8-MB0206S	1
	Motor set (110V)	3B8-MB0210S	1
13	**Air filter set**	**2140026**	**1**
14	**Shroud**	**2428015**	**1**
15	Bol t	2B02-FM4*015B	4
16	**Running capacitor (230V)**	**2E27-004F4525**	**1**
	Running capacitor (110V)	2E27-016F2530	1
17	Circuit breaker (230V)	2E25-01AS	1
	Circuit breaker (110V)	2E25-05A	1
18	Power cable (2 Pin)	2E01-029S	1
19	Air tank	34011740	1
20	**Drain valve**	**2405012**	**1**
21	Rubber pad set	3433011-ARS	4
22	Hexagon bolt set	3B00-FM06*012RS	4
23	Plug	2N32-W07RS	2
24	**Grip**	**2432107**	**1**
25	**Check valve**	**2414033A**	**1**
26	Unloading 3-way pipe	2N09-02H01T02H4	1
27	Unloading tube	3B2-02*190F	1
28	Discharge tube	2T02-02*0260RS	1
29	Pressure switch	2E21-AA256BPS	1
30	Strain relief bushing	2E04-008	2
31	Plug	2N33-009	1
32	**Pressure relief valve**	**2406021A**	**1**
33	Nipple	2N01-058RS	1
34	**Regulator**	**2408008RNX**	**1**
35	Pressure gauge	2D12-15D14BAR	2
36	Quick coupler (PC1010EU only)	07S1/4M-ERS	1
	Quick coupler (For PC1010EU combo kit, PC1010S,6PR2001N)	070S1/4M-C	1
37	**Unloading valve**	**2409015**	**1**
38	Power cable(3Pin)	2E01-044S	1

IT

PC1010 • Revised April 01, 2021 (Replaces 2/10/2016)

© 2021 by Kyocera Senco Europe

Spis treści:

Wprowadzenie 164
Ostrzeżenia 164
Przegląd 164

Zasady bezpieczeństwa pracy..... 165
Elektryczność
Możliwość pożaru
Wybuch
Wdychanie
Luźne elementy
Ruchome części
Zaniedbania
Uszkodzenie kompresora

Opis kompresora 169

Przygotowanie do pracy 171
Podłączenie po raz pierwszy
Włączenie
Elektryczność

Obsługa 172
Sprawdzenie przed pracą
Włączenie
Wyłącznie

Konserwacja 172

Rozwiązywanie problemów 173

Specyfikacja 175

Gwarancja 176

PL

WPROWADZENIE

I. BEZPIECZEŃSTWO PRACY

1. Obowiązkiem użytkownika jest przeczytanie i zrozumienie niniejszej instrukcji przed przystąpieniem do pracy z narzędziem. Nieprzestrzeganie niniejszych zaleceń może spowodować niebezpieczeństwo. Zachowaj instrukcję w bezpiecznym miejscu.
2. Wyjaśnienie symboliki:

! Ten symbol oznacza iż nieprzestrzeganie oznaczonych nim w instrukcji zaleceń może spowodować fizyczne niebezpieczeństwo. Należy uważnie stosować się do oznaczonych w ten sposób instrukcji i uważnie przestrzegać procedur. Instrukcja i zasady użytkowania powinna być udostępniona dla wszystkich użytkowników narzędzia. Oprócz opisanych w niniejszej instrukcji każdy użytkownik powinien stosować zasady bezpieczeństwa zgodnie z zaleceniami BHP.

OSTRZEŻENIE

"Niebezpieczeństwo, ostrzeżenie czy uwaga" - te ostrzeżenia dotyczące bezpieczeństwa pracy poprzedzone są znakiem "szczególne środki ostrożności". Ten znak używany jest aby podkreślić zasady bezpieczeństwa pracy które muszą być przestrzegane podczas pracy zkompresorem. Odpowiednio do ostrzeżeń bezpieczeństwa pracy używane są "znaki słowne", które wskazują na stopień niebezpieczeństwa i utraty zdrowia. Znaki słowne używane w niniejszej instrukcji obsługi to:

NIEBEZBIECZEŃSTWO: Oznacza zagrożenie sytuacją poważnego uszczerbku na zdrowiu lub śmierci, która nastąpi w wyniku nieprzestrzegania

OSTRZEŻENIE: Oznacza potencjalne zagrożenie sytuacją poważnego uszczerbku na zdrowiu lub śmierci która może nastąpić w wyniku nieprzestrzegania

UWAGA: Oznacza potencjalne zagrożenie sytuacją poważnego lub lekkiego uszczerbku na zdrowiu lub awarii kompresora, która może nastąpić w wyniku nieprzestrzegania podanych nakazów.

ZAWSZE ZADBAJ, ABY KAŻDA Z OSÓB UŻYWAJĄCYCH KOMPRESORA ZAPOZNAŁA SIĘ DOKŁADNIE ZE WSZYSTKIMI INSTRUKCJAMI DOTYCZĄCYMI BEZPIECZEŃSTWA PRACY ORAZ PRAWIDŁOWEJ OBSŁUGI URZĄDZENIA

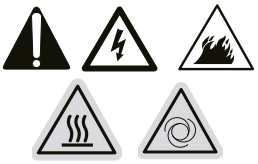

Te symbole umieszczone są po lewej stronie w poszczególnych paragrafach niniejszej instrukcji.
Należy zwracać szczególną uwagę na paragrafy oznaczone tymi symbolami, gdyż oznaczają one procedury, które mogą być niebezpieczne dla użytkownika kompresora.

SPRAWDZENIE KOMPRESORA

Po otrzymaniu przesyłki, wyjmij urządzenie z opakowania, sprawdzając jednocześnie czy nie uległ on uszkodzeniu podczas transportu. Upewnij się, że wszystkie części są na swoim miejscu i kompresor nie wykazuje uszkodzeń mechanicznych przed przystąpieniem do włączenia urządzenia.

MODEL .....
NUMER SERYJNY .....
DATA ZAKUPU .....

PL



OSTRZEŻENIA BEZPIECZEŃSTWA PRACY

Przeczytaj wszystkie ostrzeżenia dotyczące bezpieczeństwa pracy przed uruchomieniem kompresora.

NIEBEZPIECZEŃSTWO	Potencjalne konsekwencje	Zabezpieczenie
RYZYKO SZOKU ELEKTRYCZNEGO LUB PORAŻENIA PRĄDEM 	Poważne uszkodzenie ciała lub śmierć może grozić użytkownikowi w przypadku nieodpowiedniego uziemienia. Kompresor jest urządzeniem elektrycznym i może spowodować szok elektryczny bądź porażenie prądem w przypadku nieodpowiedniego użytkowania.Porażenie prądem może nastąpić poprzez przewód elektryczny	Upewnij się, że kompresor jest podłączony do odpowiednio uziemionego gniazdka elektrycznego, o odpowiednim napięciu (230V) i zabezpieczeniu. Sprawdź przewód elektryczny, czy nie jest uszkodzony w jakikolwiek sposób, przerwany czy przegrzany. Wymień uszkodzony kabel przed uruchomieniem kompresora. Zwróć uwagę aby wszystkie przewody i złącza elektryczne były suche. Nie pozwól na ich kontakt z wilgocią. Nigdy nie dotykaj przewodów mokrymi rękoma.
	Ryzyko szoku elektrycznego może wystąpić na skutek nieodpowiedniej obsługi kompresora.	Nigdy nie wyrywaj ani nie ciągnij za kabel elektryczny aby wyciągnąć wtyczkę z gniazdka. Nigdy nie używaj kompresora w mokrym, wilgotnym pomieszczeniu, lub na zewnątrz, jeżeli pada deszcz.
	Poważne uszkodzenie ciała lub śmierć może nastąpić w wyniku usiłowania naprawy przez nieautoryzowany personel.	Nigdy nie używaj kompresora jeżeli zabezpieczenia wokół kabla są uszkodzone lub usunięte. Jakakolwiek ingerencja w przewód elektryczny lub kompresor powinna być zawsze wykonywana przez Autoryzowany Personel Serwisu SENCO. Nigdy sam nie manipuluj i nie otwieraj urządzenia. Przed otwarciem kompresora, zawsze go wyłącz, pozwól ciśnieniu na wyrównanie i odłącz od źródła zasilania. Pozwól na jego schłodzenie. Nigdy nie zakładaj, że kompresor jest zabezpieczony ponieważ nie jest używany. Pamiętaj, że może włączyć się w każdej chwili.



RYZYKO WYBUCHU POŻARU 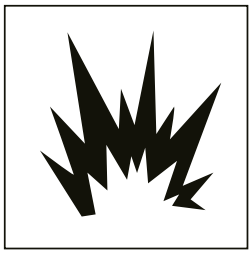	Poważne uszkodzenia ciała lub śmierć mogą nastąpić w wyniku iskrzenia elektrycznego w silniku i wyłączniku ciśnienia.	Zawsze używaj kompresora w dobrze wentylowanym pomieszczeniu, wolnym od pyłów, gazów i innych znajdujących się w powietrzu substancji. Podczas malowania (spray) materiałów łatwopalnych umieść kompresor w odległości przynajmniej 6 m. (potrzebny będzie dodatkowy wąż).
	Poważne uszkodzenie ciała może nastąpić jeżeli filtry powietrza w kompresorze są uszkodzone lub zabrudzone, powodując przegrzanie kompresora i możliwość zapalenia.	Nigdy nie kładź żadnych rzeczy na kompresorze. Używaj kompresora zawsze w odległości min. 30 cm od ściany czy innych obiektów mogących zakłócić prawidłową wentylację.
RYZYKO WYBUCHU 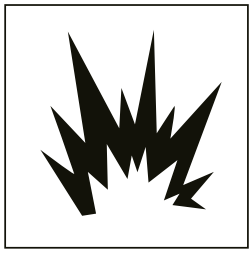	Poważne uszkodzenie ciała może nastąpić w wyniku eksplozji zbiornika powietrza, jeśli nie będzie on odpowiednio konserwowany.	Wysusz zbiornik powietrza codziennie, lub po każdym użyciu, aby zapobiec gromadzeniu się w nim wilgoci. Jeżeli zauważysz wyciek ze zbiornika powietrza, natychmiast wymień zbiornik. Nigdy nie próbuj naprawiać, modyfikować czy w inny sposób samemu ingerować w zbiornik czy jego elementy. Nigdy nie zmieniaj fabrycznych ustawień ciśnienia powietrza. Nigdy nie przekraczaj zalecanego przez producenta maksymalnego ciśnienia dla prawidłowej pracy kompresora i nie używaj innych niż polecane akcesoriów.
	Poważne uszkodzenie ciała może nastąpić jeżeli kompresor wykorzystywany jest niezgodnie z jego przeznaczeniem, lub jeżeli akcesoria i części zastosowane nie były oryginalne dla urządzenia.	Z uwagi na wysoką temperaturę, nie używaj plastikowych rur ani innych nieodpowiednich złączy. Nigdy nie używaj kompresora do nadmuchiwania małych, lekkich rzeczy, takich jak zabawki. Zwróć uwagę aby węże podłączane do kompresora były odpowiednie do użycia przy maksymalnym ciśnieniu kompresora.

PL



PROBLEMY Z ODDYCHANIEM 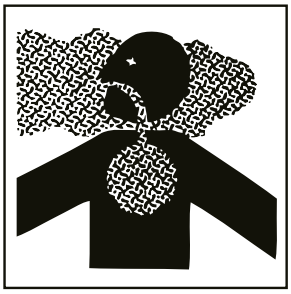	Poważne uszkodzenie ciała lub nawet śmierć mogą nastąpić w wyniku wdychania sprężonego powietrza. Opary powietrza mogą zawierać dwutlenek węgla i inne substancje toksyczne. Materiały do malowania ciśnieniowego (spray) takie jak farby, rozpuszczalniki zawierają trujące i toksyczne elementy	Nigdy nie wdychaj i nie wciągaj powietrza z kompresora ani bezpośrednio przez wąż podłączony do kompresora. Używaj kompresora tyko w dobrze wentylowanym pomieszczeniu. Stosuj się do zaleceń producenta w zależności od używanych materiałów. W niektórych przypadkach konieczne jest używanie respiratora oddechowego.
RYZYKO POPARZENIA 	Poważne uszkodzenie ciała lub nawet śmierć mogą nastąpić w wyniku kontaktu z odsłoniętymi elementami metalowymi. Te miejsca mogą pozostawać bardzo gorące nawet po wyłączeniu kompresora.	Nigdy nie dopuszczaj do kontaktu ciała lub innych substancji z nieosłoniętymi elementami metalowymi kompresora
RYZYKO LECĄCYCH ELEMENTÓW 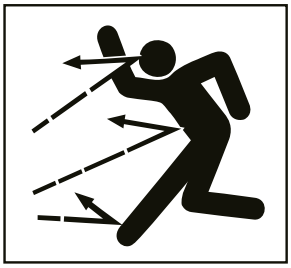	Uszkodzenia delikatnych tkanek mogą nastąpić w wyniku kontaktu ze sprężonym powietrzem.	Zawsze noś okulary ochronne zgodne z wymogami BHP aby uchronić oczy przed drobnymi elementami unoszącymi się z powietrzem. Nigdy nie kieruj strumienia sprężonego powietrza ku sobie, osobom trzecim lub zwierzętom. Nigdy nie zostawiaj włączonego kompresora, w przerwach w pracy. Wyłącz kompresor i wyrównaj ciśnienie z atmosferycznym przed przerwą, naprawą czy zmianą akcesoriów. Zawsze zachowuj bezpieczną odległość od ludzi i zwierząt podczas obsługi kompresora. Nie przenoś, nie ruszaj kompresora, jeżeli zbiornik znajduje się pod ciśnieniem. Nigdy nie przenoś kompresora ciągnąc za wąż pneumatyczny lub przewód elektryczny.
WYMAGANA OCHRONA OCZÓW 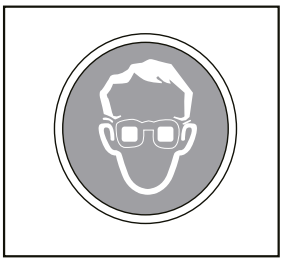	Poważne uszkodzenie ciała może wyniknąć z kontaktu z elementami będącymi wydmuchanymi z kompresora pod wysokim ciśnieniem	

PL



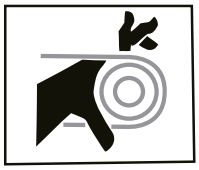 UWAGA: NARZĘDZIE MOŻE NAGLE SIĘ WŁĄCZYĆ 	Istnieje ryzyko uszkodzenia ciała w wyniku kontaktu z ruchomymi częściami. Pamiętaj, że kompresor włącza się automatycznie (cyklami) jeśli włącznik jest w pozycji „On/Auto”. Ryzyko zranienia w wypadku nieodpowiedniego zastosowania kompresora.	Zawsze wyłączaj kompresor, jeżeli go nie używasz. Zawsze odłącz kompresor od źródła prądu i wyrównaj ciśnienie znajdujące się w wężu pneumatycznym przed przystąpieniem do konserwacji. Wszystkie naprawy w kompresorze muszą tyć wykonywane tylko przez Autoryzowany Serwis SENCO. Nigdy nie zakładaj że kompresor jest zabezpieczony dlatego że nie jest używany w danej chwili. Pamiętaj, że może włączyć się w każdej chwili.
RYZYKO POWSTAŁE W WYNIKU ZANIEDBAŃ 		Nie używaj kompresora bez zabezpieczeń ochronnych (pokryw). Jeżeli są uszkodzone - wymień pokrywy przez użyciem kompresora. Nie dopuszczaj dzieci i osób niepełnoletnich do obsługi kompresora! Pracuj świadomie. Nie obsługuj urządzenia jeżeli jesteś pod wpływem środków odurzających lub alkoholu. Zapoznaj się dobrze z kompresorem. Twoja wiedza zabezpiecza cię przed ewentualnym wypadkiem. Zapoznaj się ze wszystkimi częściami kontrolnymi urządzenia.
RYZYKO USZKODZENIA KOMPRESORA	Potrzeba poważnej naprawy	Nie używaj kompresora bez filtrów powietrza. Nie używaj kompresora w warunkach sprzyjających powstawaniu korozji. Przed przystąpieniem do pracy ustaw urządzenie w bezpiecznej, stabilnej pozycji, tak aby nie groziło mu przewrócenie. Stosuj się do wszystkich zasad niniejszej instrukcji.

PL

OPIS KOMPRESORA

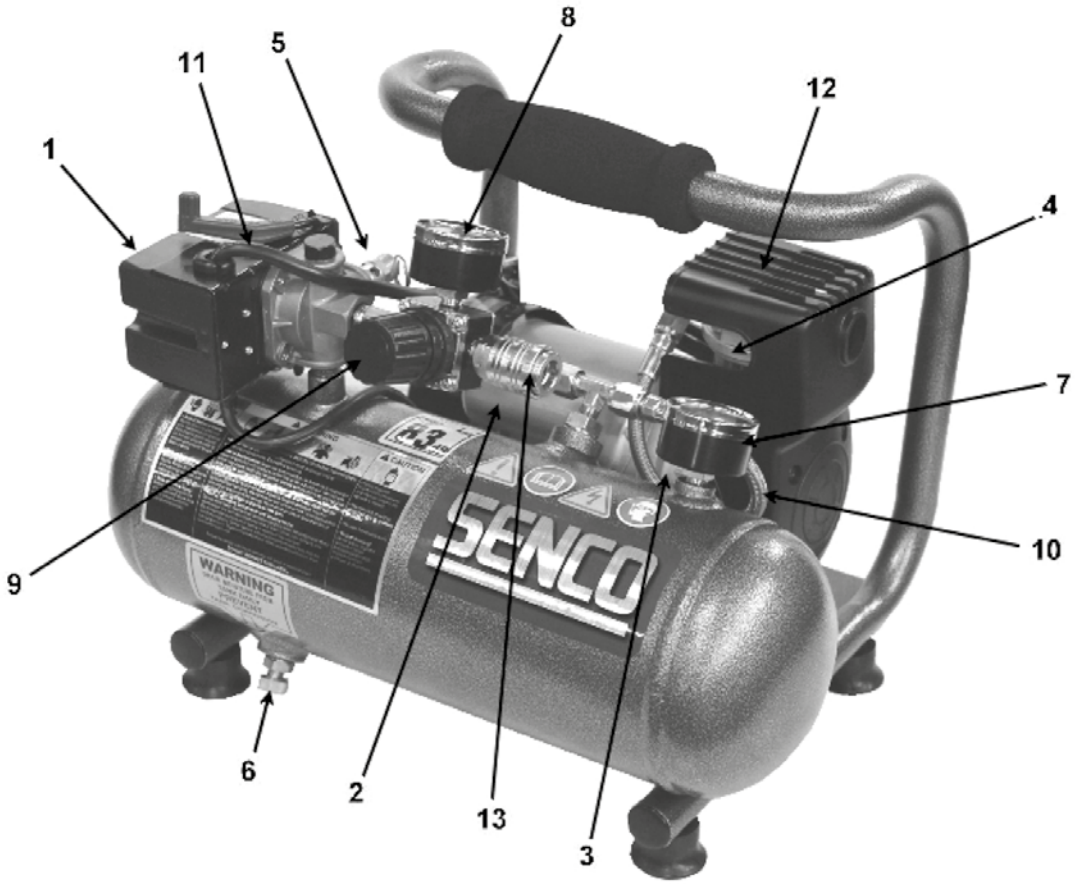

1. Włącznik ciśnienia /Silnika
2. Wyłącznik termiczny
3. Filtr powietrza
4. Pompa powietrzna kompresora
5. Zawór bezpieczeństwa
6. Zawór odwadniający zbiornika
7. Miernik ciśnienia w zbiorniku
8. Miernik ciśnienia wyjściowego
9. Regulator ciśnienia
10. Przewód ciśnieniowy
11. Kabel zasilający 230V
12. Otwory wentylacyjne / osłona wentylatora
13. Szybkozłącze

PL

CECHY KOMPRESORA

1. Silnik / Włącznik ciśnienia: Ten włącznik przeznaczony jest do włączania lub wyłączania kompresora. Ustawienie włącznika w pozycji On(1) powoduje automatyczne zasilanie kompresora i włączenie silnika kiedy ciśnienie w zbiorniku jest poniżej fabrycznego ustawienia odłączenia ciśnienia. Kiedy włącznik jest w pozycji On(1), wyłącznik ciśnienie zatrzyma silnik kiedy ciśnienie w zbiorniku osiągnie fabrycznie ustawione na odłączenie. Dla bezpieczeństwa. włącznik posiada również zawór zwolnienia ciśnienia, umieszczony z boku wyłącznika. Zawór automatycznie zwalnia sprężone powietrze z pompy kompresora i linii wyładowania, kiedy ciśnienie w kompresorze osiągnie ustawienia odłączenia, lub wyłączy się. Pozwala to na wolne załączenie silnika. Przełączenie włącznika w pozycję "Off" - wyłącza ładowanie z włącznika ciśnienia i zatrzymuje kompresor.

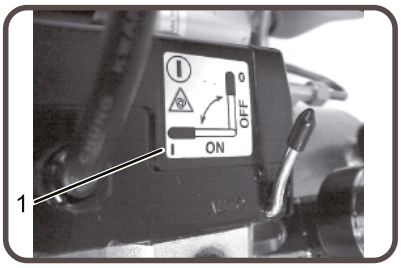

2. Wyłącznik termiczny: Silnik elektryczny posiada zabezpieczenie przed przegrzaniem termicznym. Jeżeli silnik jest przegrzany z jakiejś przyczyny, wyłącznik przesilenia termicznego wyłączy zasilanie, co ochroni silnik przed zniszczeniem. Poczekaj aż silnik ochłodzi się. Silnik posiada również hamulec magnetyczny. Wyzeruj wyłącznik jeżeli był wyrzucony.

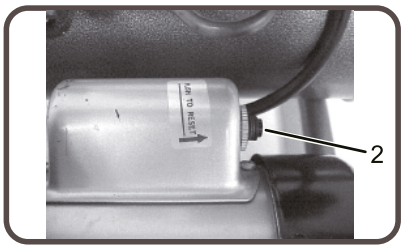

3. Filtr powietrza: Filtr ma za zadanie oczyszczać powietrze które wpływa do pompy. Aby upewnić się, że do pompy wpływa czyste, zimne i suche powietrze, filtr zawsze musi być czysty i osłony wentylacyjne wolne od jakichkolwiek przeszkód. Wyjęty filtr wymyj ciepłą wodą z mydłem. Wypłucz filtr i wysusz.

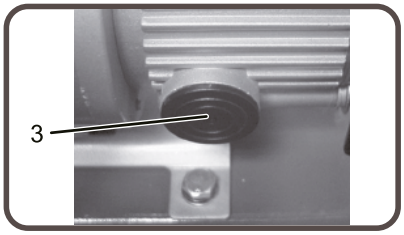

4. Pompa powietrzna kompresora: Aby sprężyć powietrze, tłok porusza się w dół i w górę wewnątrz cylindra. Przy ruchu w dół, powietrze ciągnięte jest przez zawór pobierający podczas gdy zawór wylotowy pozostaje zamknięty. Przy ruchu w górę, powietrze jest sprężane, zawór pobierający zamyka się i sprężone powietrze jest przepychane przezzawór wylotowy, przez przewód wyładowania, do zaworu sprawdzającego i zbiornika powietrza.

5. Zawór bezpieczeństwa: Jego zadanie to ochrona systemu poprzez zwolnienie ciśnienia z systemu kiedy sprężone powietrze osiągnie wcześniej określony poziom. Zawór jest zakładany fabrycznie i pod żadnym pozorem nie może być modyfikowany Aby sprawdzić, czy zawór pracuje prawidłowo, pociągnij za pierścień. Ciśnienie. powinno spaść. Po zwolnieniu pierścienia, system załączy się.

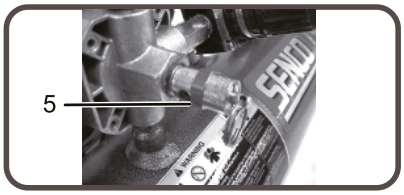

6. Zawór odwadniający zbiornika: Zawór odwadniający usuwa wilgoć ze zbiornika, kiedy kompresor jest wyłączony. Nigdy nie próbuj otwierać zaworu odwadniającego, jeżeli ciśnienie powyżej 0.7 bar znajduje się w zbiorniku powietrza! Aby otworzyć zawór odwadniający, przekręć gałkę zgodnie ze wskazówkami zegara. Przechyl zbiornik, aby upewnić się, że skondensowana wilgoć została usunięta z zaworu.



7. Miernik ciśnienia w zbiorniku: Miernik ten oznacza rezerwę sprężonego powietrza która znajduje się w zbiorniku.

8. Miernik ciśnienia wyjściowego: wskazuje ciśnienie powietrza które dostępne jest po wyjściowej stronie regulatora. Ciśnienie to jest kontrolowane przez regulator i zawsze jest mniejsze lub równe z ciśnieniem w zbiorniku powietrza.

9. Regulator ciśnienia: Ciśnienie powietrza przychodzącego ze zbiornika powietrza jest regulowane przez gałkę regulatora. Po przekręceniu gałki regulującej ciśnienie zgodnie ze wskazówkami zegara, ciśnienie zwiększy się, w kierunku odwrotnym następuje zmniejszenie ciśnienia.

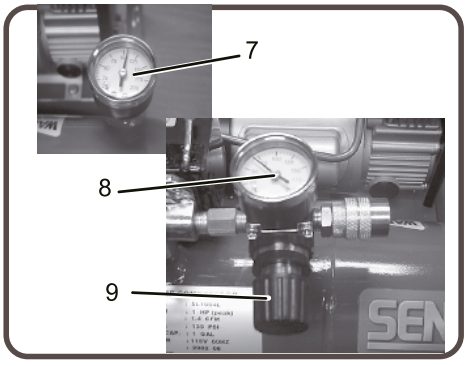

10. Przewód ciśnieniowy. Uwaga, pamiętaj że przewód ciśnienia jest bardzo gorący!

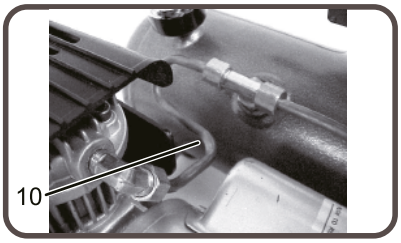

PL

PRZYGOTOWANIA

1. Przeczytaj uważnie ostrzeżenia przed instalacją kompresora.

UWAGA:
Aby uniknąć uszkodzenia kompresora, zawsze podłączaj go na powierzchni poziomej lub pod kątem nie większym niż 10 stopni.

Umieść kompresor przynajmniej 30 cm od wszelkich przeszkód, które mogą przeszkadzać prawidłowej wentylacji.
Nie umieszczaj kompresora:

- w środowisku, które wskazuje na wyciek gazu lub oleju
- gdzie obecne są wyziewające gazy łatwopalne lub inne materiały



Ostrzeżenie:
Poważne uszkodzenie ciała lub nawet śmierć mogą wyniknąć na skutek pojawienia się iskier z silnika i włącznika ciśnienia, które wejdą w kontakt z materiałami łatwopalnymi, pyłami, gazami czy innymi łatwopalnymi. Podczas użytkowania kompresora do malowania ciśnieniowego,umieść kompresor tak daleko od powierzchni roboczej jak to możliwe, używając dodatkowego węża i przedłużacza.

- jeżeli temperatura powietrza spada poniżej 0oC i przekracza 40o C
- jeżeli bardzo nieczyste powietrze lub woda mogą dostać się do kompresora.

ELEKTRYKA



NIEBEZPIECZEŃSTWO
Nieprawidłowe podłączenie urządzenia uziemiającego może spowodować ryzyko szoku elektrycznego. Poproś wykwalifikowanego elektryka o sprawdzenie jeżeli masz jakieś wątpliwości, czy urządzenie zostało prawidłowo uziemione. Nie używaj żadnych adapterów przy tym urządzeniu. Jeżeli konieczna jest naprawa lub wymiana kabla elektrycznego, nie podłączaj uziemionego przewodu do płaskiego gniazdka (bez uziemienia). Przewód uziemiony oznaczony jest kolorami zielono-żółtym.



Ostrzeżenie:
Urządzenie musi być uziemione. Jeżeli są jakieś problemy z uziemieniem, lub uszkodzenie, uziemienie chroni przed prądem elektrycznym i zmniejsza ryzyko porażenia prądem. Urządzenie zaopatrzone jest w przewód i wtyczkę z uziemieniem. Wtyczka musi być podłączona w odpowiednio zainstalowane i uziemione gniazdko, zgodnie z wymaganiami przepisów BHP.

SENCO nie poleca użycia przedłużaczy, które mogą powodować utratę napięcia i przegrzanie silnika. Producent poleca raczej użycie dłuższego węża pneumatycznego niż przedłużacza kabla elektrycznego. Jeżeli jednak użycie przedłużacza jest konieczne, pamiętaj aby przedłużacz był odpowiednio zabezpieczony zgodnie z zaleceniami BHP. Używając przedłużacza stosuj się do następujących zaleceń:

Długość kabla	Średnica kabla
do 7,5 m	12 średnio
do 30 m	10 średnio
do 45 m	8 średnio
do 75 m	6 średnio

Używaj tylko przedłużacza 3-żyłowego z odpowiednim uziemieniem. Przedłużacz musi mieć parametry zgodne z parametrami urządzenia. Nigdy nie używaj uszkodzonego lub zniszczonego w jakikolwiek sposób przedłużacza. Sprawdź przedłużacz przed użyciem i wymień go natychmiast, jeżeli jest uszkodzony. Nie dopuszczaj do kontaktu przedłużacza z gorącem lub ostrymi krawędziami. Zawsze wyłącz kompresor przed wyjęciem wtyczki elektrycznej z gniazdka.

PL

Użycie kompresora

PRZED WŁĄCZENIEM SPRAWDŹ:

1. Usuń wilgoć ze zbiornika powietrza kompresora. Obniż ciśnienie, następnie otwórz zawór odwadniający zbiornika znajdujący się w dolnej części zbiornika powietrza. Zamknij mocno zawór po usunięciu wilgoci.



OSTRZEŻENIE: Ryzyko uszkodzenia ciała. Nigdy nie próbuj otwierać] zaworu odwadniającego jeżeli ciśnienie w zbiorniku wynosi więcej niż 0,7 bar!

2. Upewnij się, że włącznik silnika znajduje się w pozycji " OFF".
3. Upewnij się, że wszystkie zawory bezpieczeństwa pracują prawidłowo.
4. Upewnij się, że wszystkie zabezpieczenia i pokrywy zainstalowane są prawidłowo i znajdują się na właściwym miejscu.

URUCHOMIENIE:

1. Upewnij się, że dźwignia ciśnienia ustawiona jest w pozycji "OFF".
2. Podłącz przewód elektryczny do gniazdka.
3. Przełącz dzwignię ciśnienia na pozycję "AUTO".
4. Opcja START/STOP: Przełącz na pozycję "ON". Ustawienie w tej pozycji pozwala na rozpoczęcie podnoszenia ciśnienia w zbiorniku (start) i zatrzymanie (stop) kiedy osiągnięte zostanie prawidłowe ciśnienie. Kiedy ciśnienie spada na skutek pracy, system załącza (start) się znowu, podnosząc ciśnienie.
5. Ustaw żądany poziom ciśnienia, regulując gałką w kierunku przeciwnym do wskazówek zegara, aby zmniejszyć ciśnienie i odwrotnym (zgodnie ze wskazówkami zegara) aby zwiększyć wartość ciśnienia.
6. Jeżeli zauważysz jakieś dziwne wibracje, czy usłyszysz nietypowy hałas, zatrzymaj kompresor i przeczytaj rozdział "Rozwiązywanie problemów"

KONSERWACJA

Przeczytaj instrukcję obsługi przed przystąpieniem do konserwacji urządzenia. Następujące czynności muszą być wykonane przed przystąpieniem do jakiejkolwiek konserwacji lub naprawy.

1. Wyłącz kompresor.



OSTRZEŻENIE: Pamiętaj, że kompresor nie jest wyłączony jeżeli aktualnie go nie używasz. Może załączyć się w każdej chwili.

2. Odłącz przewód zasilający od gniazdka prądu elektrycznego.
3. Otwórz wszystkie zawory odwadniające.
4. Poczekaj, aż kompresor wychłodzi się zanim zaczniesz naprawę lub konserwację.

PL

SCHEMAT KONSERWACJI KOMPRESORA

	codziennie	raz w tygodniu	raz w miesiącu
Usuwanie wilgoci ze zbiorników powietrza	X		
Sprawdzenie hałasu / wibracji	X		
Sprawdzenie uciekającego powietrza	X		
Sprawdzenie filtru powietrza		X	
Wyczyszczenie części wierzchniej kompresora		X	
Sprawdzenie zaworu bezpieczeństwa			X

ROZWIĄZYWANIE PROBLEMÓW

Symptom 1. Silnik nie załącza się i nie pracuje.

PRAWDOPODOBNA PRZYCZYNA	DZIAŁANIE
Niepodłączona wtyczka do gniazdka elektrycznego.	Podłącz wtyczkę do gniazdka elektrycznego.
Włącznik silnika / ciśnienie znajduje się w pozycji "OFF"	Przełącz włącznik do pozycji "ON".
Wyłącznik przegrzania termicznego silnika nie włączył się.	Wyłącz kompresor, poczekaj nawychłodzenie kompresora, następnie sprawdź hamulec obwodu silnika.
Bezpiecznik spalony, lub hamulec obwodu nieprawidłowo pracuje.	Wymień bezpiecznik.Sprawdź, czy bezpiecznik jest odpowiedni. Sprawdź, czy nie ma spadku napięcia.Odłącz wszystkie inne urządzenia elektryczne z obwodu lub pracuj na kompresorze podłączonym do własnego obwodu.
Nieprawidłowa średnica kabla lub długość przedłużacza.	Sprawdź listę na poprzednich stronach i dostosuj średnicę kabla do długości przedłużacza.
Ciśnienie w zbiorniku powietrza przekracza moment krytyczny dla silnika / wyłącznik ciśnienia "ucina"ciśnienie	Silnik załączy się automatycznie jeżeliciśnienie w zbiorniku spadnie poniżej wartości ciśnienia krytycznego dla silnika/wyłącznika ciśnienia.
Ciśnienie zwalnia zawór nasilniku/wyłącznik ciśnienia nie załączył pompy ciśnieniowej.	Zasil linię, przełączając włącznik do pozycji"OFF".
Uszkodzony silnik, wydajność silnika, włącznik silnika /ciśnienia, lub zawór kontrolny.	Skontaktuj się z Autoryzowanym SerwisemSENCO.

Symptom 2. Ustawiony w opcji Start / Stop silnik pracuje bez przerwy.

PRAWDOPODOBNA PRZYCZYNA	DZIAŁANIE
Włącznik silnika / ciśnienia niewyłącza silnika kiedy kompresor osiąga ciśnienie do zatrzymania izawór bezpieczeństwa uaktywnia się.	Przełącz wyłącznik do pozycji "OFF". Jeżeli silnik nie wyłącza się, rozłącz od źródła zasilania. Jeżeli kontakty elektryczne pasujądo siebie, przełącz przełącznik.
Wydajność kompresora nieodpowiednia dla podłączonego narzędzia.	Dostosuj ciśnienie do wydajności kompresora. Podłącz narzędzie o mniejszym ciśnieniu, lub wymień kompresora na większy.

Symptom 3. Powietrze ucieka przez zawór silnika po zatrzymaniu się silnika

PRAWDOPODOBNA PRZYCZYNA	DZIAŁANIE
Uszkodzony zawór, pozostaje otwarty.	Wymień lub wyczyść

Symptom 4. Powietrze ucieka przez zawór silnika podczas gdy silnik pracuje

PRAWDOPODOBNA PRZYCZYNA	DZIAŁANIE
Uszkodzony włącznik silnika/ciśnienia.	Wymień

Symptom 5. Powietrze ucieka przez zawór bezpieczeństwa

PRAWDOPODOBNA PRZYCZYNA	DZIAŁANIE
Uszkodzony zawór bezpieczeństwa	Uruchom zawór bezpieczeństwa ręcznie, pociągając za pierścień. Jeżeli nadal uchodzi powietrze powinien zostać wymieniony
Przekroczone ciśnienie w zbiorniku ciśnienia	Uszkodzony włącznik silnika /ciśnienia. Wymień.

PL

Symptom 6. Powietrze uchodzi przy szybkozłączu	
PRAWDOPODOBNA PRZYCZYNA	DZIAŁANIE
Szybkozłącze za luźno dociśnięte	Dociśnij szybkozłącza tam, gdzie słychać uciekające powietrze. Spróbuj sprawdzić za pomocą mydła i wody. Nigdy nie dociskaj zbyt mocno.

Symptom 7. Powietrze ucieka zezbiornika powietrza	
PRAWDOPODOBNA PRZYCZYNA	DZIAŁANIE
Uszkodzony lub zardzewiały zbiornik	Zbiornik musi być wymieniony. Nigdy nie próbuj naprawiać zbiornika!

Symptom 8. Strumień powietrzaucieka z wlotu filtra	
PRAWDOPODOBNA PRZYCZYNA	DZIAŁANIE
Uszkodzony czerwony zawór.	Skontaktuj się z Autoryzowanym Serwisem Senco

Symptom 9. Niewydajne ciśnienie wnarzędziu podłączonym do kompresora.	
PRAWDOPODOBNA PRZYCZYNA	DZIAŁANIE
Ciśnienie ustawione za pomocą gałki regulującej nie jest dobrze ustawione lub uszkodzony regulator ciśnienia.	Ustaw regulator na odpowiednie ustawienia lub wymień.
Ograniczone działanie filtra powietrza.	Wyczyść
Powietrze ucieka.	Sprawdź czy nie wymaga naprawy lub wymiany.
Kompresor nie jest o wystarczającej wydajności dla podłączonego narzędzia.	Sprawdź wymagania narzędzia i wydajność kompresora - jeżeli jest za mała - zamień kompresor na większy.

Symptom 10. Kompresor niewytwarza wystarczającej ilości powietrza	
PRAWDOPODOBNA PRZYCZYNA	DZIAŁANIE
Ograniczone działanie filtra powietrza.	Wyczyść
Uszkodzony czerwony zawór.	Osusz zbiornik i zmierz czas napełniania. Porównaj z danymi technicznymi dla kompresora. Jeżeli jest niższy, wyjmijgłowicę pompy, sprawdź zawór, wyczyść lub wymień.

Symptom 11. Wilgoć w wychodzącym powietrzu	
PRAWDOPODOBNA PRZYCZYNA	DZIAŁANIE
Skondensowana wilgoć w zbiorniku powietrza spowodowana wysoką wilgotnością powietrza, lub kompresor zbyt krótko był włączony.	Osuszaj zbiornik po każdym użyciu. Osuszaj częściej, jeżeli w powietrzu jest duża wilgotność i zainstaluj filtr w linii pneumatycznej.

PL

Dane techniczine

Numer modelu		PC1010EU/ PC1010EUS/ PC1010S	PC1010EU-2P	PC1010EUS-UK110
Motor	Moc szczytowa (KM)	0.5HP	0.5HP	0.5HP
	Moc stała (KM)	0.3HP	0.3HP	0.3HP
	Moc szczytowa (kW)	0.375KW	0.375KW	0.375KW
	Moc stała (kW)	0.230KW	0.230KW	0.230KW
	Napięcie elektryczne (V)	230V	230V	110V
	Częstotliwość (Hz)	50Hz	50Hz / 60Hz	50Hz
	Obroty na minutę	2850	2850 / 3450	2850
Sprężarka pompa	Liczba cylindrów	1	1	1
	Etap kompresji	1	1	1
	Skrzynia korbowa	Aluminiowa	Aluminiowa	Aluminiowa
	Łożyska	Okrągłe	Okrągłe	Okrągłe
	Cylinder	Aluminiowa	Aluminiowa	Aluminiowa
	Zawory	Języczkowy-pojedyncze	Języczkowy-pojedyncze	Języczkowy-pojedyncze
	Przełączniki	Aluminiowa	Aluminiowa	Aluminiowa
	Filtr	Insert	Insert	Insert
Łącznik ciśnienionwy silnika Ustawienie	Odcięcie (bar)	8,6	8,6	8,6
	Załączenie (bar)	6,6	6,6	6,6
	Przełączniki	ON(1)/OFF(0)	ON(1)/OFF(0)	ON(1)/OFF(0)
Zbiornik powietrza	Objętość (l)	3,8	3,8	3,8
Wydajność	Wydajność (l/min)	32	32 / 39	32
	Maksymalne ciśnienie (bar)	8,6	8,6	8,6
	l/min przy 4 bar	15	15 / 20	15
	l/min przy 6 bar	12	12 / 17	12
	l/min przy 7 bar	10	10 / 16	10
	l/min przy ciśnieniu maksymalnym	9	9 / 11	9
	Czas napełnienia: 0-maks (s)	160	160 / 110	160
	Czas uzupełniania: 7-maks bar (s)	48	48 / 30	48
Zawór wylotowy	Rodzaj złącza	3-in-1 Uniwersalny	3-in-1 Uniwersalny	3-in-1 Uniwersalny
	Ilość zaworów wylotowych	1	1	1
	Średnica zaworu wylotowego (inch)	1/4"	1/4"	1/4"
Waga	Netto (kg)	9,1	9,3	9,1
Wymiary	Podstawowe Dł.x Szer. X Wys. (cm)	36x33x25	37x30x30	37x27x27
Hałas	Mierzony poziom głośności (dBA)	78	78	78
	Gwarantowany poziom głośności (dBA)	81	81	81

Deklaracja Zgodności

My Senco Brands, Inc.
Z siedzibą w 4270 Ivy Pointe Blvd., Cincinnati, Ohio 45245
w zgodzie z następującymi dyrektywami:
Machine Directive 2006/42/EC
Pressure Vessel Directive 2009/105/EC.
EMC Directive 2014/30/EU
Low Voltage Directive 2014/35/EU
RoHS Directive 2011/65/EU
Noise Emission Directive 2000/14/EC, 2005/88/EC
Deklarujemy z pełną odpowiedzialnością, że: Modele:`
PC1010EU, PC1010EU-2P , PC1010EUS, PC1010EUS-UK110, PC1010PL, PC1010S, PC1010UK1, PC1010UK2
są zgodne z normami bezpieczeństwa zawartymi w następujących dokumentach:
EN ISO 14121-1:2007, EN ISO 3744:1995, EN ISO 4871:2009, EN1012-1:2010, EN 60204-1:2006+A1:2009, EN286-1:1998
Podpisano: Chris Klein
Stanowisko: Director of Engineering
Położenie dokumentu: Senco Brands, Inc.
4270 Ivy Pointe Blvd., Cincinnati, Ohio 45245
na randkę: wrzesień 4, 2014
Upoważniony przedstawiciel:

Nazwa: Peter van der Wel
Adres: Senco Brands B.V.
Geurdeland 17E, 6673 DR Andelst, The Netherlands

PL

GWARANCJA NA SPRĘŻARKĘ I CZĘŚCI FIRMY SENCO

Sprężarka została zaprojektowana i skonstruowana z wykorzystaniem najwyższych standardów materiałowych i wykonania.

GWARANCJA NA SPRĘŻARKĘ:

Okres niniejszej gwarancji wynosi 1 rok od daty zakupu przez pierwotnego nabywcę detalicznego. W czasie trwania tego okresu, firma Senco Products Inc. dokona zgodnie z własną decyzją naprawy lub wymiany wszelkich oryginalnych części na rzecz pierwotnego nabywcy detalicznego. Nastąpi to nieodpłatnie pod warunkiem, że wady materiałowe lub wykonania części zostaną potwierdzone w badaniu przez Autoryzowane Centrum Serwisu Gwarancyjnego firmy Senco, za wyjątkiem sytuacji opisanych poniżej. Wszelkie dostarczone części zamienne będą objęte gwarancją na pozostały okres gwarancji części, która została zastąpiona. Gdy konieczna jest naprawa lub wymiana części lub sprężarki, pierwotny nabywca detaliczny zwraca kompletną sprężarkę lub część wraz z przedpłaconymi kosztami transportu do najbliższego Autoryzowanego Centrum Serwisu Gwarancyjnego firmy Senco, dołączając dowód zakupu lub inny wiarygodny dowód obowiązywania okresu gwarancyjnego.

Firma Senco gwarantuje, że wszystkie części sprężarki powietrza Senco są wolne od wad materiałowych i wykonania na podane niżej okresy:
Wadliwe części, które nie podlegają normalnemu zużyciu zostaną naprawione zgodnie z decyzją firmy Senco, w okresie obowiązywania gwarancji.
W każdym przypadku zadośćuczynienie jest ograniczone do wysokości zapłaconej ceny zakupu.

WYJĄTKI:

1. Gwarancja nie obejmuje części uszkodzonych w wyniku normalnego zużycia, nieprawidłowego zastosowania, nieprawidłowego użycia, wypadków, eksploatacji z prędkościami lub napięciami innymi od zalecanych (tylko urządzenia elektryczne), nieprawidłowego przechowywania, a także uszkodzeń powstałych podczas transportu.
2. Nieprzestrzeganie instrukcji obsługi, danych technicznych oraz harmonogramów konserwacji.
3. Opłaty za robociznę, straty i szkody wynikłe z nieprawidłowej eksploatacji, konserwacji oraz napraw wykonywanych przez inne osoby niż Autoryzowane Centrum Serwisu Gwarancyjnego firmy Senco.
4. Użycie części innych niż oryginalne części zamienne firmy Senco powoduje utratę gwarancji.

Gwarancja jest uzależniona od prawidłowego użytkowania sprężarki przez użytkownika i nie obejmuje:
a) nienormalnych warunków, wypadków, zaniedbań, niewłaściwego użycia i nieprawidłowego przechowywania urządzenia;
b) nieprzestrzegania instrukcji obsługi i konserwacji;
c) modyfikacji nie autoryzowanych przez firmę Senco;
d) napraw i konserwacji (innych niż rutynowe opróżnianie zbiornika powietrza wymagane w instrukcji obsługi i konserwacji) wykonywanych przez inne osoby niż firma Senco i jej autoryzowani agenci;
e) uszkodzeń powstałych w czasie transportu.

NINIEJSZA GWARANCJA JEST JEDYNĄ GWARANCJĄ UDZIELANĄ NA SPRĘŻARKĘ. NIE OBOWIĄZUJĄ ŻADNE INNE GWARANCJE UDZIELONE USTNIE, PISEMNIE, JASNO WYRAŻONE LUB DOROZUMIANE, WŁĄCZAJĄC W TO MIĘDZY INNYMI DOROZUMIANĄ GWARANCJĘ HANDLOWĄ ORAZ ZDATNOŚCI DO OKREŚLONEGO UŻYTKU. CZYNNOŚCI NAPRAWCZE NA RZECZ NABYWCY LUB UŻYTKOWNIKA SĄ OGRANICZONE WYŁĄCZNIE DO PODANYCH WCZEŚNIEJ. W ŻADNYM WYPADKU FIRMA SENCO PRODUCTS INC. NIE PONOSI ODPOWIEDZIALNOŚCI ZA SZKODY PRZYPADKOWE, WYNIKOWE, POŚREDNIE ANI SZCZEGÓLNE. W ŻADNYM RAZIE, BEZ WZGLĘDU NA TO, CZY PRZYCZYNĄ JEST NARUSZENIE WARUNKÓW UMOWY, GWARANCJI, CZYN NIEDOZWOLONY (WŁĄCZAJĄC ZANIEDBANIE), CZY TEŻ INNE WZGLĘDY, ODPOWIEDZIALNOŚĆ FIRMY SENCO NIE PRZEKRACZA CENY SPRĘŻARKI, KTÓRA SPOWODOWAŁA ROSZCZENIE LUB ODPOWIEDZIALNOŚĆ. WSZELKA ODPOWIEDZIALNOŚĆ ZWIĄZANA Z UŻYTKOWANIEM SPRĘŻARKI WYGASA Z CHWILĄ UPŁYNIĘCIA WYMIENIONEGO WCZEŚNIEJ OKRESU GWARANCJI.

Wymiana sprężarki w następstwie klęski żywiołowej

Firma Senco dokona również wymiany wszelkich sprężarek zniszczonych w wyniku kataklizmów naturalnych, takich jak powódź, trzęsienie ziemi, huragan i inna katastrofa wywołana przez siły natury. Roszczenie takie zostanie uwzględnione pod warunkiem, że pierwotny nabywca detaliczny wcześniej dostarczył wypełnioną rejestracyjną kartę gwarancyjną, a następnie dostarczy dowód własności oraz wiarygodne oświadczenie opisujące klęskę żywiołową, udokumentowaną przez ubezpieczyciela, policję lub inne oficjalne źródło administracyjne.

SENCO®

PL

PC1010

1/2 HP Electric Air Compressor

Parts Reference Guide

MODEL : PC1010EU

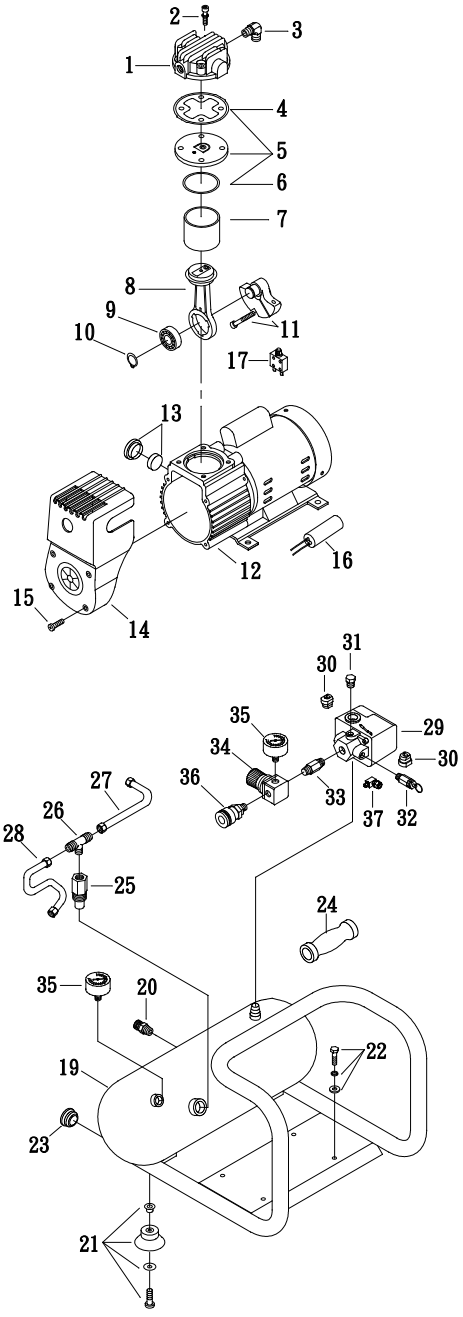

Ref. No.	Description	Part No.	Qty.
1	**Cylinder head**	**3101063A**	**1**
2	Allen bolt set	3B01-M05*060V	4
3	Exhaust elbow	2N06-01T02H	1
4	Cylinder head gasket	2G01-025H	1
5	Exhaust valve assembly	3B11-DC02A	1
6	Valve seat gasket	2G03-018	1
7	Cylinder	3201068	1
8	Rod assembly	3B3-MB02	1
9	Bearing	2N35-6201ZZC3	1
10	Clip	2N42-S12	1
11	Crankshaft & balancer	3304086	1
12	Motor set (230V)	3B8-MB0206S	1
	Motor set (110V)	3B8-MB0210S	1
13	**Air filter set**	**2140026**	**1**
14	**Shroud**	**2428015**	**1**
15	Bol t	2B02-FM4*015B	4
16	**Running capacitor (230V)**	**2E27-004F4525**	**1**
	Running capacitor (110V)	2E27-016F2530	1
17	Circuit breaker (230V)	2E25-01AS	1
	Circuit breaker (110V)	2E25-05A	1
18	Power cable (2 Pin)	2E01-029S	1
19	Air tank	34011740	1
20	**Drain valve**	**2405012**	**1**
21	Rubber pad set	3433011-ARS	4
22	Hexagon bolt set	3B00-FM06*012RS	4
23	Plug	2N32-W07RS	2
24	**Grip**	**2432107**	**1**
25	**Check valve**	**2414033A**	**1**
26	Unloading 3-way pipe	2N09-02H01T02H4	1
27	Unloading tube	3B2-02*190F	1
28	Discharge tube	2T02-02*0260RS	1
29	Pressure switch	2E21-AA256BPS	1
30	Strain relief bushing	2E04-008	2
31	Plug	2N33-009	1
32	**Pressure relief valve**	**2406021A**	**1**
33	Nipple	2N01-058RS	1
34	**Regulator**	**2408008RNX**	**1**
35	Pressure gauge	2D12-15D14BAR	2
36	Quick coupler (PC1010EU only)	07S1/4M-ERS	1
	Quick coupler (For PC1010EU combo kit, PC1010S,6PR2001N)	070S1/4M-C	1
37	**Unloading valve**	**2409015**	**1**
38	Power cable(3Pin)	2E01-044S	1

PL

PC1010 • Revised April 01, 2021 (Replaces 2/10/2016)

© 2021 by Kyocera Senco Europe